# 스탠더드 타입

| 인덱스 | RGIS | 040~250 |
|---|---|---|
| 오실레이트 | RGOS | |
| 리듀서 | RGCS | |

## ●공통 사양

CAD

### 1. 설치 자세

급배유구, 유면계 위치는 각 사이즈의 외형 치수도를 참조하여 주십시오.

인덱스 유닛의 자세로 급배유구, 유면계 위치가 바뀌기 때문에 ①~⑥의 설치 자세의 선택이 필요합니다.

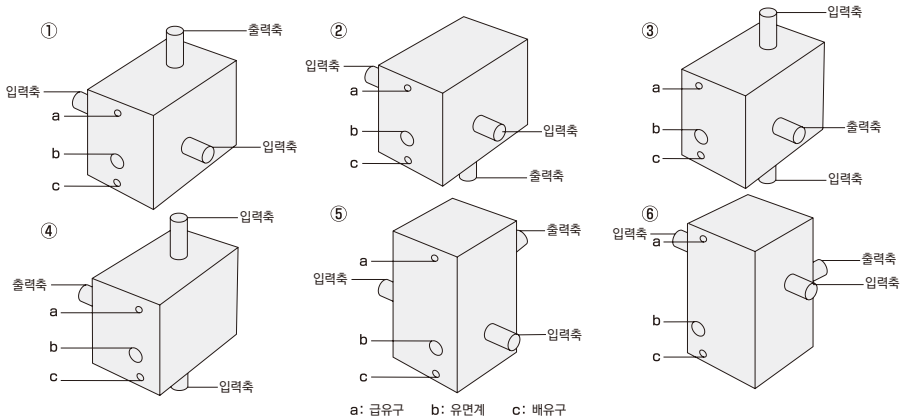


### 2. 하우징 취부 구멍/하우징의 6면 모두 취부 구멍 가공 완료

### 3. 하우징 재질

축간 거리 40, 50, 63, 80은 Fc와 Aℓ의 2종류를 선택할 수 있습니다.

| 사이즈 | 재질 |
|---|---|
| 040～250 | Fc |
| 040～080 | Aℓ |

### 4. 입력축과 출력축의 단부착부 지름

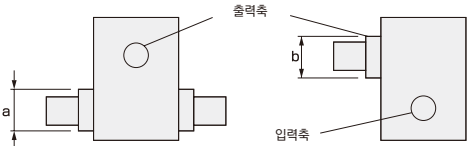


| 치수 / 사이즈 | a | b |
|---|---|---|
| 040 | φ 15 | φ 20 |
| 050 | φ 17 | φ 25 |
| 063 | φ 25 | φ 30 |
| 080 | φ 28 | φ 32 |
| 110 | φ 32 | φ 42 |
| 140 | φ 42 | φ 55 |
| 180 | φ 55 | φ 70 |
| 250 | φ 70 | φ 90 |

### 5. 플랜지 축 중공 사양(특주)

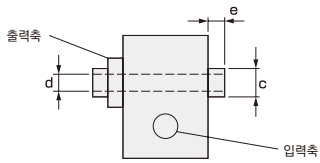


| 치수 / 사이즈 | c | d | e |
|---|---|---|---|
| 080 | φ25 | φ12 | 5 |
| 110 | φ30 | φ16 | 5 |
| 140 | φ40 | φ20 | 5 |
| 180 | φ55 | φ30 | 5 |
| 250 | φ80 | φ45 | 5 |

※설치 자세⑥의 경우에는 문의하여 주십시오.

# 6. 출력축(플랜지 축) 위치 결정 핀 구멍 치수(특주)

출력축에 위치 결정 핀 구멍을 가공하는 경우에는 아래의 치수를 기준으로 합니다.

| 사이즈 | 050 | 063 | 080 | 110 | 140 |
|---|---|---|---|---|---|
| 피치 | 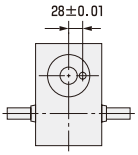 | 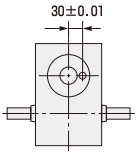 | 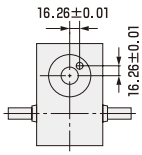 | 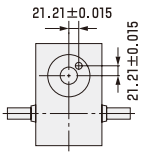 | 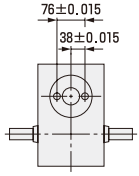 |
| 기준 구멍 | φ8H7 관통<br>유효 길이 12 | φ8H7 관통<br>유효 길이 12 | φ8H7 깊이 15<br>(P.C.D 46) | φ10H7 깊이 20<br>(P.C.D 60) | 2-φ13H7<br>깊이 25 |

| 사이즈 | 180 | 250 |
|---|---|---|
| 피치 | 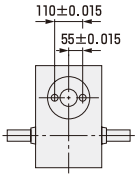 | 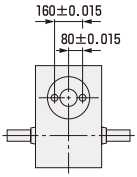 |
| 기준 구멍 | 2-φ16H7<br>깊이 30 | 2-φ20H7<br>깊이 30 |

# 7. 하우징 위치 결정 핀 구멍 치수(특주)

하우징에 위치 결정 핀 구멍을 가공하는 경우에는 아래의 치수를 기준으로 합니다.
주: 알루미늄 하우징에 대해서는 상담하여 주십시오.

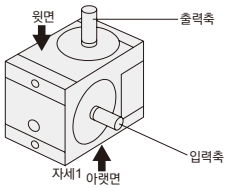


| 사이즈 | 040 | 050 | 063 | 080 | 110 | 140 | 180 |
|---|---|---|---|---|---|---|---|
| 윗면 | | 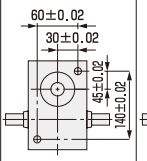 | 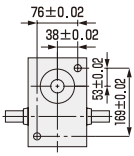 | 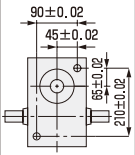 | 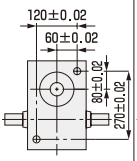 | 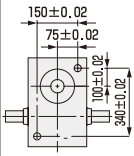 | 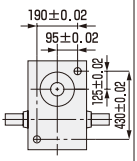 |
| 아랫면 | 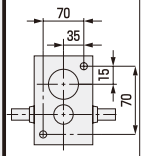 | 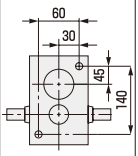 | 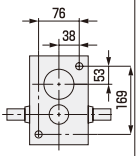 | 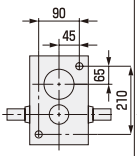 | 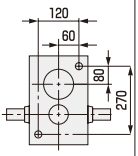 | 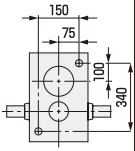 | 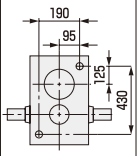 |
| 기준 구멍 | 2-φ6H7 깊이 8 | 2-φ8H7 깊이 10 | 2-φ8H7 깊이 10 | 2-φ8H7 깊이 10 | 2-φ10H7 깊이 10 | 2-φ13H7 깊이 10 | 2-φ13H7 깊이 10 |

※아랫면의 위치 결정 핀 치수 공차에 대해서는 문의해 주십시오.

## 8. 옵션/웜 감속기

### 표준 취부 웜 감속기 일람

| 본체 형번 | | HO 감속기 사이즈 | 감속비 ( ) 안은 특속비 | TE 감속기 사이즈 | 감속비 |
|---|---|---|---|---|---|
| RGIS<br>RGOS<br>RGCS | 040 | HO 32 | 1/20,1/40,1/60 (1/30,1/50) | | |
| | 050 | HO 32 | 1/20,1/40,1/60 (1/30,1/50) | TE 35 | 1/10,1/20,1/30 1/40 1/50 1/60 |
| | 063 | HO 40 | 1/20,1/40,1/60 (1/30,1/50) | TE 42 | 1/10,1/20,1/30 1/40 1/50 1/60 |
| | 080 | HO 50 | 1/20,1/30,1/40 1/50,1/60 | TE 51 | 1/10,1/20,1/30 1/40 1/50 1/60 |
| | 110 | HO 60 | 1/20,1/30,1/40 1/50,1/60 | TE 63 | 1/10,1/20,1/30 1/40 1/50 1/60 |
| | 140 | HO 80 | 1/20,1/30,1/40 1/50,1/60 | TE 80 | 1/10,1/20,1/30 1/40 1/50 1/60 |
| | 180 | HO100 | 1/20,1/30,1/40 1/50,1/60 | TE100 | 1/10,1/20,1/30 1/40 1/50 1/60 |
| | 250 | HO135 | 1/20,1/40,1/60 (1/30,1/50) | TE150 | 1/10,1/20,1/30 1/40 1/50 1/60 |

※위 표는 표준 취부의 조합입니다. 감속기 부하 토크(Ter)와 감속기 정격 출력 토크를 확인한 후 사용하여 주십시오.

## 9. 옵션(모터)에 대하여

옵션으로 취부하는 부품에는 아래와 같이 제조회사에 따른 수명 기준이 설정되어 있으며 작동 빈도에 따라 단시간에 수명에 도달하는 경우가 있습니다. 아래의 수명을 참고하여 유지 관리 기간을 설정하여 주십시오.

각 제조회사의 옵션 부품 수명 기준

| 옵션 부품 | 수명 기준 | 제조회사명 |
|---|---|---|
| 브레이크 부착 모터, C/B부착 모터 | 동작 횟수 200만 회 | Oriental Motors |

## 10. 옵션 / 기어 헤드+모터 부착 〈Oriental Motor 제품〉

### 기어 헤드+모터 취부 일람표

| 본체 형번 | | | RGIS RGOS RGCS | 040 | 040 050 | 050 063 | 063 |
|---|---|---|---|---|---|---|---|
| 모터 사양 | 모터 출력 | | | 25W | 40W | 60W | 90W |
| | 인덕션 | 단상 100V | | ○ | ○ | ○ | ○ |
| | | 단상 200V | | ○ | ○ | ○ | ○ |
| | | 3상 200V | | ○ | ○ | ○ | ○ |
| | 리버시블 | 단상 100V | | ○ | ○ | ○ | ○ |
| | | 단상 200V | | ○ | ○ | ○ | ○ |
| | 전자 브레이크 부착 | 단상 100V | | ○ | ○ | ○ | ○ |
| | | 단상 200V | | ○ | ○ | ○ | ○ |
| | | 3상 200V | | ○ | ○ | ○ | ○ |
| | C/B 부착 | 단상 100V | | ◎ | ◎ | ◎ | ◎ |
| | | 단상 200V | | ○ | ○ | ○ | ○ |
| | | 3상 200V | | ○ | ○ | ○ | ○ |
| 기어 헤드 감속비 | | | | 1/3,1/3.6,1/5,1/6,1/7.5,1/9,1/12.5 1/15,1/18,1/25,1/30,1/36,1/50,1/60 1/75,1/90,1/100,1/120,1/150,1/180 | | | |
| 기어 하우징 감속비 | | | | 1/1 | | | |

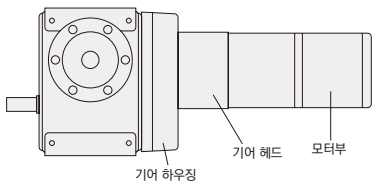


※벨트 구동에 관해서는 문의하여 주십시오.

◎…표준(외형 치수도 기재)

○…준표준

주1: 인덕션 모터에서 단속 운전될 경우에는 전자 브레이크 회로가 필요합니다.
Oriental Motor의 브레이크 팩을 별도 구입하여 주십시오.

주2: 본체 선정과 함께 모터 용량을 계산한 후 사용하여 주십시오.

## 11. 옵션/입력축 1회전 검출 캠+근접 SW

근접 SW 형번

| 본체 축간 거리 | SW 형번 | 제조회사명 |
|---|---|---|
| 040 ~ 110 | E2S-Q23 | OMRON |
| 140 ~ 250 | E2E-X2E1 | |

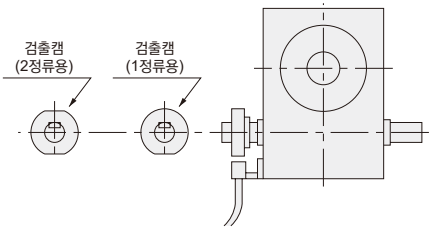


## 12. 옵션/토크 세이버(TSF4~TSF18) 토크 가드(TGX20~TGX70) +릴리스 검출용 근접 SW

근접 SW 형번

| 토크 세이버 토크 가드 | SW 형번 | 제조회사명 |
|---|---|---|
| TSF4 | TL-W3MC1 | OMRON |
| TSF5 ~ TSF18 | TL-W5MC1 | |
| TGX20 ~ TGX70 | | |

# 스탠더드 타입

## 1. 표준 본체/형번표 인덱스 시리즈

RGIS 080 – 006 120 S 1 S 1

A B C D E F G H

| Ⓐ 기종 | Ⓑ 축간 거리 | |
|---|---|---|
| RGIS | 040 | 40㎜ |
| | 050 | 50㎜ |
| | 063 | 63㎜ |
| | 080 | 80㎜ |
| | 110 | 110㎜ |
| | 140 | 140㎜ |
| | 180 | 180㎜ |
| | 250 | 250㎜ |

| Ⓒ 분할 수(n) | |
|---|---|
| 002 | 2 |
| 003 | 3 |
| 004 | 4 |
| 005 | 5 |
| 006 | 6 |
| 008 | 8 |
| 009 | 9 |
| 010 | 10 |
| 012 | 12 |
| 015 | 15 |
| 016 | 16 |
| 018 | 18 |
| 020 | 20 |
| 024 | 24 |
| 030 | 30 |
| 032 | 32 |
| 036 | 36 |
| 040 | 40 |
| 048 | 48 |

| Ⓓ 총분할각(θt) | |
|---|---|
| 090 | 90° |
| 120 | 120° |
| 150 | 150° |
| 180 | 180° |
| 210 | 210° |
| 240 | 240° |
| 270 | 270° |
| 300 | 300° |
| 330 | 330° |

| Ⓔ 캠 곡선 | |
|---|---|
| S | MS곡선 (표준) |
| C | MC곡선 (MCV50) |
| T | MT곡선 |

| Ⓕ 캠의 비틀림 방향·정류 수 | |
|---|---|
| 1 | 왼쪽 비틀림·1정류 |
| 2 | 왼쪽 비틀림·2정류 |
| 3 | 왼쪽 비틀림·3정류 |
| 4 | 왼쪽 비틀림·4정류 |
| 5 | 오른쪽 비틀림·1정류 |
| 6 | 오른쪽 비틀림·2정류 |
| 7 | 오른쪽 비틀림·3정류 |
| 8 | 오른쪽 비틀림·4정류 |

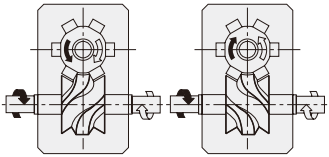

왼쪽 비틀림 (표준) 오른쪽 비틀림

타이밍 차트의 상세 사항에 대해서는 B-7을 참조하여 주십시오.

### 형번 예<1>

RGIS063-008270S5F1

축간 거리 ····· 63mm
분할 수 ····· 8분할
총분할각 ····· 270°
캠 곡선 ····· MS곡선
캠의 비틀림 방향·정류 수 ····· 오른쪽 비틀림·1정류
출력축 형상 ····· 플랜지
설치 자세·하우징 재질 ····· 자세1·Fc 하우징

| | Ⓖ 출력축 형상 | | Ⓗ 설치 자세·하우징 재질 | |
|---|---|---|---|---|
| | S | 스트레이트 | 1 | 자세1·Fc 하우징 |
| | F | 플랜지 | 2 | 자세2·Fc 하우징 |
| | | | 3 | 자세3·Fc 하우징 |
| | | ※토크 세이버(옵션)를 부착한 경우의 코드는 S입니다. | 4 | 자세4·Fc 하우징 |
| | | | 5 | 자세5·Fc 하우징 |
| | | | 6 | 자세6·Fc 하우징 |
| | | | A | 자세1·Aℓ 하우징 |
| | | | B | 자세2·Aℓ 하우징 |
| | | | C | 자세3·Aℓ 하우징 |
| | | | D | 자세4·Aℓ 하우징 |
| | | | E | 자세5·Aℓ 하우징 |
| | | | F | 자세6·Aℓ 하우징 |
| | | | | ※Fc 하우징이 표준 사양입니다. Aℓ 하우징 사양은 옵션에서 축간 거리 사양 40~80으로 설정합니다. (납기는 별도 확인하여 주십시오.) |

■자세1

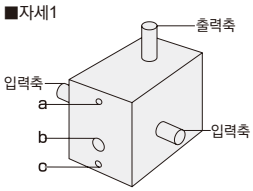


■자세2

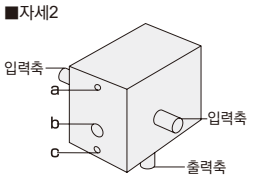


■자세3

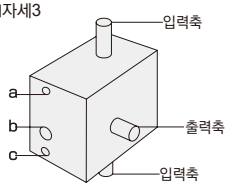


■자세4

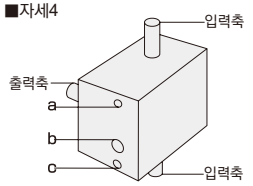


■자세5

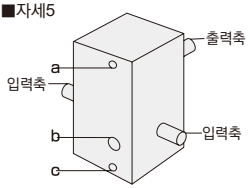


■자세6

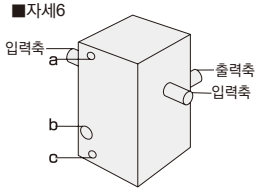


a: 급유구 b: 유면계 c: 배유구

## 형번 예<2>

RGIS110-024090S2S5

축간 거리 ····· 110mm
분할 수 ····· 24분할
총분할각 ····· 90˚(45˚×2)
캠 곡선 ····· MS곡선
캠의 비틀림 방향·정류 수 ····· 왼쪽 비틀림·2정류
출력축 형상 ····· 스트레이트
설치 자세·하우징 재질 ····· 자세5·Fc 하우징

# 스탠더드 타입

## 2-1. 옵션 부착/형번표

인덱스·오실레이트·리듀서 각 시리즈 공통

| RGIS | 080 | – | 006 | 180 | S | 1 | S | 1 | – | N | H | F | N | J | S | D | F | 08 | C |
|---|---|---|---|---|---|---|---|---|---|---|---|---|---|---|---|---|---|---|---|
| 본체 형번 | | | | | | | | | | I | J | K | L | M | N | O | P | Q | R |



### 입·출력축 사양 코드

#### Ⓘ 입력축 사양 코드【좌축】

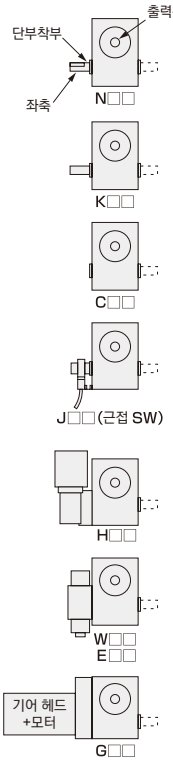


#### Ⓙ 입력축 사양 코드【우축】

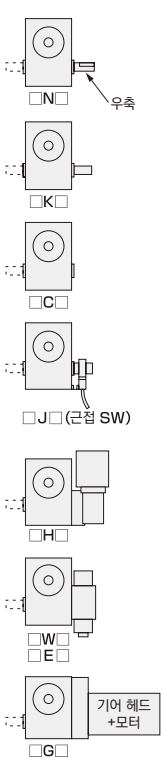


#### Ⓚ 출력축 사양 코드

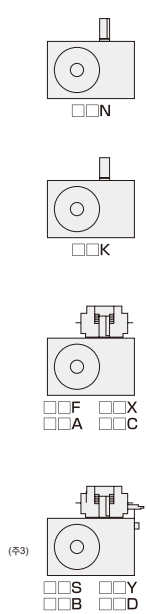


| | |
|---|---|
| N | 표준(키 홈 있음) |
| K | 키 홈 없음 |
| C | 절단 ※단부착부에서 커트하고 있으므로 하우징보다 돌출합니다. 치수도에서 확인하여 주십시오. |
| J | 입력축 1회전 검출 캠+근접 SW 부착(1연)<br>※2연 이상은 특주입니다. (입력축을 정역전시키는 경우에는 2연이 필요할 수 있습니다.)<br>※근접 SW의 검출 부분 2정류(오실레이트를 포함)의 경우 2곳, 3정류 이상의 경우 특주입니다. |
| H | 중공축형 기어드 모터 부착<br>※취부할 모터의 사양이 필요하므로 '중공축형 기어드 모터 사양 코드'를 결정하여 주십시오. |
| W<br>E | 웜 감속기 부착(W: HO 감속기, E: TE 감속기)<br>※취부할 웜 감속기의 사양이 필요하므로 '웜 감속기 취부 사양 코드'를 결정하여 주십시오. |
| G | 기어 헤드+모터 부착<br>※취부할 기어 헤드 및 모터의 사양이 필요하므로 '기어 헤드+모터 취부 사양 코드'를 결정하여 주십시오. |

| | |
|---|---|
| N | 표준(키 홈 있음) |
| K | 키 홈 없음(스트레이트 축) |
| F | 토크 세이버(TSF) 부착 |
| A | 토크 세이버(TSF) 부착<br>(출력축 키 홈 없음) |
| X | 토크 가드(TGX) 부착 |
| C | 토크 가드(TGX) 부착<br>(출력축 키 홈 없음) |
| S | 토크 세이버(TSF)+릴리스 검출용 근접 SW 부착 |
| B | 토크 세이버(TSF)+릴리스 검출용 근접 SW 부착(출력축 키 홈 없음) |
| Y | 토크 가드(TGX)+릴리스 검출용 근접 SW 부착 |
| D | 토크 가드(TGX)+릴리스 검출용 근접 SW 부착(출력축 키 홈 없음) |

F·A·X·C·S·B·Y·D 선택의 경우, 취부 토크 세이버, 토크 가드의 사양이 필요하므로 토크 세이버, 토크 가드 취부 사양 코드를 결정하여 주십시오.

## ▼토크 세이버, 토크 가드 취부의 경우

(다음 Page를 참조하여 주십시오.)

## ▼중공축형 기어드 모터 취부 사양 코드

※D-665~668Page를 참조하여 주십시오.

| Ⓛ 모터 종류 | | Ⓜ 모터 출력 | | 적용 인덱스맨 사이즈 | Ⓝ 전압 | | Ⓞ 감속비 | Ⓟ 구동 방법 | |
|---|---|---|---|---|---|---|---|---|---|
| G | Hypoid gear | G | 0.1kW | 050 | S | 3상 200V | 감속비의 기호는 아래 표를 참조하여 주십시오. | F | 페이스 마운트 |
| | | H | 0.2kW | | | | | | |
| | | H | 0.2kW | 063 | | | | | |
| | | J | 0.4kW | | | | | | |
| | | J | 0.4kW | 080 | | | | | |
| | | K | 0.75kW | | | | | | |
| | | K | 0.75kW | 110 | | | | | |
| | | L | 1.5kW | | | | | | |
| | | L | 1.5kW | 140 | | | | | |
| T | | M | 2.2kW | | | | | | |
| S | Helical Worm gear | M | 2.2kW | 180 | | | | | |
| | | N | 3.7kW | | | | | | |
| | | P | 5.5kW | 250 | | | | | |
| | | Q | 7.5kW | | | | | | |

Ⓛ N: Nissei T: Tsubaki T&M S: SEW

## ▼모터 출력과 감속비 조합표

| Ⓜ 모터 출력 | | 사이즈 | Ⓞ 감속비 A | B | C | D | E | F | G | H | J | K | L | M |
|---|---|---|---|---|---|---|---|---|---|---|---|---|---|---|
| G | 0.1kW | 050 | – | – | 1/20 | 1/25 | 1/30 | 1/40 | 1/50 | 1/60 | | | | |
| H | 0.2kW | | 1/10 | 1/15 | 1/20 | 1/25 | 1/30 | 1/40 | 1/50 | 1/60 | | | | |
| H | 0.2kW | 063 | – | – | 1/20 | 1/25 | 1/30 | 1/40 | 1/50 | 1/60 | | | | |
| J | 0.4kW | | 1/10 | 1/15 | 1/20 | 1/25 | 1/30 | 1/40 | 1/50 | 1/60 | | | | |
| J | 0.4kW | 080 | – | – | 1/20 | 1/25 | 1/30 | 1/40 | 1/50 | 1/60 | | | | |
| K | 0.75kW | | 1/10 | 1/15 | 1/20 | 1/25 | 1/30 | 1/40 | 1/50 | 1/60 | | | | |
| K | 0.75kW | 110 | – | – | 1/20 | 1/25 | 1/30 | 1/40 | 1/50 | 1/60 | | | | |
| L | 1.5kW | | 1/10 | 1/15 | 1/20 | 1/25 | 1/30 | 1/40 | 1/50 | 1/60 | | | | |
| L | 1.5kW | 140 | – | – | 1/20 | 1/25 | 1/30 | 1/40 | 1/50 | 1/60 | | | | |
| M | 2.2kW | | 1/10 | 1/15 | 1/20 | 1/25 | 1/30 | 1/40 | 1/49.286 | 1/60 | | | | |
| M | 2.2kW | 180 | 1/20.37 | 1/23.33 | 1/26.93 | 1/29.63 | 1/34.80 | 1/36.85 | 1/41.89 | 1/46.40 | | | | |
| N | 3.7kW | | 1/12.07 | 1/15.28 | 1/20.99 | 1/25.07 | 1/28.41 | 1/32.38 | 1/35.94 | 1/41.07 | 1/43.33 | 1/49.38 | 1/53.87 | 1/56.92 |
| P | 5.5kW | 250 | 1/19.70 | 1/25.50 | 1/31.43 | 1/34.96 | 1/39.10 | 1/44.03 | 1/47.91 | 1/57.00 | | | | |
| Q | 7.5kW | | 1/10.93 | 1/15.64 | 1/19.70 | 1/25.50 | 1/31.43 | 1/34.96 | 1/39.10 | 1/44.03 | | | | |

※표준 취부의 조합입니다.
모터 용량(Pe)과 출력축 허용 토크(Trr), 기어드 모터 부하 토크(Ter)를 확인한 후 사용하여 주십시오.

## ▼웜 감속기 취부의 경우

(다음 Page를 참조하여 주십시오.)

## ▼기어 헤드+모터 취부의 경우

(다음 Page를 참조하여 주십시오.)

# 스탠더드 타입

## 2-1. 옵션 부착/형번표

인덱스·오실레이트·리듀서 각 시리즈 공통

| RGIS | 080 | – | 006 | 180 | S | 1 | S | 1 | – | N | W | F | 0 | 5 | 6 | Y | G | 08 | C |
|---|---|---|---|---|---|---|---|---|---|---|---|---|---|---|---|---|---|---|---|
| 본체 형번 | | | | | | | | | | I | J | K | L | M | N | O | P | Q | R |



### ▼ 웜 감속기 취부의 경우

| L M N O P | 웜 감속기 취부 사양 코드 | | | | | | | | | |
|---|---|---|---|---|---|---|---|---|---|---|
| L M 감속기 사이즈 | | N 감속비 | | O 클러치 브레이크 유무 | | P 취부 방향 | | | | |
| 03 | HO32, TE35 | 1 | 1/10(TE 감속기 한정) | Y | 클러치 브레이크 있음 | 좌축 취부 | A | B | C | D |
| 04 | HO40, TE42 | 2 | 1/20 | | | | J AR | K BR | L CR | M DR |
| 05 | HO50, TE51 | 3 | 1/30 | | | | | | | |
| 06 | HO60, TE63 | 4 | 1/40 | N | 클러치 브레이크 없음 | | | | | |
| 08 | HO80, TE80 | 5 | 1/50 | | | | | | | |
| 10 | HO100, TE100 | 6 | 1/60 | | | 우축 취부 | E | F | G | H |
| 13 | HO135, — | | | | | | | | | |
| 15 | —, TE150 | | | | | | N ER | P FR | Q GR | R HR |
| | ※D-595~632를 참조하여 주십시오. | | ※HO32, HO40, HO135의 1/30, 1/50는 특속비가 되므로 납기 확인 부탁 드립니다. | | | | | | | |

### ▼ 기어 헤드+모터 취부의 경우

| L M N O P | 기어 헤드+모터 취부 사양 코드 | | | | | | | | | | | |
|---|---|---|---|---|---|---|---|---|---|---|---|---|
| L 모터 종류 | | M 모터 출력 | | N 전압 | | O 기어 헤드 감속비 | | | | P 구동 방법 | |
| E | 인덕션 | C | 25W | A | 단상 100V | A | 1/3 | L | 1/30 | G | 기어 구동 |
| R | 리버시블 | D | 40W | C | 단상 200V | B | 1/3.6 | M | 1/36 | | |
| B | 브레이크 부착 | E | 60W | S | 3상 200V | C | 1/5 | N | 1/50 | | |
| C | C/B 부착 | F | 90W | | | D | 1/6 | P | 1/60 | | |
| | | | | | | E | 1/7.5 | Q | 1/75 | | |
| | | | | | | F | 1/9 | R | 1/90 | | |
| | | | | | | G | 1/12.5 | S | 1/100 | | |
| | | | | | | H | 1/15 | T | 1/120 | | |
| | | | | | | J | 1/18 | U | 1/150 | | |
| | | | | | | K | 1/25 | V | 1/180 | | |
| | ※D-39 기어 헤드+모터 취부 일람을 참조하여 주십시오. | | | | | | | | | | |

※감속비 1/3~1/9의 경우, 입력축 회전 속도가 200rpm 이상이 될 수 있습니다.
특별 사양 형번이 필요합니다.

## ▼토크 세이버의 경우

| Ⓠ Ⓡ 토크 세이버 취부 사양 코드 | | | | 적용 인덱스 사이즈 |
|---|---|---|---|---|
| Ⓠ TSF 사이즈 | | Ⓡ 릴리스 토크 범위 | | |
| 04 | TSF4 | A<br>B<br>C<br>D | A<br>B<br>C<br>D | 040 |
| 05 | TSF5 | | | 040/050 |
| 06 | TSF6 | | | 050/063 |
| 08 | TSF8 | | | 080 |
| 11 | TSF11 | | | 110 |
| 14 | TSF14 | | | 140 |
| 18 | TSF18 | | | 180 |

※입력축에 '웜 감속기', '기어 헤드+모터', '중공축형 기어드 모터' 모두 취부하지 않고 출력축에 토크 세이버·토크 가드를 취부하는 경우에는 Ⓛ에 '—'하이픈을 넣어 토크 세이버·토크 가드 취부 사양 코드를 계속합니다.
예) RGIS080-006270S1S1-NNF-08D
RGIS110-008180S1S1-NNX-70L

※분할 수n=12를 초과하는 사양에서 토크 세이버·토크 가드를 장착하면 적절한 릴리스 토크를 설정할 수 없는 경우가 있습니다.
기종 선정 시에 확인하여 주십시오.

※토크 세이버·토크 가드의 릴리스(트립) 설정 토크를 지정하는 경우에는 알려 주십시오. 지정이 없는 경우에는 조정 범위의 최솟값으로 조립하여 출하합니다.
(D-635~663을 참조하여 주십시오.)

## ▼토크 가드 취부의 경우

| Ⓠ Ⓡ 토크 가드 취부 사양 코드 | | | | 적용 인덱스 사이즈 |
|---|---|---|---|---|
| Ⓠ TGX 사이즈 | | Ⓡ 트립 토크 범위 | | |
| 20 | TGX20 | L<br>M<br>H | LC<br>MC<br>HC | 040/050 |
| 35 | TGX35 | | | 063 |
| 50 | TGX50 | | | 080 |
| 70 | TGX70 | | | 110 |

※토크 세이버·토크 가드의 릴리스 검출용 근접 SW는 NO 타입입니다. NC 타입도 있으므로 상담하여 주십시오.

# 스탠더드 타입

## 2-2. 옵션 부착 형번 예/3. 특별 사양 형번

형번으로 주문 시, 형번을 구성하는 기호를 1문자라도 틀리면 잘못된 사양의 제품이 출하됩니다.
고객께서 희망하는 제품을 전달할 수 있도록 아래 형번 예를 참고하여 신중하게 형번을 결정하여 주십시오.



### 형번 예<3>

RGIS110-016090S1S5-NJN
입력축 사양
  좌축: 표준
  좌축: 입력축 1회전 검출 캠+근접 SW 부착(1연)
출력축 사양
  표준

### 형번 예<4>

RGIS180-008270S1S1-WNN104YL
입력축 사양
  좌축: 웜 감속기 취부
  우축: 표준
출력축 사양: 표준

웜 감속기 취부 사양
  감속기 사이즈: HO100
  감속비: 1/40
  클러치/브레이크 유무 : 있음
  취부 방향: L

### 형번 예<5>

RGIS040-004270S1S1-NNS-04B
입력축 사양
  좌축: 표준
  우축: 표준
출력축 사양: 토크 세이버
  +릴리스 검출용 근접 SW 취부
토크 세이버 취부 사양
  TSF 사이즈: TSF4
  릴리스 토크 범위: B

### 형번 예<6>

RGIS063-008270S1SA-JWF046YG06C
입력축 사양
  좌축: 입력축 1회전 검출 캠+근접 SW 부착(1연)
  우축: 웜 감속기 취부
출력축 사양: 토크 세이버 취부

웜 감속기 취부 사양
  감속기 사이즈: HO40
  감속비: 1/60
  클러치/브레이크 유무 : 있음
  취부 방향: G

토크 세이버 취부 사양
  TSF 사이즈: TSF6
  릴리스 토크 범위: C

## ●특별 사양 형번

인덱스·오실레이트·리듀서 각 시리즈 공통

RGIS 080 – 006 180 S 1 S 1 – X012345

본체 형번

특별 사양 No

※본체 형번 뒤에 특별 사양 No로 -X <6자리의 번호>를 계속 기입합니다.
이 특별 사양 형번은 고객과 사양을 협의한 후 결정합니다.
표준 옵션 이외의 특주도 있으므로 스펙을 알려 주십시오.
※고속 사양(입력축 회전 속도 200rpm 이상)은 특별 사양입니다.

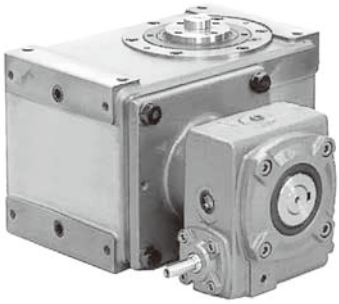

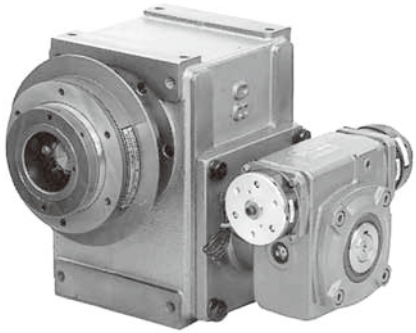

# 스탠더드 타입

## 1. 표준 본체/형번표 오실레이트 시리즈



| RGOS | 063 | – | 090 | 300 | S | T | S | 1 |
|---|---|---|---|---|---|---|---|---|
| Ⓐ | Ⓑ | | Ⓒ | Ⓓ | Ⓔ | Ⓕ | Ⓖ | Ⓗ |

| Ⓐ 기종 | Ⓑ 축간 거리 | | Ⓒ 진동각(ψ) | | Ⓓ 총분할각(θt) | | Ⓔ 캠 곡선 | | Ⓕ 요동 패턴 | |
|---|---|---|---|---|---|---|---|---|---|---|
| RGOS | 040 | 40㎜ | 120 | 120° | 180 | 180°(90°×2) | S | MS곡선 (표준) | T (표준) | 입력축을 회전 기준 위치에서 돌리기 시작할 때 출력축은 그림의 ①→②의 순서로 회전합니다. |
| | 050 | 50㎜ | 090 | 90° | 240 | 240°(120°×2) | | | | |
| | 063 | 63㎜ | 060 | 60° | 300 | 300°(150°×2) | C | MC곡선 (MCV50) | | |
| | 080 | 80㎜ | 045 | 45° | 360 | 360°(180°×2) | | | | |
| | 110 | 110㎜ | 030 | 30° | | | T | MT곡선 | | |
| | 140 | 140㎜ | | | | | | | | |
| | 180 | 180㎜ | | | | | | | | |
| | 250 | 250㎜ | | | | | | | | |
| | | | | | | | | | S | 입력축을 회전 기준 위치에서 돌리기 시작할 때 출력축은 그림의 ①→②의 순서로 회전합니다. |

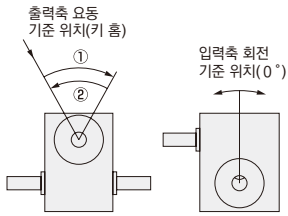


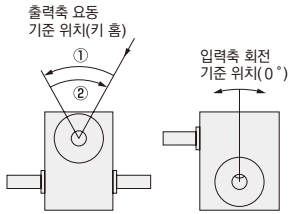


타이밍 차트의 상세 사항에 대해서는 B-7을 참조하여 주십시오.

### 형번 예<1>

RGOS110-045180STS1

축간 거리 ····· 110mm
진동각 ····· 45°
총분할각 ····· 180°(90°×2)
캠 곡선 ····· MS곡선
요동 패턴 ····· T
출력축 형상 ····· 스트레이트
설치 자세·하우징 재질 ····· 자세1·Fc 하우징

| | Ⓖ 출력축 형상 | | Ⓗ 설치 자세·하우징 재질 | | |
|---|---|---|---|---|---|
| | S | 스트레이트 | 1 | 자세1·Fc 하우징 | |
| | F | 플랜지 | 2 | 자세2·Fc 하우징 | |
| | | | 3 | 자세3·Fc 하우징 | |
| | | ※토크 세이버(옵션)를 부착한 경우의 코드는 S입니다. | 4 | 자세4·Fc 하우징 | |
| | | | 5 | 자세5·Fc 하우징 | |
| | | | 6 | 자세6·Fc 하우징 | |
| | | | A | 자세1·Aℓ 하우징 | |
| | | | B | 자세2·Aℓ 하우징 | |
| | | | C | 자세3·Aℓ 하우징 | |
| | | | D | 자세4·Aℓ 하우징 | |
| | | | E | 자세5·Aℓ 하우징 | |
| | | | F | 자세6·Aℓ 하우징 | |
| | | | | ※Fc 하우징이 표준 사양입니다. Aℓ 하우징 사양은 옵션에서 축간 거리 사양 40mm~80mm로 설정합니다. (납기는 별도 확인하여 주십시오.) | |

■자세1

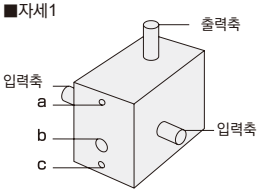


■자세2

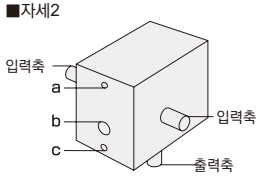


■자세3

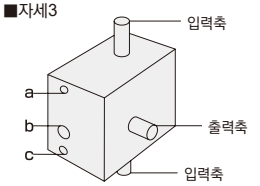


■자세4

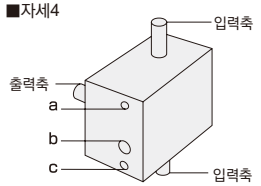


■자세5

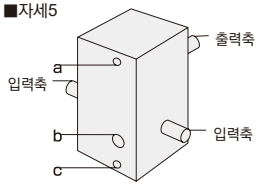


■자세6

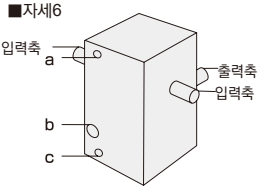


a: 급유구 b: 유면계 c: 배유구

# 스탠더드 타입

## 1. 표준 본체/형번표 리듀서 시리즈

RGCS 040 – 010 360 R L S 1

(A) (B) (C) (D) (E) (F) (G) (H)

| (A) 기종 | (B) 축간 거리 | | (C) 감속비(id) | | (D) 총분할각(θt) | | (E) 캠 곡선 | | (F) 캠의 비틀림 방향 | |
|---|---|---|---|---|---|---|---|---|---|---|
| RGCS | 040 | 40㎜ | 003 | 1/3 | 360 | 360° | R | 등속 회전 곡선 | L | 왼쪽 비틀림 |
| | 050 | 50㎜ | 004 | 1/4 | | | | | R | 오른쪽 비틀림 |
| | 063 | 63㎜ | 005 | 1/5 | | | | | | |
| | 080 | 80㎜ | 006 | 1/6 | | | | | | |
| | 110 | 110㎜ | 008 | 1/8 | | | | | | |
| | 140 | 140㎜ | 009 | 1/9 | | | | | | |
| | 180 | 180㎜ | 010 | 1/10 | | | | | | |
| | 250 | 250㎜ | 012 | 1/12 | | | | | | |

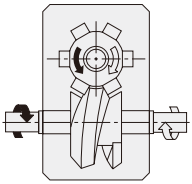

왼쪽 비틀림

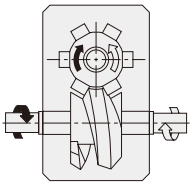

오른쪽 비틀림

타이밍 차트의 상세 사항에 대해서는 B-7을 참조하여 주십시오.

### 형번 예<1>

RGCS050-005360RRF1

축간 거리 ····· 50mm
감속비 ····· 1/5
총분할각 ····· 360°
캠 곡선 ····· 등속 회전 곡선
캠의 비틀림 방향 ····· 오른쪽 비틀림
출력축 형상 ····· 플랜지
설치 자세·하우징 재질 ····· 자세1·Fc 하우징

| | Ⓖ 출력축 형상 | | Ⓗ 설치 자세·하우징 재질 | |
|---|---|---|---|---|
| | S | 스트레이트 | 1 | 자세1·Fc 하우징 |
| | F | 플랜지 | 2 | 자세2·Fc 하우징 |
| | | | 3 | 자세3·Fc 하우징 |
| | | ※토크 세이버(옵션)를 부착한 경우의 코드는 S입니다. | 4 | 자세4·Fc 하우징 |
| | | | 5 | 자세5·Fc 하우징 |
| | | | 6 | 자세6·Fc 하우징 |
| | | | A | 자세1·Aℓ 하우징 |
| | | | B | 자세2·Aℓ 하우징 |
| | | | C | 자세3·Aℓ 하우징 |
| | | | D | 자세4·Aℓ 하우징 |
| | | | E | 자세5·Aℓ 하우징 |
| | | | F | 자세6·Aℓ 하우징 |

■자세1

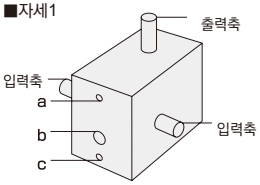


■자세2

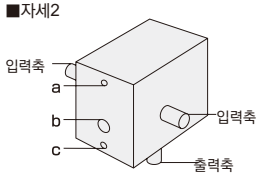


■자세3

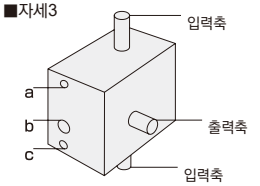


■자세4

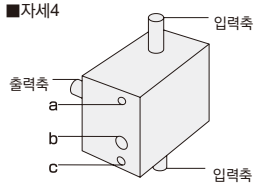


■자세5

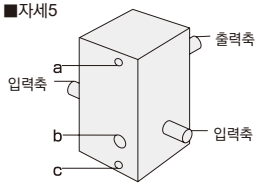


■자세6

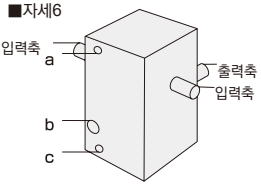


a: 급유구 b: 유면계 c: 배유구

# 스탠더드 타입

| 인덱스 | RGIS 040 |
|---|---|
| 오실레이트 | RGOS 040 |
| 리듀서 | RGCS 040 |

## ●표준 사양

## 외형 치수도

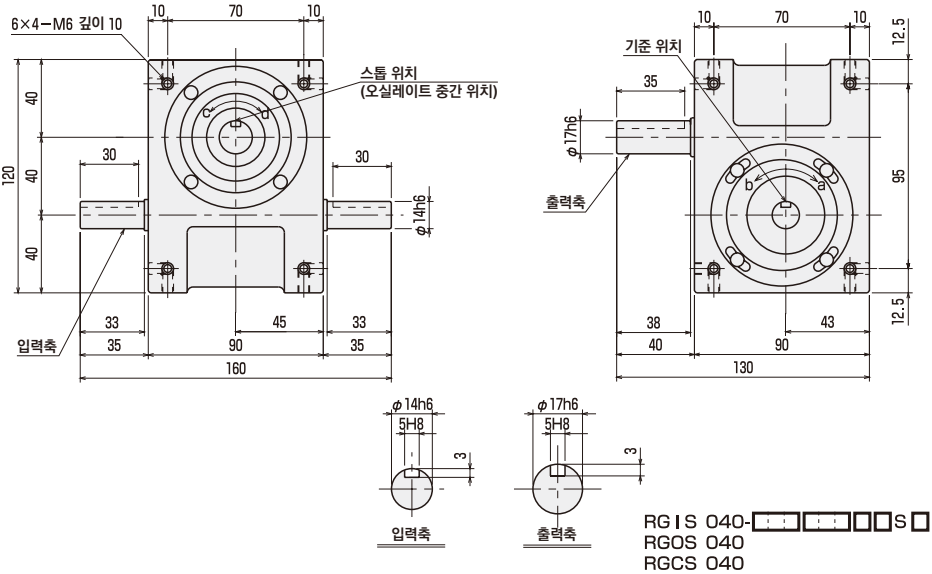


## 설치 자세와 급배유구·유면계의 위치

•급배유구(Rc1/4)

○유면계
1~4번 자세(φ20)
5~6번 자세(φ30)

| 설치 자세 | 1 | 2 | 3 |
|---|---|---|---|
| 시리즈 | RGIS/RGOS/RGCS | RGIS/RGOS/RGCS | RGIS/RGOS/RGCS |
| 치수 | 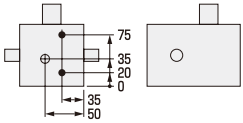 | 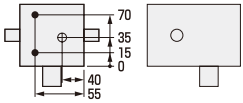 | 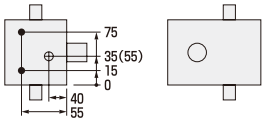 ( ) 안의 치수는 RGOS의 치수입니다. |

| 설치 자세 | 4 | 5 | 6 |
|---|---|---|---|
| 시리즈 | RGIS/RGOS/RGCS | RGIS/RGOS/RGCS | RGIS/RGOS/RGCS |
| 치수 | 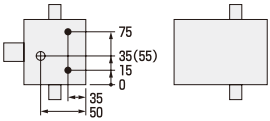 ( ) 안의 치수는 RGOS의 치수입니다. | 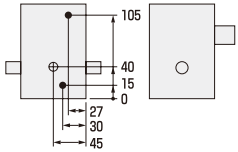 | 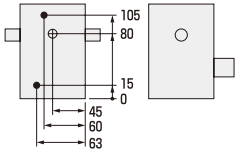 |

## 특성값 ( ) 안의 수치는 알루미늄 하우징의 데이터를 나타냅니다.

| 항목 | 단위 | 특성값 | |
|---|---|---|---|
| | | 출력축 | 입력축 |
| 허용 추력 | N | 1300(800) | 800(500) |
| 허용 레이디얼력 | N | 1200(700) | 750(450) |
| 허용 굽힘 모멘트 | N·m | 35(20) | — |
| 관성 모멘트 | kg·m² | $6.40\times10^{-5}$ | $4.61\times10^{-5}$ |

| 항목 | 단위 | 특성값 |
|---|---|---|
| 내부 마찰 토크 (Tin) | N·m | 1.9 |
| 본체 질량 | kg | 5(3) |
| 유량 | ℓ | 0.1 |
| 도장색 | | 실버 |

## 정도

| 인덱스·정도(초) | | |
|---|---|---|
| 분할 정도 | 1정류 | ±60 |
| | 2정류 | ±120 |
| | 3정류 | ±180 |
| | 4정류 | ±240 |
| 반복 정도 | | 30 |

| 오실레이트·정도(초) | |
|---|---|
| 분할 정도 | ±120 |
| 반복 정도 | 30 |

※정류 정도에 관해서는 문의하여 주십시오.

## 분할각 일람표

인덱스 시리즈 **RGIS 040** 캠 곡선/MS

| 총분할각(θt) / 분할 수(n) | | 90 | 120 | 150 | 180 | 210 | 240 | 270 | 300 | 330 |
|---|---|---|---|---|---|---|---|---|---|---|
| 1정류 | 2 | | | | | | | ○ | ○ | ○ |
| | 3 | | | | ○ | ○ | ○ | ○ | ○ | ○ |
| | 4 | | | ○ | ○ | ○ | ○ | ○ | ○ | ○ |
| | 5 | | ○ | ○ | ○ | ○ | ○ | ○ | ○ | ○ |
| | 6 | ○ | ○ | ○ | ○ | ○ | ○ | ○ | ○ | ○ |
| | 8 | ○ | ○ | ○ | ○ | ○ | ○ | ○ | ○ | ○ |
| | 9 | ○ | ○ | ○ | ○ | ○ | ○ | ○ | ○ | ○ |
| | 10 | ○ | ○ | ○ | ○ | ○ | ○ | ○ | ○ | ○ |
| | 12 | ○ | ○ | ○ | ○ | ○ | ○ | ○ | ○ | ○ |
| 2정류 | 16 | | ○ | ○ | ○ | ○ | ○ | ○ | ○ | ○ |
| | 18 | | ○ | ○ | ○ | ○ | ○ | ○ | ○ | ○ |
| | 20 | ○ | ○ | ○ | ○ | ○ | ○ | ○ | ○ | ○ |
| | 24 | ○ | ○ | ○ | ○ | ○ | ○ | ○ | ○ | ○ |
| 3정류 | 24 | | | ○ | ○ | ○ | ○ | ○ | ○ | ○ |
| | 30 | | ○ | ○ | ○ | ○ | ○ | ○ | ○ | ○ |
| | 36 | ○ | ○ | ○ | ○ | ○ | ○ | ○ | ○ | ○ |
| 4정류 | 32 | | | | ○ | ○ | ○ | ○ | ○ | ○ |
| | 36 | | | ○ | ○ | ○ | ○ | ○ | ○ | ○ |
| | 40 | | | ○ | ○ | ○ | ○ | ○ | ○ | ○ |
| | 48 | | ○ | ○ | ○ | ○ | ○ | ○ | ○ | ○ |

리듀서 시리즈 **RGCS 040**

| 총분할각(θt) / 감속비(id) | 360 |
|---|---|
| 1/3 | ○ |
| 1/4 | ○ |
| 1/5 | ○ |
| 1/6 | ○ |
| 1/8 | ○ |
| 1/9 | ○ |
| 1/10 | ○ |
| 1/12 | ○ |

오실레이트 시리즈 **RGOS 040** 캠 곡선/MS

| 총분할각(θt) / 진동각(ψ) | 90 | 120 | 180 | 240 | 300 | 360 |
|---|---|---|---|---|---|---|
| 120 | | | | | | ○ |
| 90 | | | | | ○ | ○ |
| 60 | | | ○ | ○ | ○ | ○ |
| 45 | | | ○ | ○ | ○ | ○ |
| 30 | | | ○ | ○ | ○ | ○ |

# ●옵션 부착 외형 치수도

## 웜 감속기(HO32-C/B 있음) 부착

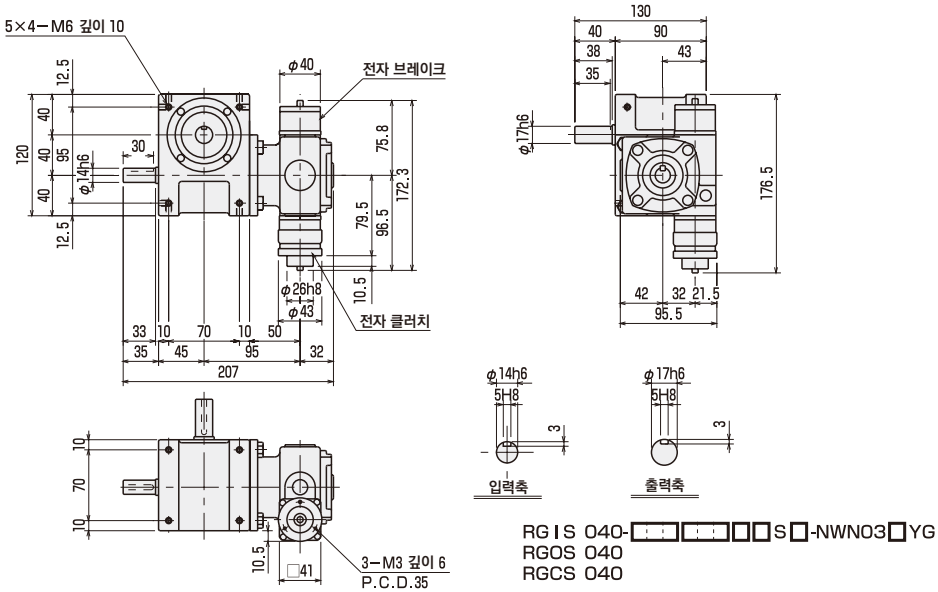


RGIS 040-□□□□□□S□-NWNO3□YG
RGOS 040
RGCS 040

## 웜 감속기(HO32-C/B 없음) 부착

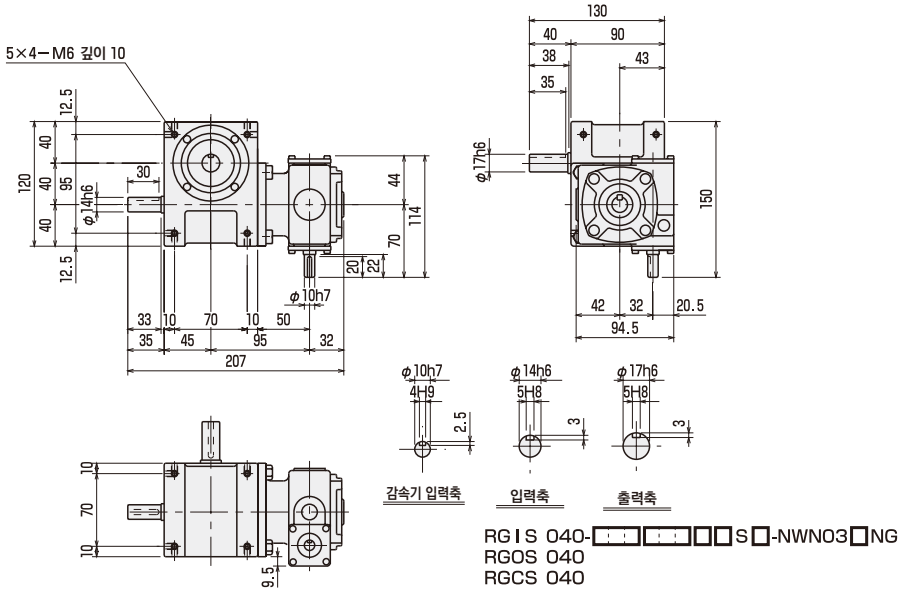


RGIS 040-□□□□□□S□-NWNO3□NG
RGOS 040
RGCS 040

## 기어 헤드+모터(C/B 부착 25W) 부착

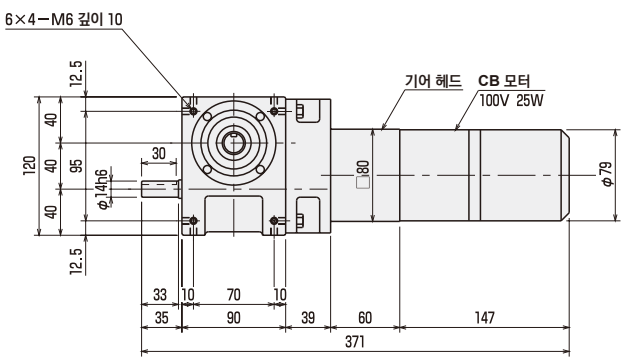


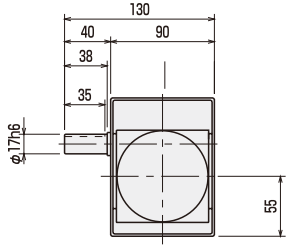


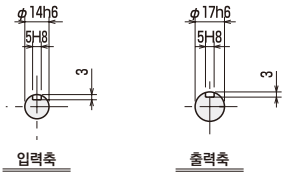


RG I S 040-□□□□□□S□-NGNCCA□G
RGOS 040
RGCS 040

## 기어 헤드+모터(C/B 부착 40W) 부착

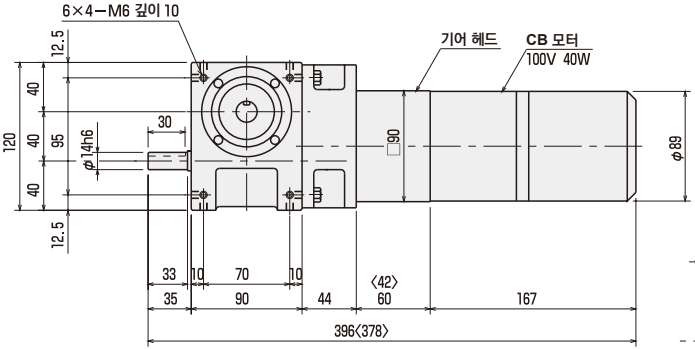


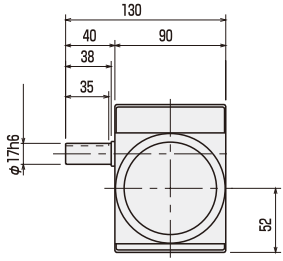


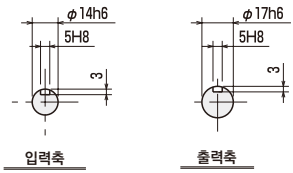


< > 안의 치수는 기어 헤드의 감속비가
1/3~1/18인 치수입니다.

RG I S 040-□□□□□□S□-NGNCDA□G
RGOS 040
RGCS 040

| | |
|---|---|
| 인덱스 | RGIS 040 |
| 오실레이트 | RGOS 040 |
| 리듀서 | RGCS 040 |

# ●옵션 부착 외형 치수도

## 토크 세이버(TSF4) 부착

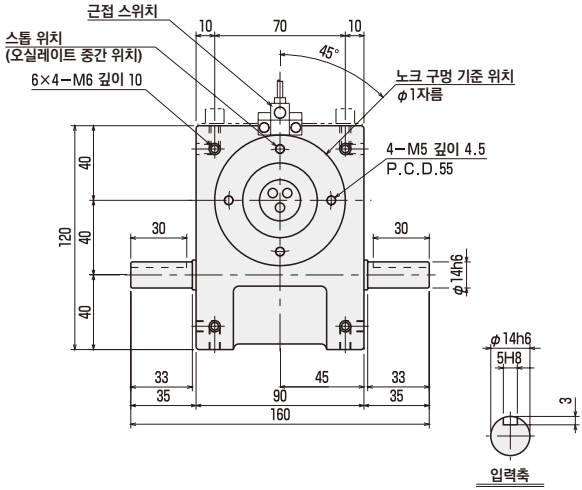


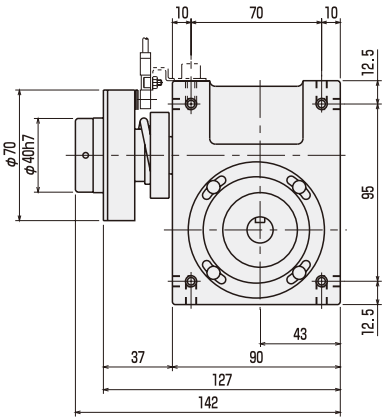


RGIS 040-□□□□□S□-NNF-04□
RGOS 040
RGCS 040

## 토크 세이버(TSF5) 부착

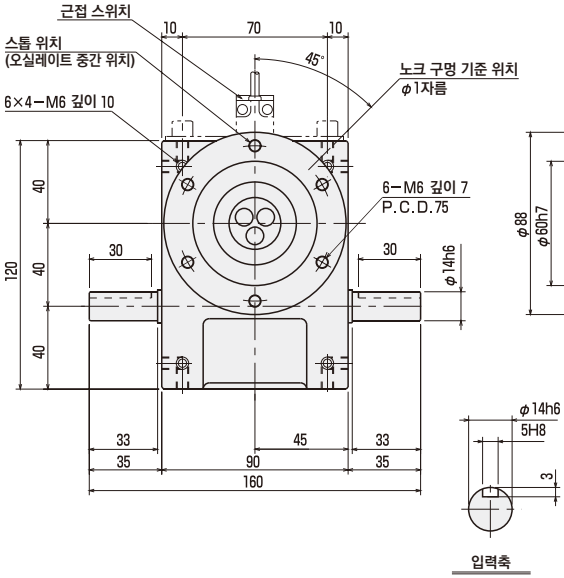


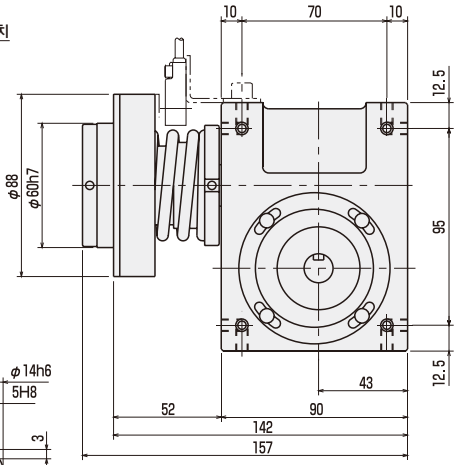


RGIS 040-□□□□□S□-NNF-05□
RGOS 040
RGCS 040

## 토크 가드(TGX20) 부착

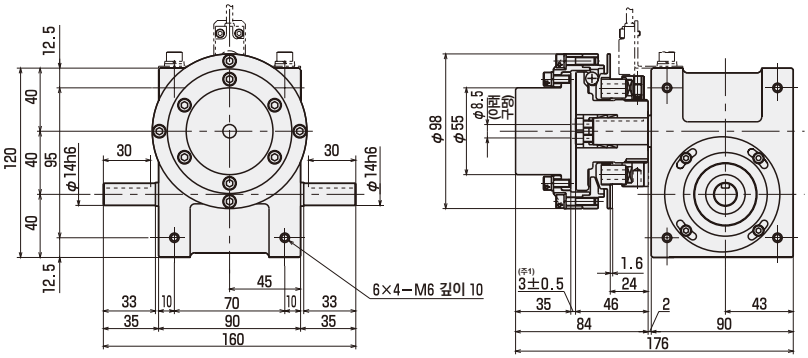


RG I S 040-□□□□□S□-NNX-20□
RGOS 040
RGCS 040

주1: 치수 범위 내에서 장치에 조립 바랍니다.

# 스탠더드 타입

| | |
|---|---|
| 인덱스 | RGIS 040 |
| 오실레이트 | RGOS 040 |
| 리듀서 | RGCS 040 |

●표준 사양

## 외형 치수도

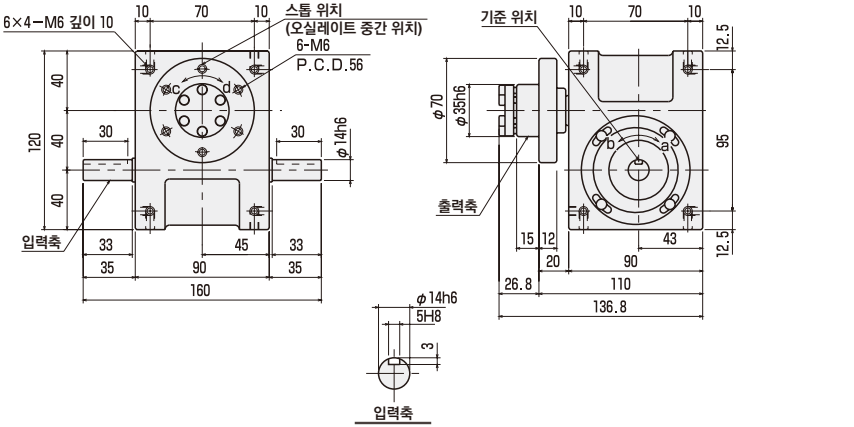


RGIS 040-□□□□□□F□
RGOS 040
RGCS 040

## 설치 자세와 급배유구·유면계의 위치

•급배유구(Rc¼)

○유면계
1~4번 자세(φ20)
5~6번 자세(φ30)

| 설치 자세 | 1 | 2 | 3 |
|---|---|---|---|
| 시리즈 | RGIS/RGOS/RGCS | RGIS/RGOS/RGCS | RGIS/RGOS/RGCS |
| 치수 | 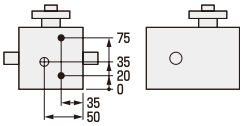 | 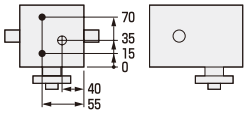 | 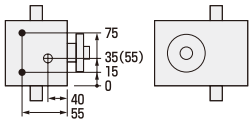 ( ) 안의 치수는 RGOS의 치수입니다. |

| 설치 자세 | 4 | 5 | 6 |
|---|---|---|---|
| 시리즈 | RGIS/RGOS/RGCS | RGIS/RGOS/RGCS | RGIS/RGOS/RGCS |
| 치수 | 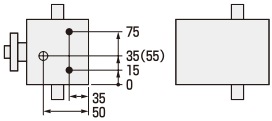 ( ) 안의 치수는 RGOS의 치수입니다. | 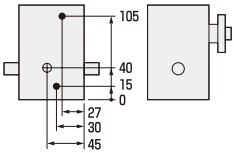 | 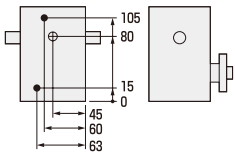 |

## 특성값 ( ) 안의 수치는 알루미늄 하우징의 데이터를 나타냅니다.

| 항목 | 단위 | 특성값 | |
|---|---|---|---|
| | | 출력축 | 입력축 |
| 허용 추력 | N | 1300(800) | 800(500) |
| 허용 레이디얼력 | N | 1200(700) | 750(450) |
| 허용 굽힘 모멘트 | N·m | 35(20) | — |
| 관성 모멘트 | kg·m² | $3.14\times10^{-4}$ | $4.61\times10^{-5}$ |

| 항목 | 단위 | 특성값 |
|---|---|---|
| 내부 마찰 토크 (Tin) | N·m | 1.9 |
| 본체 질량 | kg | 5(3) |
| 유량 | ℓ | 0.1 |
| 도장색 | | 실버 |

## 정도

| 인덱스·정도(초) | | |
|---|---|---|
| 분할 정도 | 1정류 | ±60 |
| | 2정류 | ±120 |
| | 3정류 | ±180 |
| | 4정류 | ±240 |
| 반복 정도 | | 30 |

| 오실레이트·정도(초) | |
|---|---|
| 분할 정도 | ±120 |
| 반복 정도 | 30 |

※정류 정도에 관해서는 문의하여 주십시오.

## 분할각 일람표

인덱스 시리즈 **RGIS 040** 캠 곡선/MS

| 총분할각(θt) / 분할 수(n) | | 90 | 120 | 150 | 180 | 210 | 240 | 270 | 300 | 330 |
|---|---|---|---|---|---|---|---|---|---|---|
| 1정류 | 2 | | | | | | | ○ | ○ | ○ |
| | 3 | | | | ○ | ○ | ○ | ○ | ○ | ○ |
| | 4 | | | ○ | ○ | ○ | ○ | ○ | ○ | ○ |
| | 5 | | ○ | ○ | ○ | ○ | ○ | ○ | ○ | ○ |
| | 6 | ○ | ○ | ○ | ○ | ○ | ○ | ○ | ○ | ○ |
| | 8 | ○ | ○ | ○ | ○ | ○ | ○ | ○ | ○ | ○ |
| | 9 | ○ | ○ | ○ | ○ | ○ | ○ | ○ | ○ | ○ |
| | 10 | ○ | ○ | ○ | ○ | ○ | ○ | ○ | ○ | ○ |
| | 12 | ○ | ○ | ○ | ○ | ○ | ○ | ○ | ○ | ○ |
| 2정류 | 16 | | ○ | ○ | ○ | ○ | ○ | ○ | ○ | ○ |
| | 18 | | ○ | ○ | ○ | ○ | ○ | ○ | ○ | ○ |
| | 20 | ○ | ○ | ○ | ○ | ○ | ○ | ○ | ○ | ○ |
| | 24 | ○ | ○ | ○ | ○ | ○ | ○ | ○ | ○ | ○ |
| 3정류 | 24 | | | ○ | ○ | ○ | ○ | ○ | ○ | ○ |
| | 30 | | ○ | ○ | ○ | ○ | ○ | ○ | ○ | ○ |
| | 36 | ○ | ○ | ○ | ○ | ○ | ○ | ○ | ○ | ○ |
| 4정류 | 32 | | | | ○ | ○ | ○ | ○ | ○ | ○ |
| | 36 | | | ○ | ○ | ○ | ○ | ○ | ○ | ○ |
| | 40 | | | ○ | ○ | ○ | ○ | ○ | ○ | ○ |
| | 48 | | ○ | ○ | ○ | ○ | ○ | ○ | ○ | ○ |

리듀서 시리즈 **RGCS 040**

| 총분할각(θt) / 감속비(id) | 360 |
|---|---|
| 1/3 | ○ |
| 1/4 | ○ |
| 1/5 | ○ |
| 1/6 | ○ |
| 1/8 | ○ |
| 1/9 | ○ |
| 1/10 | ○ |
| 1/12 | ○ |

오실레이트 시리즈 **RGOS 040** 캠 곡선/MS

| 총분할각(θt) / 진동각(ψ) | 90 | 120 | 180 | 240 | 300 | 360 |
|---|---|---|---|---|---|---|
| 120 | | | | | | ○ |
| 90 | | | | | ○ | ○ |
| 60 | | | ○ | ○ | ○ | ○ |
| 45 | | | ○ | ○ | ○ | ○ |
| 30 | | | ○ | ○ | ○ | ○ |

| | |
|---|---|
| 인덱스 | RGIS 040 |
| 오실레이트 | RGOS 040 |
| 리듀서 | RGCS 040 |

# ●옵션 부착 외형 치수도

## 웜 감속기(HO32-C/B 있음) 부착

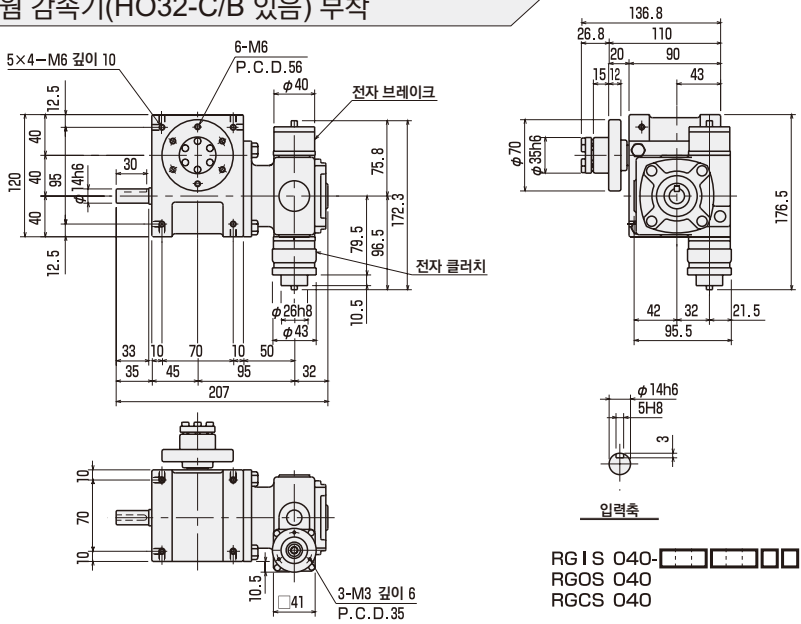


RGIS 040-□□□□□□F□-NWN03□YG
RGOS 040
RGCS 040

## 웜 감속기(HO32-C/B 없음) 부착

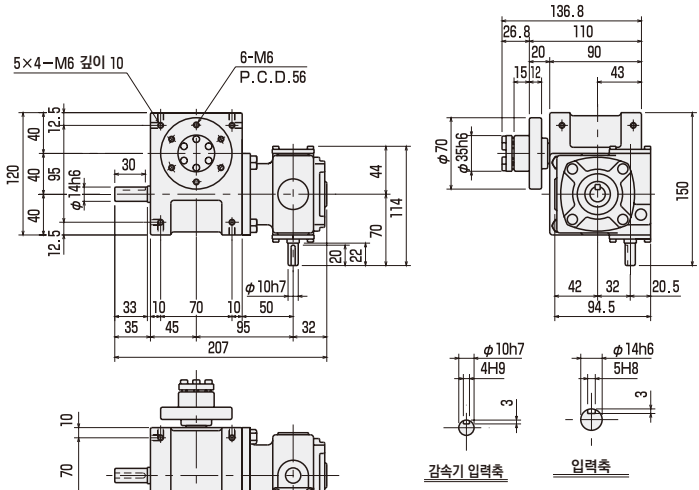


RGIS 040-□□□□□□F□-NWN03□NG
RGOS 040
RGCS 040

## 기어 헤드+모터(C/B 부착 25W) 부착

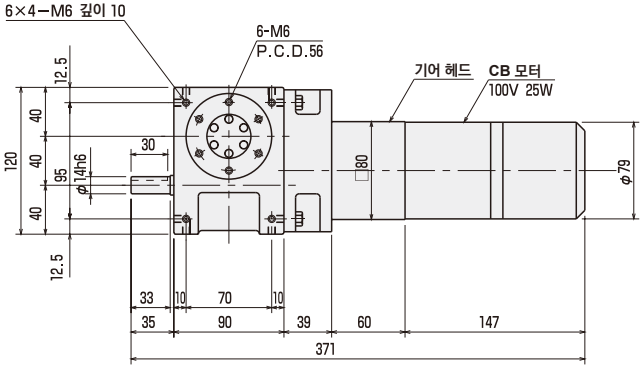


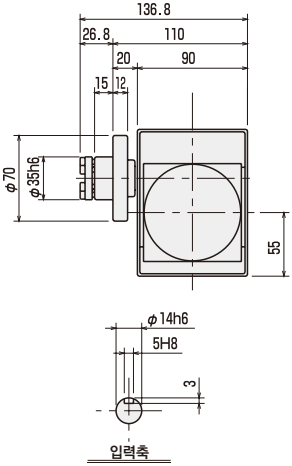


RG I S 040-□□□□□F□-NGNCCA□G
RGOS 040
RGCS 040

## 기어 헤드+모터(C/B 부착 40W) 부착

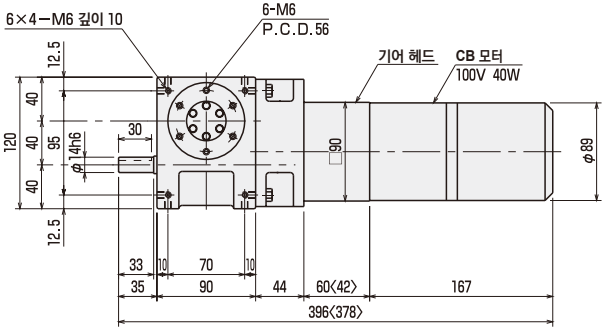


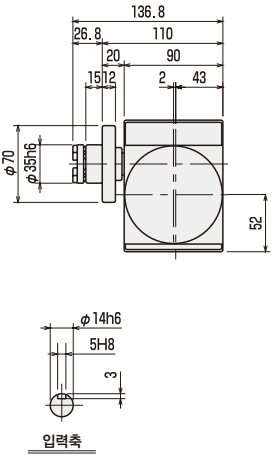


< > 안의 치수는 기어 헤드의 감속비가 1/3~1/18인 치수입니다.

RG I S 040-□□□□□□F□-NGNCDA□G
RGOS 040
RGCS 040

# 스탠더드 타입

| 인덱스 | RGIS 050 |
|---|---|
| 오실레이트 | RGOS 050 |
| 리듀서 | RGCS 050 |

●표준 사양

## 외형 치수도

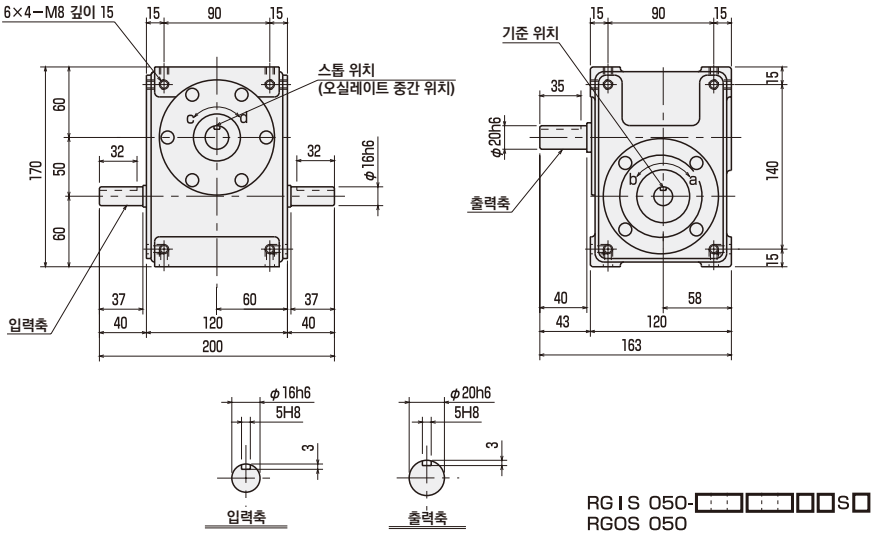


## 설치 자세와 급배유구·유면계의 위치

| 설치 자세 | 1 | 2 | 3 |
|---|---|---|---|
| 시리즈 | RGIS/RGOS/RGCS | RGIS/RGOS/RGCS | RGIS/RGOS/RGCS |
| 치수 | 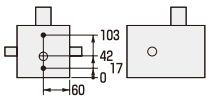 | 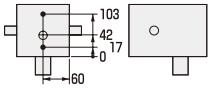 | 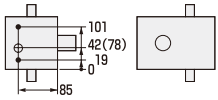 ( ) 안의 치수는 RGOS의 치수입니다. |

• 급배유구(Rc1/4)
○ 유면계(φ20)

| 설치 자세 | 4 | 5 | 6 | |
|---|---|---|---|---|
| 시리즈 | RGIS/RGOS/RGCS | RGIS/RGOS/RGCS | RGIS/RGCS | RGOS |
| 치수 | 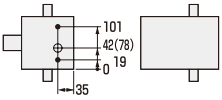 ( ) 안의 치수는 RGOS의 치수입니다. | 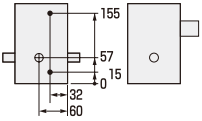 | 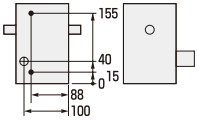 | 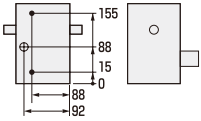 |

## 특성값 ( ) 안의 수치는 알루미늄 하우징의 데이터를 나타냅니다.

| 항목 | 단위 | 특성값 | |
|---|---|---|---|
| | | 출력축 | 입력축 |
| 허용 추력 | N | 2200(1300) | 1200(700) |
| 허용 레이디얼력 | N | 2000(1200) | 900(550) |
| 허용 굽힘 모멘트 | N·m | 55(35) | — |
| 관성 모멘트 | kg·m² | $2.20\times10^{-4}$ | $2.57\times10^{-4}$ |

| 항목 | 단위 | 특성값 |
|---|---|---|
| 내부 마찰 토크 (Tin) | N·m | 3.0 |
| 본체 질량 | kg | 11(7.5) |
| 유량 | ℓ | 0.5 |
| 도장색 | | 실버 |

## 정도 (☆연의 분할 수)

| 인덱스·정도(초) | | |
|---|---|---|
| 분할 정도 | 1정류 | ±30 |
| | 2정류 | ±90 |
| | 3정류 | ±135 |
| | 4정류 | ±180 |
| 반복 정도 | | 15 |

(☆연 이외의 분할 수)

| 인덱스·정도(초) | | |
|---|---|---|
| 분할 정도 | 1정류 | ±60 |
| | 2정류 | ±120 |
| | 3정류 | ±180 |
| | 4정류 | ±240 |
| 반복 정도 | | 30 |

※정류 정도에 관해서는 문의하여 주십시오.

## 분할각 일람표

인덱스 시리즈 **RGIS 050** 캠 곡선/MS

| 총분할각(θt) / 분할 수(n) | | 90 | 120 | 150 | 180 | 210 | 240 | 270 | 300 | 330 |
|---|---|---|---|---|---|---|---|---|---|---|
| 1정류 | ☆ 2 | | | | | | | ○ | ○ | ○ |
| | ☆ 3 | | | | ○ | ○ | ○ | ○ | ○ | ○ |
| | ☆ 4 | | | ○ | ○ | ○ | ○ | ○ | ○ | ○ |
| | ☆ 5 | | ○ | ○ | ○ | ○ | ○ | ○ | ○ | ○ |
| | ☆ 6 | ○ | ○ | ○ | ○ | ○ | ○ | ○ | ○ | ○ |
| | ☆ 8 | ○ | ○ | ○ | ○ | ○ | ○ | ○ | ○ | ○ |
| | ☆ 9 | ○ | ○ | ○ | ○ | ○ | ○ | ○ | ○ | ○ |
| | 10 | ○ | ○ | ○ | ○ | ○ | ○ | ○ | ○ | ○ |
| | 12 | ○ | ○ | ○ | ○ | ○ | ○ | ○ | ○ | ○ |
| 2정류 | ☆16 | | ○ | ○ | ○ | ○ | ○ | ○ | ○ | ○ |
| | ☆18 | | ○ | ○ | ○ | ○ | ○ | ○ | ○ | ○ |
| | 20 | ○ | ○ | ○ | ○ | ○ | ○ | ○ | ○ | ○ |
| | 24 | ○ | ○ | ○ | ○ | ○ | ○ | ○ | ○ | ○ |
| 3정류 | ☆24 | | | ○ | ○ | ○ | ○ | ○ | ○ | ○ |
| | 30 | | ○ | ○ | ○ | ○ | ○ | ○ | ○ | ○ |
| | 36 | ○ | ○ | ○ | ○ | ○ | ○ | ○ | ○ | ○ |
| 4정류 | ☆32 | | | | ○ | ○ | ○ | ○ | ○ | ○ |
| | ☆36 | | | ○ | ○ | ○ | ○ | ○ | ○ | ○ |
| | 40 | | | ○ | ○ | ○ | ○ | ○ | ○ | ○ |
| | 48 | | ○ | ○ | ○ | ○ | ○ | ○ | ○ | ○ |

리듀서 시리즈 **RGCS 050**

| 총분할각(θt) / 감속비(id) | 360 |
|---|---|
| 1/3 | ○ |
| 1/4 | ○ |
| 1/5 | ○ |
| 1/6 | ○ |
| 1/8 | ○ |
| 1/9 | ○ |
| 1/10 | ○ |
| 1/12 | ○ |

오실레이트 시리즈 **RGOS 050** 캠 곡선/MS

| 총분할각(θt) / 진동각(ψ) | 90 | 120 | 180 | 240 | 300 | 360 |
|---|---|---|---|---|---|---|
| ★120 | | | | | | ○ |
| ★ 90 | | | | | ○ | ○ |
| ★ 60 | | | ○ | ○ | ○ | ○ |
| ★ 45 | | | ○ | ○ | ○ | ○ |
| 30 | | | ○ | ○ | ○ | ○ |

(★연의 진동각)

| 오실레이트·정도(초) | |
|---|---|
| 분할 정도 | ±90 |
| 반복 정도 | 15 |

(★연 이외의 진동각)

| 오실레이트·정도(초) | |
|---|---|
| 분할 정도 | ±120 |
| 반복 정도 | 30 |

※정류 정도에 대해서는 문의하여 주십시오.

| | |
|---|---|
| 인덱스 | RG I S 050 |
| 오실레이트 | RGOS 050 |
| 리듀서 | RGCS 050 |

# ●옵션 부착 외형 치수도

## 웜 감속기(HO32-C/B 있음) 부착

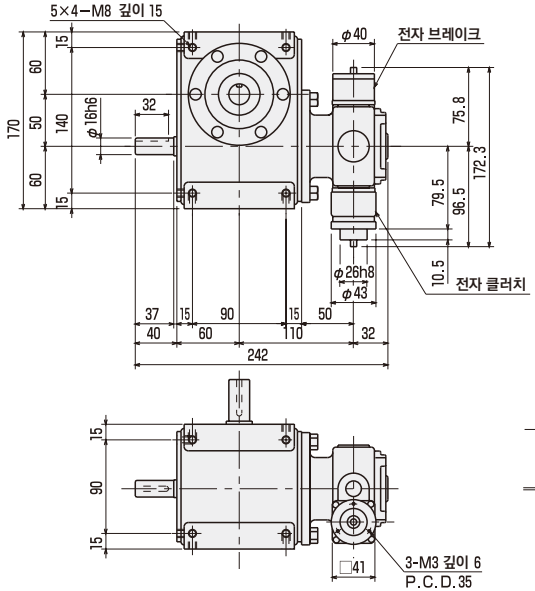


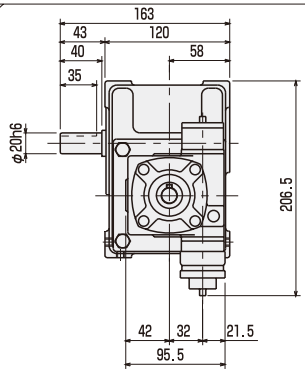


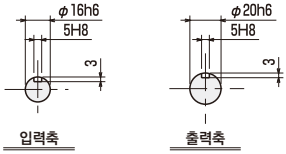


RG I S 050-□□□□□□S□-NWN03□YG
RGOS 050
RGCS 050

## 웜 감속기(HO32-C/B 없음) 부착

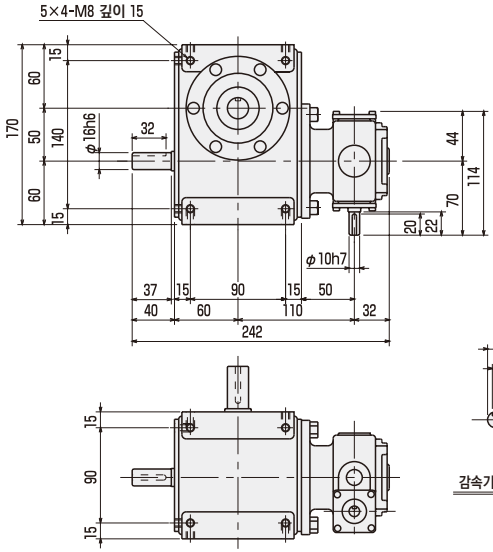


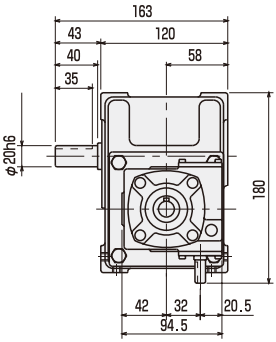


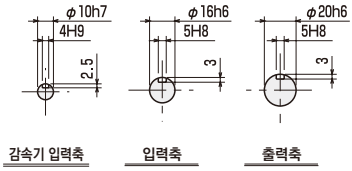


RG I S 050-□□□□□□S□-NWN03□NG
RGOS 050
RGCS 050

## 기어 헤드+모터(C/B 부착 40W) 부착

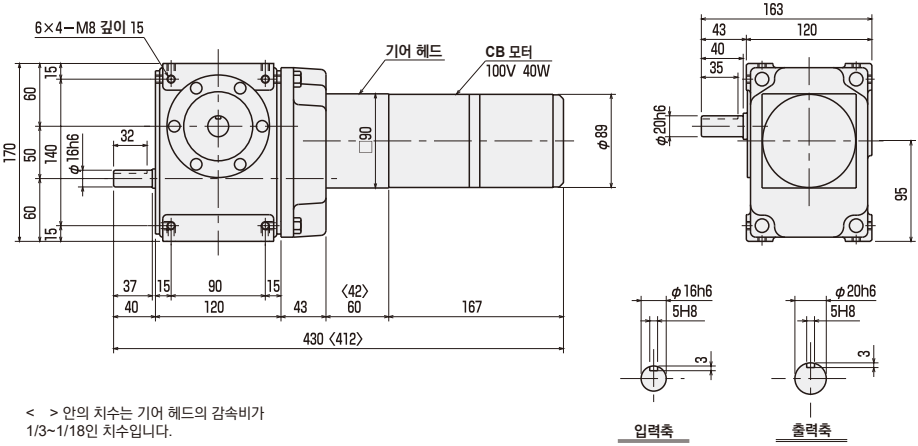


< > 안의 치수는 기어 헤드의 감속비가
1/3~1/18인 치수입니다.

RG I S 050-□□□□□S□-NGNCDA□G
RGOS 050
RGCS 050

## 기어 헤드+모터(C/B 부착 60W) 부착

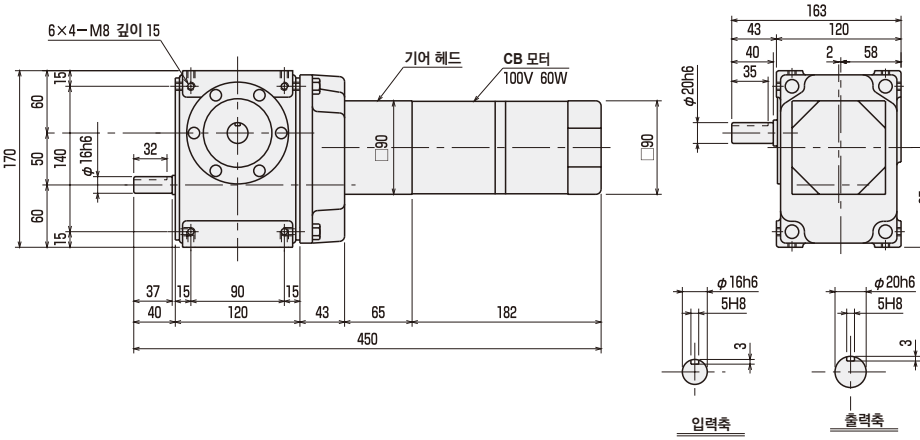


RG I S 050-□□□□□S□-NGNCEA□G
RGOS 050
RGCS 050

| | |
|---|---|
| 인덱스 | RG I S 050 |
| 오실레이트 | RGOS 050 |
| 리듀서 | RGCS 050 |

# ●옵션 부착 외형 치수도

## 토크 세이버(TSF5) 부착

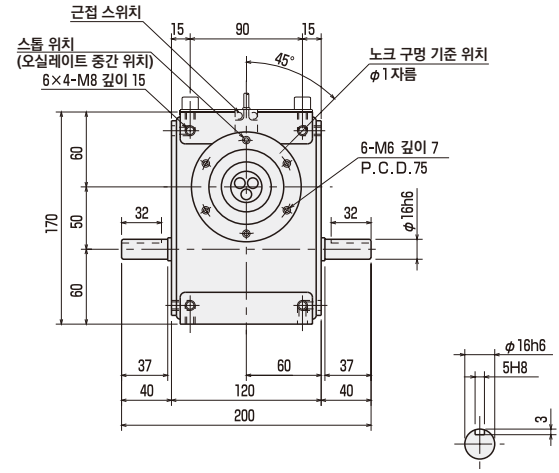


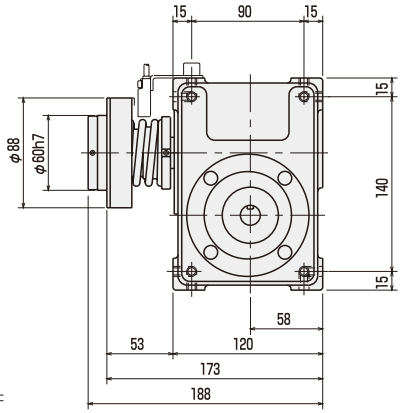


RG I S 050-□□□□□S□-NNF-05□
RGOS 050
RGCS 050

## 토크 세이버(TSF6) 부착

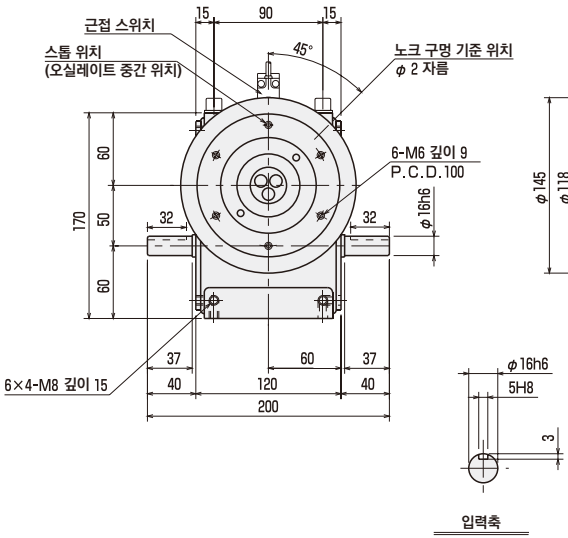


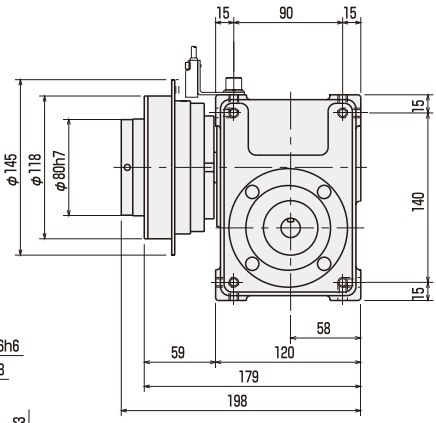


RG I S 050-□□□□□S□-NNF-06□
RGOS 050
RGCS 050

## 토크 가드(TGX20) 부착

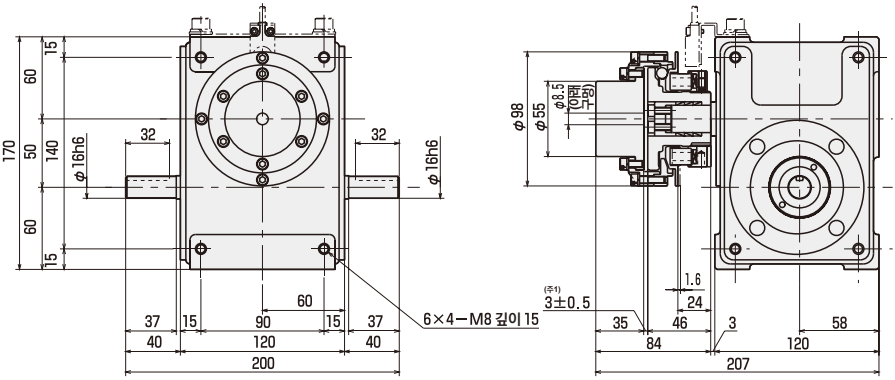


RG I S 050-□□□□□S□-NNX-20□
RGOS 050
RGCS 050

주1: 치수 범위 내에서 장치에 조립 바랍니다.

| | |
|---|---|
| 인덱스 | RG I S 050 |
| 오실레이트 | RGOS 050 |
| 리듀서 | RGCS 050 |

# ●옵션 부착 외형 치수도

## 중공축형 기어드 모터(0.1kW) 부착

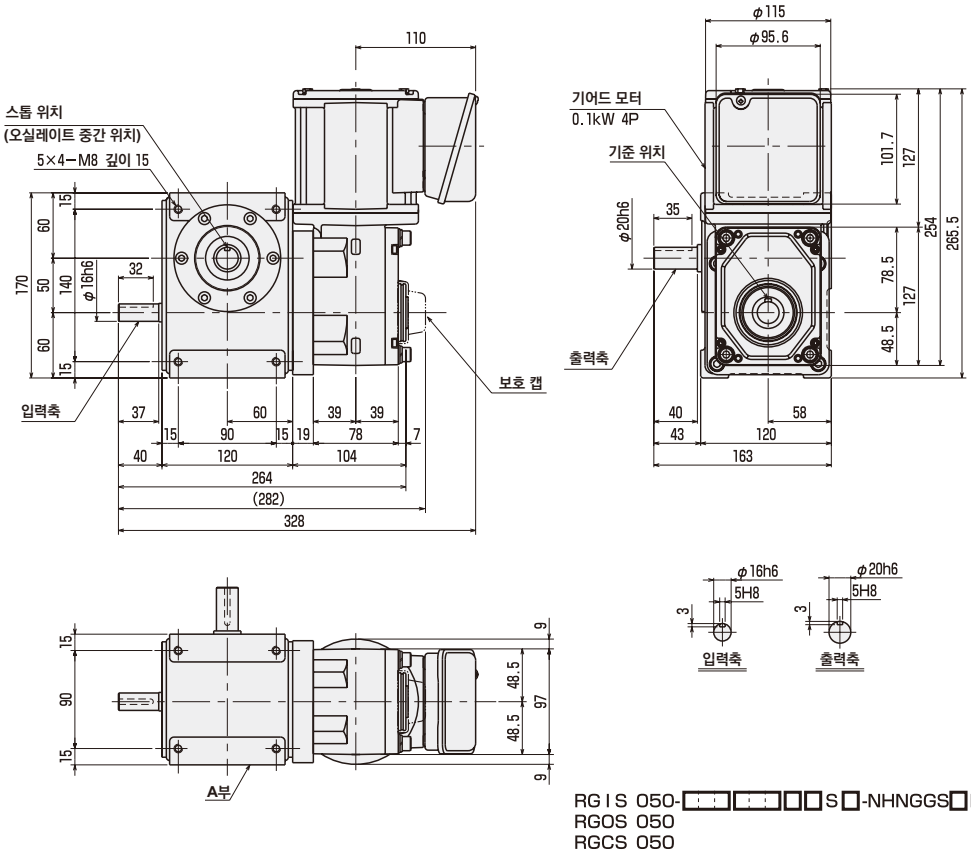


RG I S 050-□□□□□S□-NHNGGS□F
RGOS 050
RGCS 050

※모터는 하우징 단면(A부)보다 튀어나오는 경우가 있습니다.

## 중공축형 기어드 모터(0.2kW) 부착

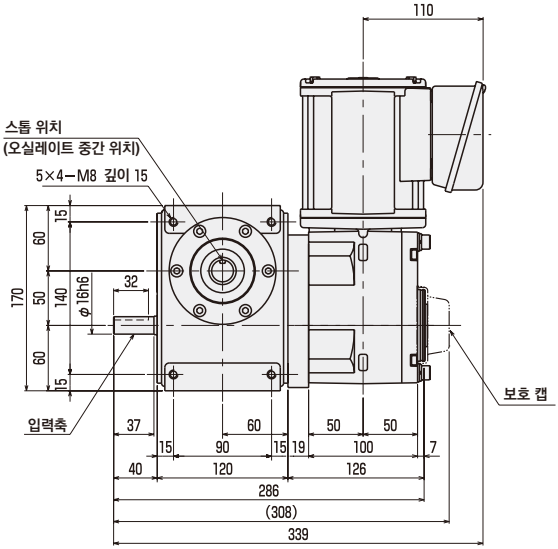


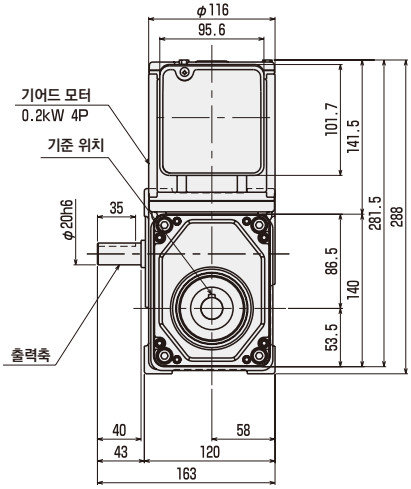


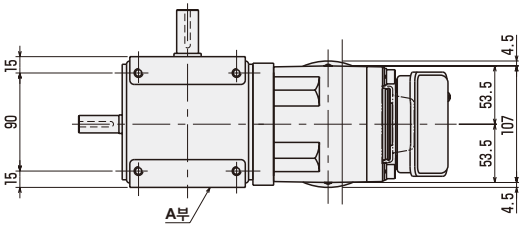


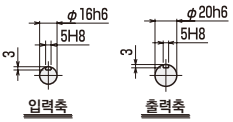


RG I S 050-□□□□□S□-NHNGHS□F
RGOS 050
RGCS 050

※모터는 하우징 단면(A부)보다 튀어나오는 경우가 있습니다.

# 스탠더드 타입

| 인덱스 | RG I S 050 |
|---|---|
| 오실레이트 | RGOS 050 |
| 리듀서 | RGCS 050 |

●표준 사양

## 외형 치수도

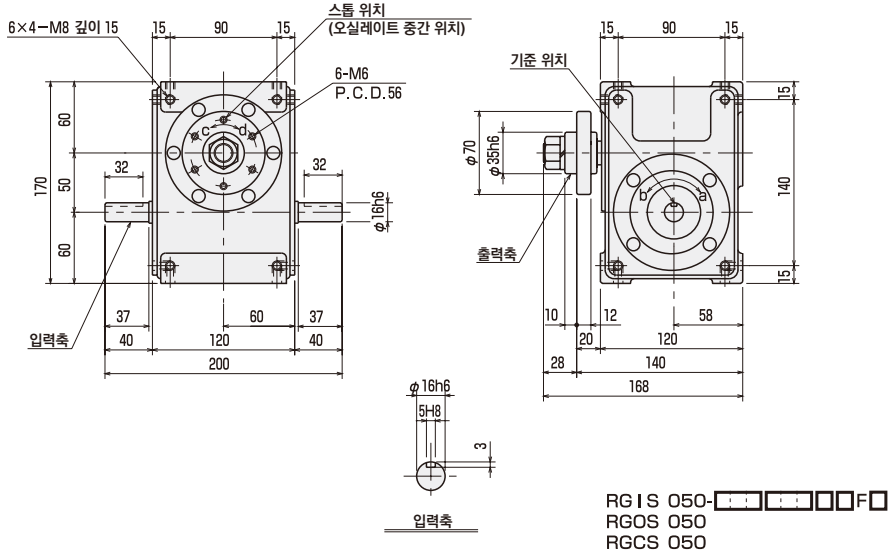


## 설치 자세와 급배유구·유면계의 위치

| 설치 자세 | 1 | 2 | 3 |
|---|---|---|---|
| 시리즈 | RGIS/RGOS/RGCS | RGIS/RGOS/RGCS | RGIS/RGOS/RGCS |
| 치수 | 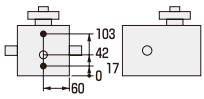  | 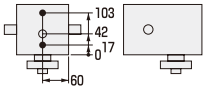  | 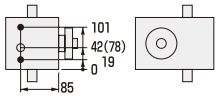  ( ) 안의 치수는 RGOS의 치수입니다. |

• 급배유구(Rc1/4)
○ 유면계(φ20)

| 설치 자세 | 4 | 5 | 6 | |
|---|---|---|---|---|
| 시리즈 | RGIS/RGOS/RGCS | RGIS/RGOS/RGCS | RGIS/RGCS | RGOS |
| 치수 | 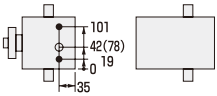  ( ) 안의 치수는 RGOS의 치수입니다. | 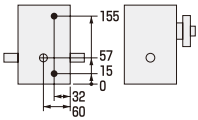  | 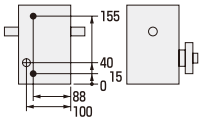  | 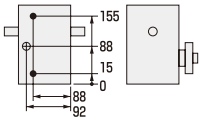  |

## 특성값 ( ) 안의 수치는 알루미늄 하우징의 데이터를 나타냅니다.

| 항목 | 단위 | 특성값 | |
|---|---|---|---|
| | | 출력축 | 입력축 |
| 허용 추력 | N | 2200(1300) | 1200(700) |
| 허용 레이디얼력 | N | 2000(1200) | 900(550) |
| 허용 굽힘 모멘트 | N·m | 55(35) | — |
| 관성 모멘트 | kg·m² | $4.69\times10^{-4}$ | $2.57\times10^{-4}$ |

| 항목 | 단위 | 특성값 |
|---|---|---|
| 내부 마찰 토크 (Tin) | N·m | 3.0 |
| 본체 질량 | kg | 11(7.5) |
| 유량 | ℓ | 0.5 |
| 도장색 | | 실버 |

## 정도 (☆연의 분할 수)

| 인덱스·정도(초) | | |
|---|---|---|
| 분할 정도 | 1정류 | ±30 |
| | 2정류 | ±90 |
| | 3정류 | ±135 |
| | 4정류 | ±180 |
| 반복 정도 | | 15 |

(☆연 이외의 분할 수)

| 인덱스·정도(초) | | |
|---|---|---|
| 분할 정도 | 1정류 | ±60 |
| | 2정류 | ±120 |
| | 3정류 | ±180 |
| | 4정류 | ±240 |
| 반복 정도 | | 30 |

※정류 정도에 관해서는 문의하여 주십시오.

## 분할각 일람표

인덱스 시리즈 **RGIS 050** 캠 곡선/MS

| 총분할각(θt) / 분할 수(n) | | 90 | 120 | 150 | 180 | 210 | 240 | 270 | 300 | 330 |
|---|---|---|---|---|---|---|---|---|---|---|
| 1정류 | ☆ 2 | | | | | | | ○ | ○ | ○ |
| | ☆ 3 | | | | ○ | ○ | ○ | ○ | ○ | ○ |
| | ☆ 4 | | | ○ | ○ | ○ | ○ | ○ | ○ | ○ |
| | ☆ 5 | | ○ | ○ | ○ | ○ | ○ | ○ | ○ | ○ |
| | ☆ 6 | ○ | ○ | ○ | ○ | ○ | ○ | ○ | ○ | ○ |
| | ☆ 8 | ○ | ○ | ○ | ○ | ○ | ○ | ○ | ○ | ○ |
| | ☆ 9 | ○ | ○ | ○ | ○ | ○ | ○ | ○ | ○ | ○ |
| | 10 | ○ | ○ | ○ | ○ | ○ | ○ | ○ | ○ | ○ |
| | 12 | ○ | ○ | ○ | ○ | ○ | ○ | ○ | ○ | ○ |
| 2정류 | ☆16 | | ○ | ○ | ○ | ○ | ○ | ○ | ○ | ○ |
| | ☆18 | | ○ | ○ | ○ | ○ | ○ | ○ | ○ | ○ |
| | 20 | ○ | ○ | ○ | ○ | ○ | ○ | ○ | ○ | ○ |
| | 24 | ○ | ○ | ○ | ○ | ○ | ○ | ○ | ○ | ○ |
| 3정류 | ☆24 | | | ○ | ○ | ○ | ○ | ○ | ○ | ○ |
| | 30 | | ○ | ○ | ○ | ○ | ○ | ○ | ○ | ○ |
| | 36 | ○ | ○ | ○ | ○ | ○ | ○ | ○ | ○ | ○ |
| 4정류 | ☆32 | | | | ○ | ○ | ○ | ○ | ○ | ○ |
| | ☆36 | | | ○ | ○ | ○ | ○ | ○ | ○ | ○ |
| | 40 | | | ○ | ○ | ○ | ○ | ○ | ○ | ○ |
| | 48 | | ○ | ○ | ○ | ○ | ○ | ○ | ○ | ○ |

리듀서 시리즈 **RGCS 050**

| 총분할각(θt) / 감속비(id) | 360 |
|---|---|
| 1/3 | ○ |
| 1/4 | ○ |
| 1/5 | ○ |
| 1/6 | ○ |
| 1/8 | ○ |
| 1/9 | ○ |
| 1/10 | ○ |
| 1/12 | ○ |

오실레이트 시리즈 **RGOS 050** 캠 곡선/MS

| 총분할각(θt) / 진동각(ψ) | 90 | 120 | 180 | 240 | 300 | 360 |
|---|---|---|---|---|---|---|
| ★120 | | | | | | ○ |
| ★ 90 | | | | | ○ | ○ |
| ★ 60 | | | ○ | ○ | ○ | ○ |
| ★ 45 | | | ○ | ○ | ○ | ○ |
| 30 | | | ○ | ○ | ○ | ○ |

(★연의 진동각)

| 오실레이트·정도(초) | |
|---|---|
| 분할 정도 | ±90 |
| 반복 정도 | 15 |

(★연 이외의 진동각)

| 오실레이트·정도(초) | |
|---|---|
| 분할 정도 | ±120 |
| 반복 정도 | 30 |

※정류 정도에 대해서는 문의하여 주십시오.

| | |
|---|---|
| 인덱스 | RGIS 050 |
| 오실레이트 | RGOS 050 |
| 리듀서 | RGCS 050 |

# ●옵션 부착 외형 치수도

## 웜 감속기(HO32-C/B 있음) 부착

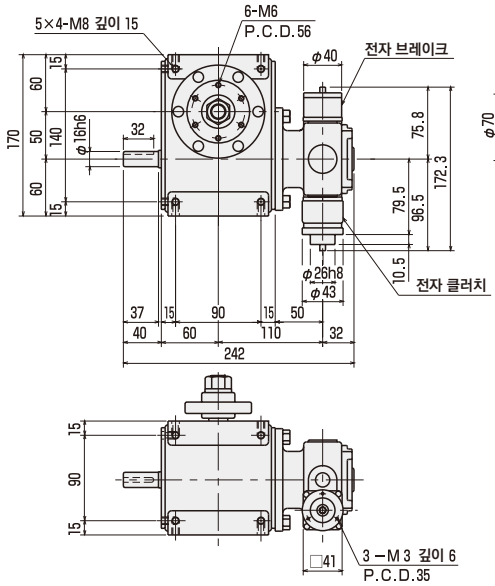


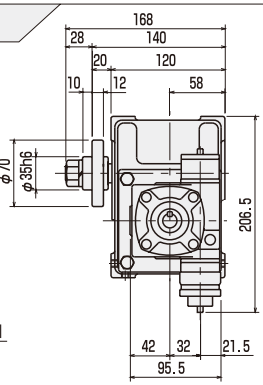

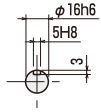


RGIS 050-□□□□□□F□-NWN03□YG
RGOS 050
RGCS 050

## 웜 감속기(HO32-C/B 없음) 부착

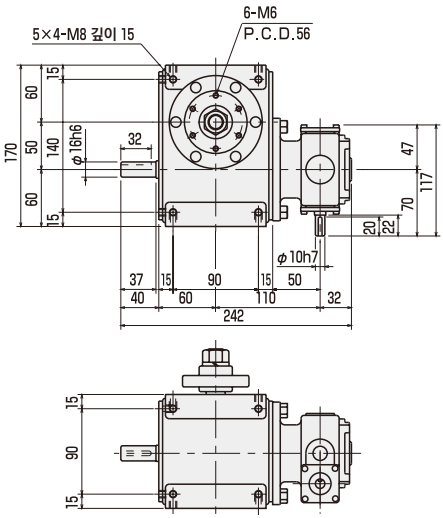


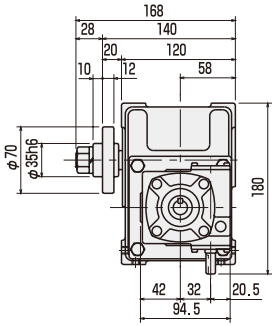

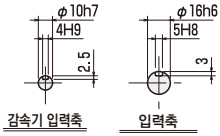


RGIS 050-□□□□□□F□-NWN03□NG
RGOS 050
RGCS 050

## 기어 헤드+모터(C/B 부착 40W) 부착

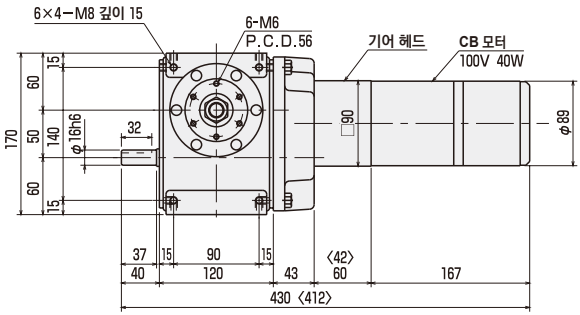


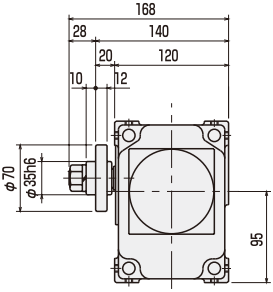


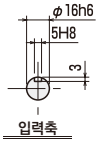


< > 안의 치수는 기어 헤드의 감속비가
1/3~1/18인 치수입니다.

RGIS 050-□□□□□F□-NGNCDA□G
RGOS 050
RGCS 050

## 기어 헤드+모터(C/B 부착 60W) 부착

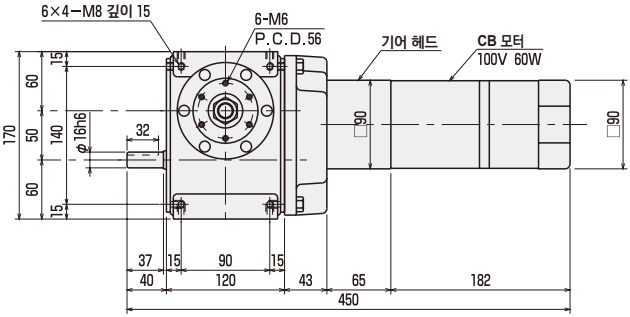


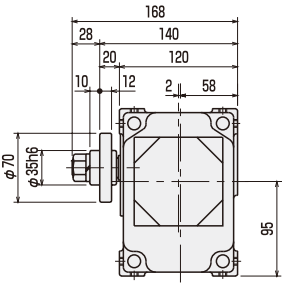


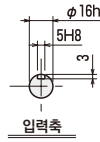


RGIS 050-□□□□□F□-NGNCEA□G
RGOS 050
RGCS 050

| | |
|---|---|
| 인덱스 | RG I S 050 |
| 오실레이트 | RGOS 050 |
| 리듀서 | RGCS 050 |

## ●옵션 부착 외형 치수도

CAD

### 중공축형 기어드 모터(0.1kW) 부착

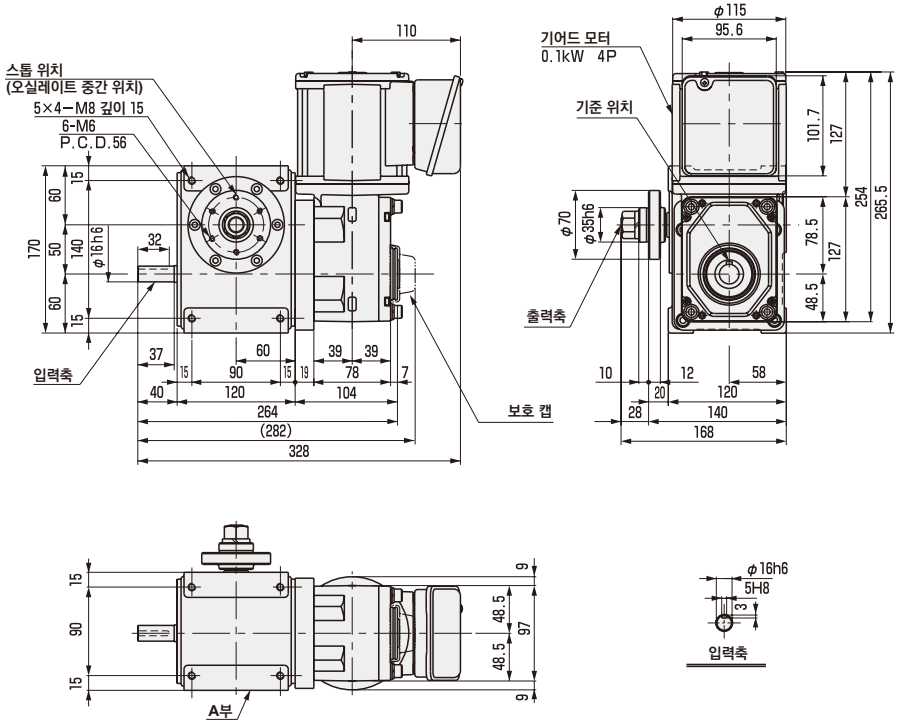


RG I S 050-□□□□□F□-NHNGGS□F
RGOS 050
RGCS 050

※모터는 하우징 단면(A부)보다 튀어나오는 경우가 있습니다.

## 중공축형 기어드 모터(0.2kW) 부착

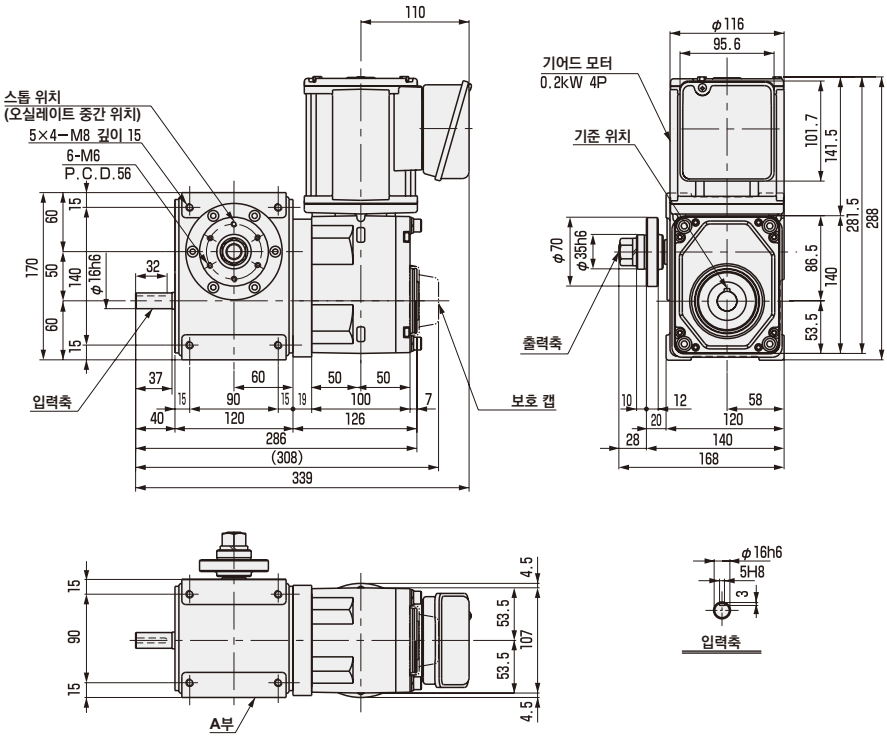


RG I S 050-□□□□□F□-NHNGHS□F
RGOS 050
RGCS 050

※모터는 하우징 단면(A부)보다 튀어나오는 경우가 있습니다.

# 스탠더드 타입

| | |
|---|---|
| 인덱스 | RG I S 063 |
| 오실레이트 | RGOS 063 |
| 리듀서 | RGCS 063 |

## ●표준 사양

## 외형 치수도

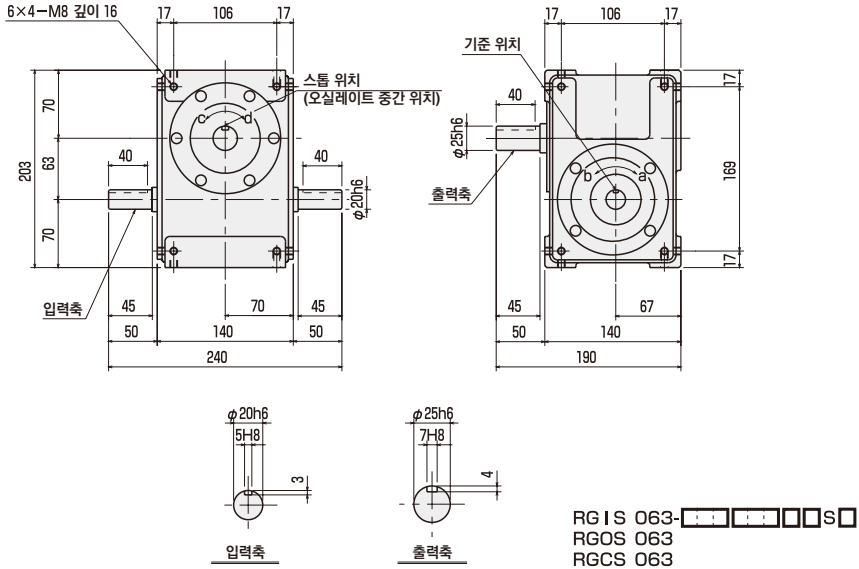


## 설치 자세와 급배유구·유면계의 위치

| 설치 자세 | 1 | 2 | 3 |
|---|---|---|---|
| 시리즈 | RGIS/RGOS/RGCS | RGIS/RGOS/RGCS | RGIS/RGOS/RGCS |
| 치수 | 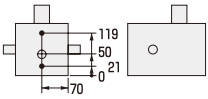 | 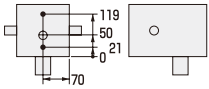 | 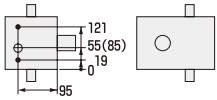 ( ) 안의 치수는 RGOS의 치수입니다. |

• 급배유구(Rc1/4)
○ 유면계(φ20)

| 설치 자세 | 4 | 5 | 6 | |
|---|---|---|---|---|
| 시리즈 | RGIS/RGOS/RGCS | RGIS/RGOS/RGCS | RGIS/RGCS | RGOS |
| 치수 | 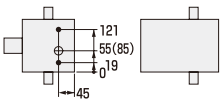 ( ) 안의 치수는 RGOS의 치수입니다. | 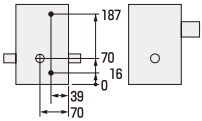 | 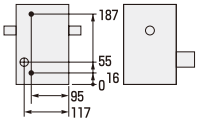 | 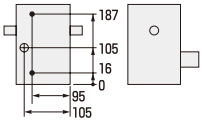 |

## 특성값 ( ) 안의 수치는 알루미늄 하우징의 데이터를 나타냅니다.

| 항목 | 단위 | 특성값 | |
|---|---|---|---|
| | | 출력축 | 입력축 |
| 허용 추력 | N | 3000(1800) | 2000(1200) |
| 허용 레이디얼력 | N | 3000(1800) | 1600(1000) |
| 허용 굽힘 모멘트 | N·m | 110(65) | — |
| 관성 모멘트 | kg·m² | $6.99\times10^{-4}$ | $8.09\times10^{-4}$ |

| 항목 | 단위 | 특성값 |
|---|---|---|
| 내부 마찰 토크 (Tin) | N·m | 4.8 |
| 본체 질량 | kg | 18(13) |
| 유량 | ℓ | 0.8 |
| 도장색 | | 실버 |

## 정도

| 인덱스·정도(초) | | |
|---|---|---|
| 분할 정도 | 1정류 | ±30 |
| | 2정류 | ±90 |
| | 3정류 | ±135 |
| | 4정류 | ±180 |
| 반복 정도 | | 15 |

| 오실레이트·정도(초) | |
|---|---|
| 분할 정도 | ±90 |
| 반복 정도 | 15 |

※정류 정도에 관해서는 문의하여 주십시오.

## 분할각 일람표

인덱스 시리즈 **RGIS 063** 캠 곡선/MS

| 총분할각(θt) / 분할 수(n) | | 90 | 120 | 150 | 180 | 210 | 240 | 270 | 300 | 330 |
|---|---|---|---|---|---|---|---|---|---|---|
| 1정류 | 2 | | | | | | | ○ | ○ | ○ |
| | 3 | | | | ○ | ○ | ○ | ○ | ○ | ○ |
| | 4 | | | ○ | ○ | ○ | ○ | ○ | ○ | ○ |
| | 5 | | ○ | ○ | ○ | ○ | ○ | ○ | ○ | ○ |
| | 6 | ○ | ○ | ○ | ○ | ○ | ○ | ○ | ○ | ○ |
| | 8 | ○ | ○ | ○ | ○ | ○ | ○ | ○ | ○ | ○ |
| | 9 | ○ | ○ | ○ | ○ | ○ | ○ | ○ | ○ | ○ |
| | 10 | ○ | ○ | ○ | ○ | ○ | ○ | ○ | ○ | ○ |
| | 12 | ○ | ○ | ○ | ○ | ○ | ○ | ○ | ○ | ○ |
| 2정류 | 16 | | ○ | ○ | ○ | ○ | ○ | ○ | ○ | ○ |
| | 18 | | ○ | ○ | ○ | ○ | ○ | ○ | ○ | ○ |
| | 20 | ○ | ○ | ○ | ○ | ○ | ○ | ○ | ○ | ○ |
| | 24 | ○ | ○ | ○ | ○ | ○ | ○ | ○ | ○ | ○ |
| 3정류 | 24 | | | ○ | ○ | ○ | ○ | ○ | ○ | ○ |
| | 30 | | ○ | ○ | ○ | ○ | ○ | ○ | ○ | ○ |
| | 36 | ○ | ○ | ○ | ○ | ○ | ○ | ○ | ○ | ○ |
| 4정류 | 32 | | | | ○ | ○ | ○ | ○ | ○ | ○ |
| | 36 | | | ○ | ○ | ○ | ○ | ○ | ○ | ○ |
| | 40 | | | ○ | ○ | ○ | ○ | ○ | ○ | ○ |
| | 48 | | ○ | ○ | ○ | ○ | ○ | ○ | ○ | ○ |

리듀서 시리즈 **RGCS 063**

| 총분할각(θt) / 감속비(id) | 360 |
|---|---|
| 1/3 | ○ |
| 1/4 | ○ |
| 1/5 | ○ |
| 1/6 | ○ |
| 1/8 | ○ |
| 1/9 | ○ |
| 1/10 | ○ |
| 1/12 | ○ |

오실레이트 시리즈 **RGOS 063** 캠 곡선/MS

| 총분할각(θt) / 진동각(ψ) | 90 | 120 | 180 | 240 | 300 | 360 |
|---|---|---|---|---|---|---|
| 120 | | | | | | ○ |
| 90 | | | | | ○ | ○ |
| 60 | | | ○ | ○ | ○ | ○ |
| 45 | | | ○ | ○ | ○ | ○ |
| 30 | | | ○ | ○ | ○ | ○ |

| | |
|---|---|
| 인덱스 | RG I S 063 |
| 오실레이트 | RGOS 063 |
| 리듀서 | RGCS 063 |

# ●옵션 부착 외형 치수도

## 웜 감속기(HO40-C/B 있음) 부착

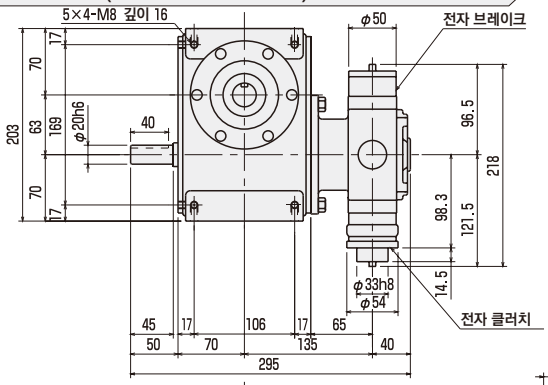


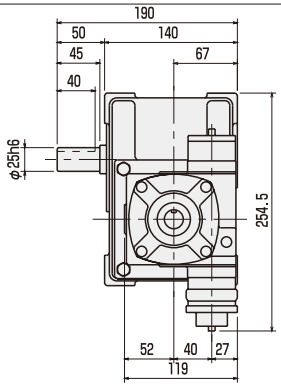


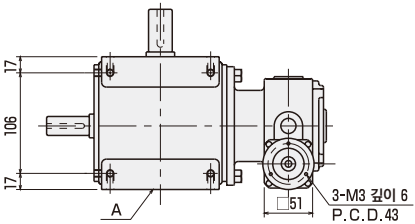


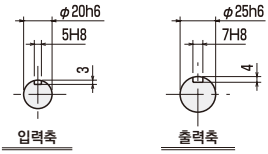


RG I S 063-□□□□□S□-NWN04□YG
RGOS 063
RGCS 063

※감속기는 하우징 단면(A)보다 튀어나올 수 있습니다.

## 웜 감속기(HO40-C/B 없음) 부착

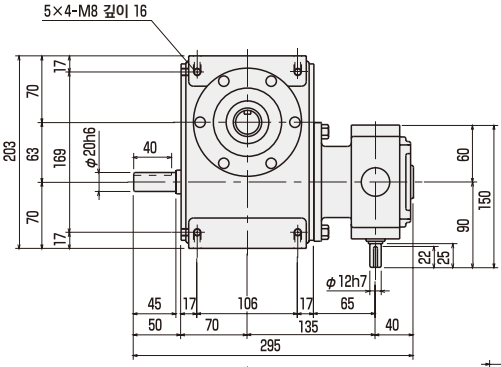


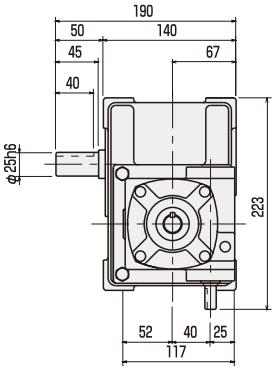


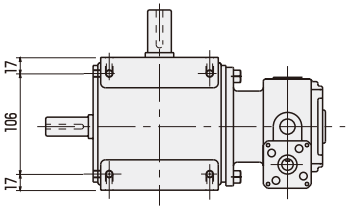


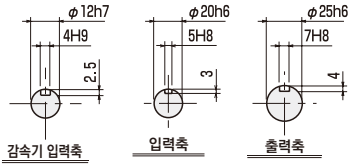


RG I S 063-□□□□□S□-NWN04□NG
RGOS 063
RGCS 063

## 기어 헤드+모터(C/B 부착 60W) 부착

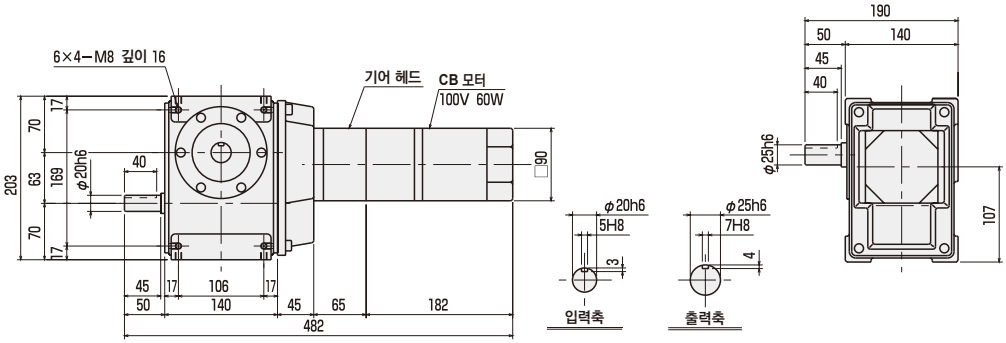


RG I S 063-□□□□□□S□-NGNCEA□G
RGOS 063
RGCS 063

## 기어 헤드+모터(C/B 부착 90W) 부착

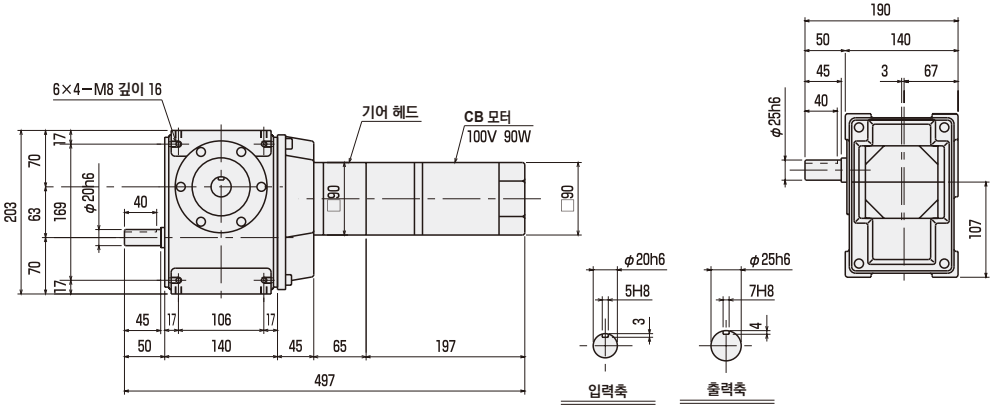


RG I S 063-□□□□□□S□-NGNCFA□G
RGOS 063
RGCS 063

# ●옵션 부착 외형 치수도

## 토크 세이버(TSF6) 부착

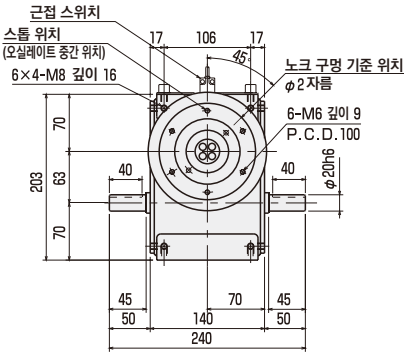


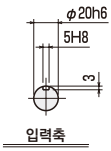


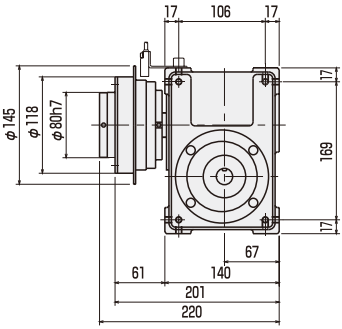


RG I S 063-□□□□□S□-NNF-06□
RGOS 063
RGCS 063

## 토크 가드(TGX35) 부착

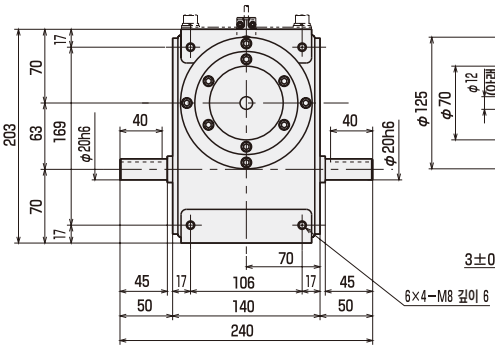


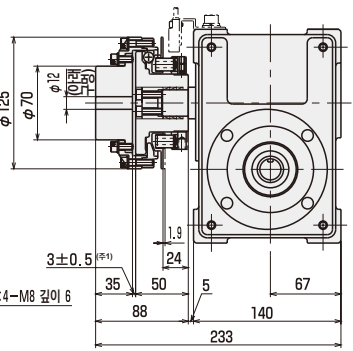


RG I S 063-□□□□□S□-NNX-35□
RGOS 063
RGCS 063

주1: 치수 범위 내에서 장치에 조립 바랍니다.

## 중공축형 기어드 모터(0.2kW) 부착

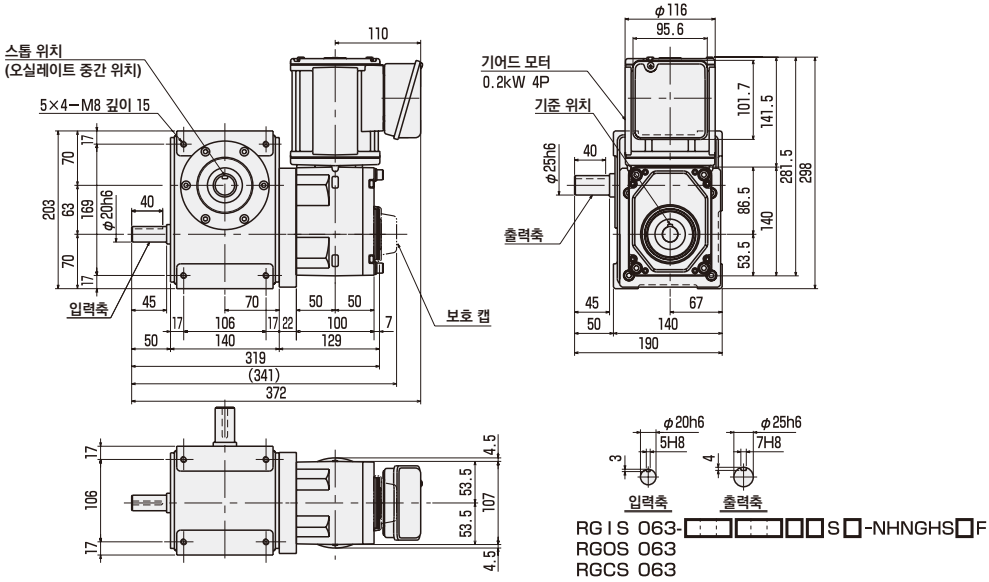


RGIS 063-□□□□□□S□-NHNGHS□F
RGOS 063
RGCS 063

## 중공축형 기어드 모터(0.4kW) 부착

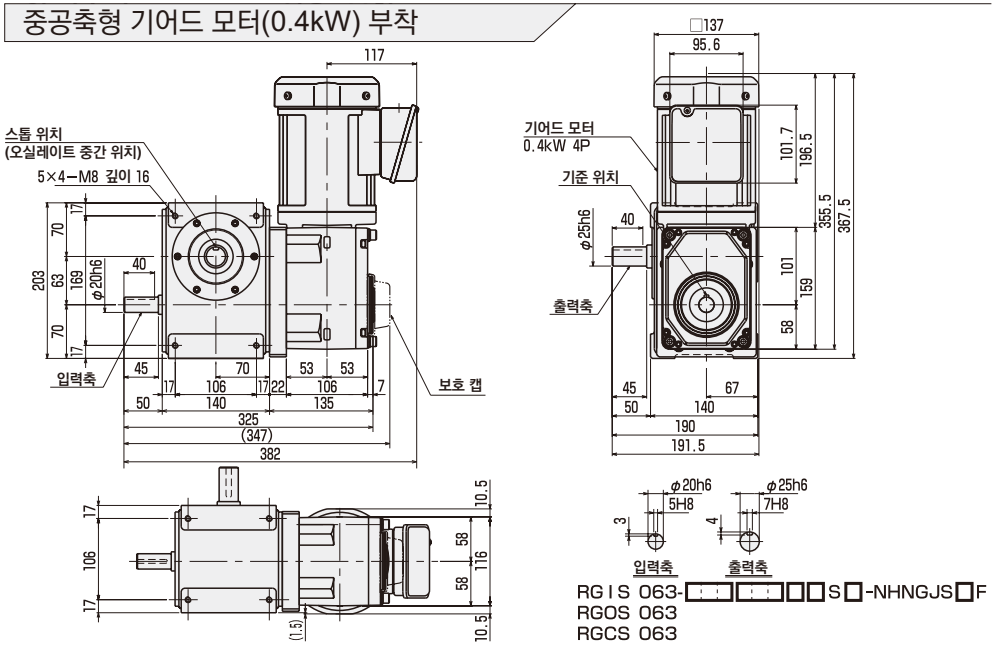


RGIS 063-□□□□□□S□-NHNGJS□F
RGOS 063
RGCS 063

# 스탠더드 타입

| | |
|---|---|
| 인덱스 | RGIS 063 |
| 오실레이트 | RGOS 063 |
| 리듀서 | RGCS 063 |

●표준 사양

## 외형 치수도

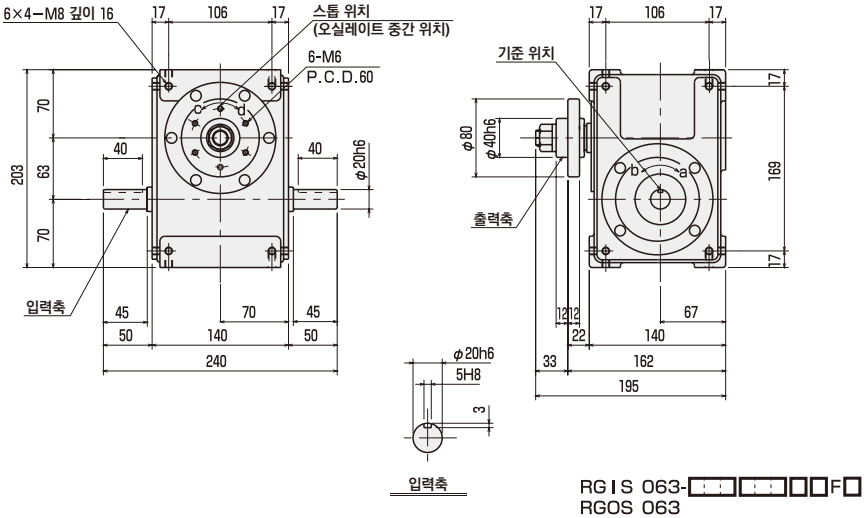


## 설치 자세와 급배유구·유면계의 위치

| 설치 자세 | 1 | 2 | 3 |
|---|---|---|---|
| 시리즈 | RGIS/RGOS/RGCS | RGIS/RGOS/RGCS | RGIS/RGOS/RGCS |
| 치수 | 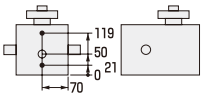  | 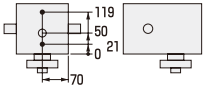  | 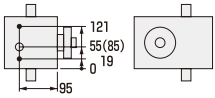  ( ) 안의 치수는 RGOS의 치수입니다. |

• 급배유구(Rc1/4)
○ 유면계(φ20)

| 설치 자세 | 4 | 5 | 6 | |
|---|---|---|---|---|
| 시리즈 | RGIS/RGOS/RGCS | RGIS/RGOS/RGCS | RGIS/RGCS | RGOS |
| 치수 | 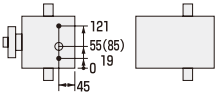  ( ) 안의 치수는 RGOS의 치수입니다. | 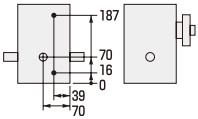  | 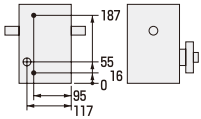  | 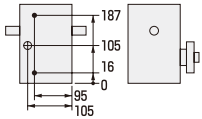  |

## 특성값 ( ) 안의 수치는 알루미늄 하우징의 데이터를 나타냅니다.

| 항목 | 단위 | 특성값 | |
|---|---|---|---|
| | | 출력축 | 입력축 |
| 허용 추력 | N | 3000(1800) | 2000(1200) |
| 허용 레이디얼력 | N | 3000(1800) | 1600(1000) |
| 허용 굽힘 모멘트 | N·m | 110(65) | — |
| 관성 모멘트 | kg·m² | $1.12\times10^{-3}$ | $8.09\times10^{-4}$ |

| 항목 | 단위 | 특성값 |
|---|---|---|
| 내부 마찰 토크 (Tin) | N·m | 4.8 |
| 본체 질량 | kg | 18(13) |
| 유량 | ℓ | 0.8 |
| 도장색 | | 실버 |

## 정도

| 인덱스·정도(초) | | |
|---|---|---|
| 분할 정도 | 1정류 | ±30 |
| | 2정류 | ±90 |
| | 3정류 | ±135 |
| | 4정류 | ±180 |
| 반복 정도 | | 15 |

| 오실레이트·정도(초) | |
|---|---|
| 분할 정도 | ±90 |
| 반복 정도 | 15 |

※정류 정도에 관해서는 문의하여 주십시오.

## 분할각 일람표

인덱스 시리즈 **RGIS 063** 캠 곡선/MS

| 총분할각(θt) / 분할 수(n) | | 90 | 120 | 150 | 180 | 210 | 240 | 270 | 300 | 330 |
|---|---|---|---|---|---|---|---|---|---|---|
| 1정류 | 2 | | | | | | | ○ | ○ | ○ |
| | 3 | | | | ○ | ○ | ○ | ○ | ○ | ○ |
| | 4 | | | ○ | ○ | ○ | ○ | ○ | ○ | ○ |
| | 5 | | ○ | ○ | ○ | ○ | ○ | ○ | ○ | ○ |
| | 6 | ○ | ○ | ○ | ○ | ○ | ○ | ○ | ○ | ○ |
| | 8 | ○ | ○ | ○ | ○ | ○ | ○ | ○ | ○ | ○ |
| | 9 | ○ | ○ | ○ | ○ | ○ | ○ | ○ | ○ | ○ |
| | 10 | ○ | ○ | ○ | ○ | ○ | ○ | ○ | ○ | ○ |
| | 12 | ○ | ○ | ○ | ○ | ○ | ○ | ○ | ○ | ○ |
| 2정류 | 16 | | ○ | ○ | ○ | ○ | ○ | ○ | ○ | ○ |
| | 18 | | ○ | ○ | ○ | ○ | ○ | ○ | ○ | ○ |
| | 20 | ○ | ○ | ○ | ○ | ○ | ○ | ○ | ○ | ○ |
| | 24 | ○ | ○ | ○ | ○ | ○ | ○ | ○ | ○ | ○ |
| 3정류 | 24 | | | ○ | ○ | ○ | ○ | ○ | ○ | ○ |
| | 30 | | ○ | ○ | ○ | ○ | ○ | ○ | ○ | ○ |
| | 36 | ○ | ○ | ○ | ○ | ○ | ○ | ○ | ○ | ○ |
| 4정류 | 32 | | | | ○ | ○ | ○ | ○ | ○ | ○ |
| | 36 | | | ○ | ○ | ○ | ○ | ○ | ○ | ○ |
| | 40 | | | ○ | ○ | ○ | ○ | ○ | ○ | ○ |
| | 48 | | ○ | ○ | ○ | ○ | ○ | ○ | ○ | ○ |

리듀서 시리즈 **RGCS 063**

| 총분할각(θt) / 감속비(id) | 360 |
|---|---|
| 1/3 | ○ |
| 1/4 | ○ |
| 1/5 | ○ |
| 1/6 | ○ |
| 1/8 | ○ |
| 1/9 | ○ |
| 1/10 | ○ |
| 1/12 | ○ |

오실레이트 시리즈 **RGOS 063** 캠 곡선/MS

| 총분할각(θt) / 진동각(ψ) | 90 | 120 | 180 | 240 | 300 | 360 |
|---|---|---|---|---|---|---|
| 120 | | | | | | ○ |
| 90 | | | | | ○ | ○ |
| 60 | | | ○ | ○ | ○ | ○ |
| 45 | | | ○ | ○ | ○ | ○ |
| 30 | | | ○ | ○ | ○ | ○ |

| | |
|---|---|
| 인덱스 | RG I S 063 |
| 오실레이트 | RGOS 063 |
| 리듀서 | RGCS 063 |

# ●옵션 부착 외형 치수도

## 웜 감속기(HO40-C/B 있음) 부착

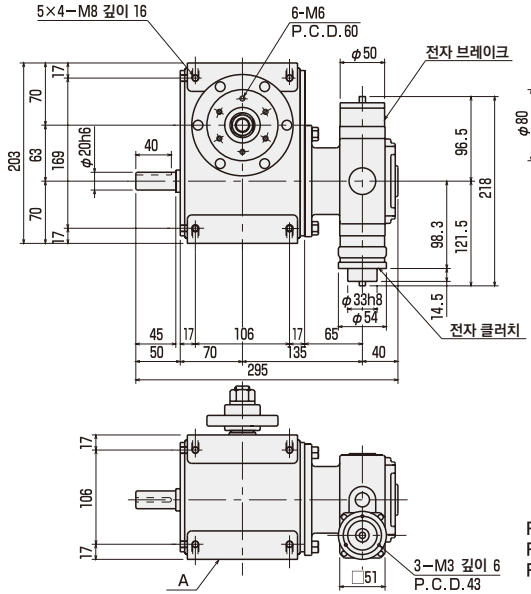


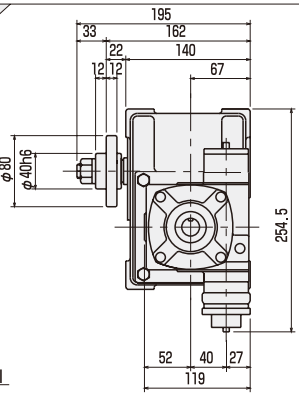


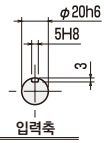


RG I S 063-□□□□□□F□-NWN04□YG
RGOS 063
RGCS 063

※감속기는 하우징 단면(A)보다 튀어나올 수 있습니다.

## 웜 감속기(HO40-C/B 없음) 부착

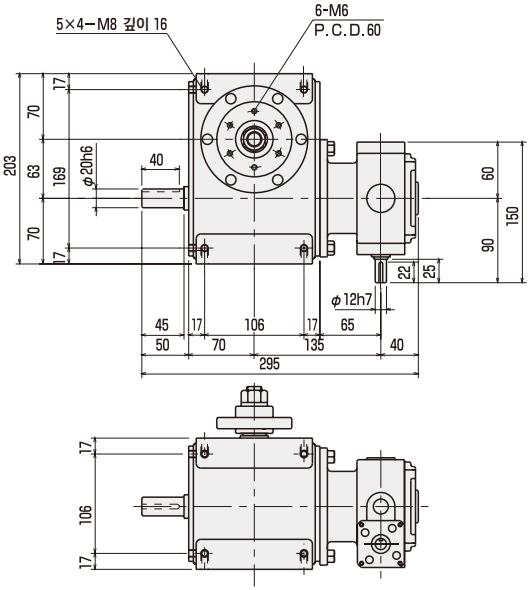


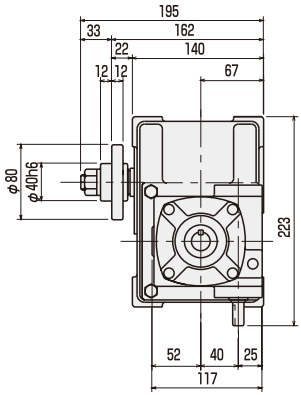


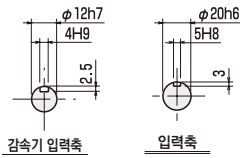


RG I S 063-□□□□□□F□-NWN04□NG
RGOS 063
RGCS 063

## 기어 헤드+모터(C/B 부착 60W) 부착

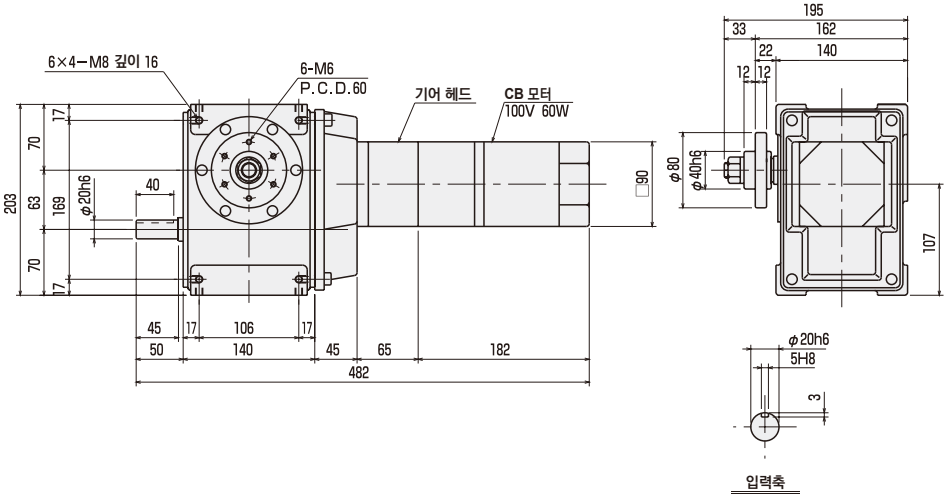


RG I S 063-□□□□□□F□-NGNCEA□G
RGOS 063
RGCS 063

## 기어 헤드+모터(C/B 부착 90W) 부착

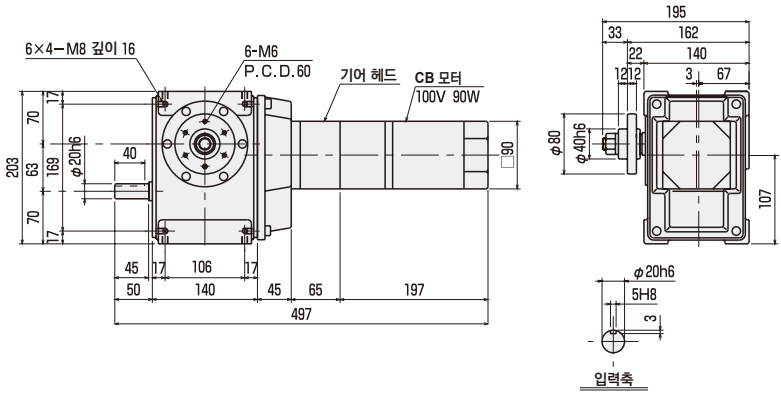


RG I S 063-□□□□□□F□-NGNCFA□G
RGOS 063
RGCS 063

| | |
|---|---|
| 인덱스 | RG I S 063 |
| 오실레이트 | RGOS 063 |
| 리듀서 | RGCS 063 |

## ●옵션 부착 외형 치수도

### 중공축형 기어드 모터(0.2kW) 부착

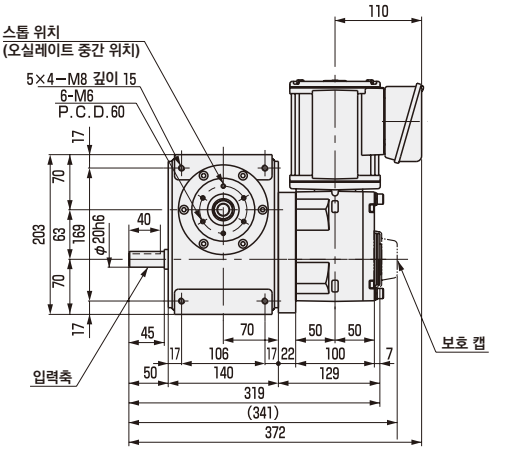


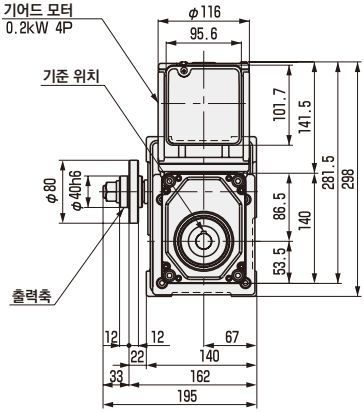


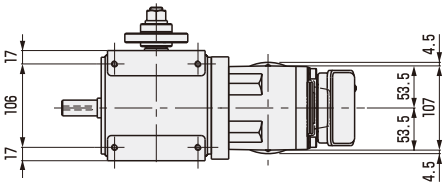


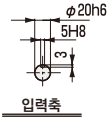


RG I S 063-□□□□□F□-NHNGHS□F
RGOS 063
RGCS 063

## 중공축형 기어드 모터(0.4kW) 부착

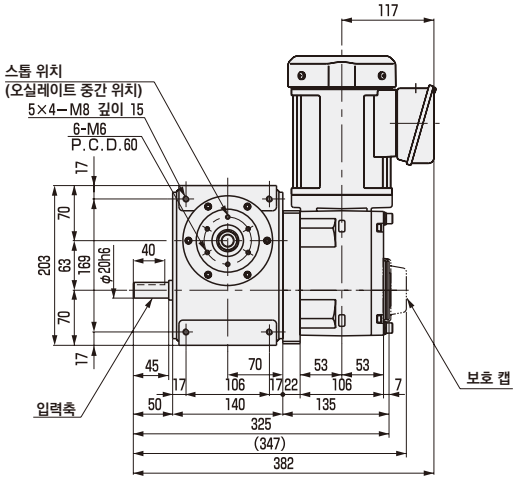


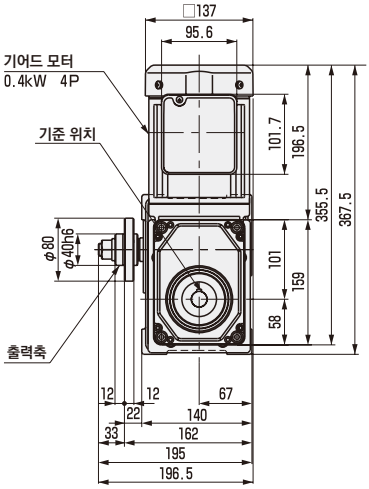

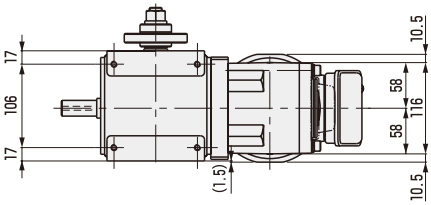


RGIS 063-□□□□□□F□-NHNGJS□F
RGOS 063
RGCS 063

# 스탠더드 타입

| | |
|---|---|
| 인덱스 | RGIS 080 |
| 오실레이트 | RGOS 080 |
| 리듀서 | RGCS 080 |

## ●표준 사양

## 외형 치수도

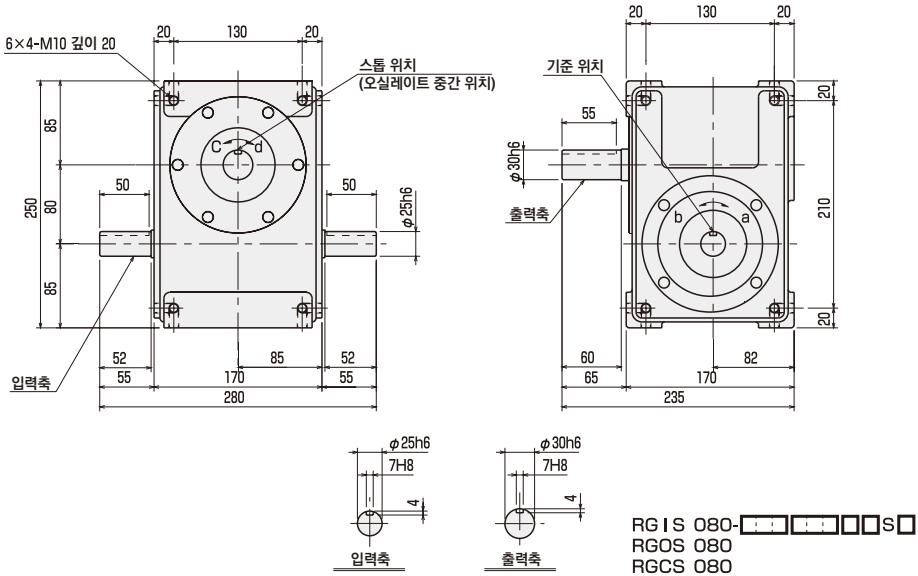


## 설치 자세와 급배유구·유면계의 위치

| 설치 자세 | 1 | 2 | 3 |
|---|---|---|---|
| 시리즈 | RGIS/RGOS/RGCS | RGIS/RGOS/RGCS | RGIS/RGOS/RGCS |
| 치수 | 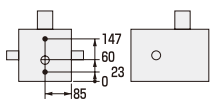 | 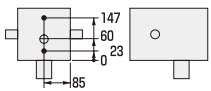 | 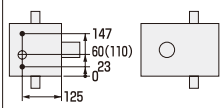 ( ) 안의 치수는 RGOS의 치수입니다. |

• 급배유구(Rc3/8)
○ 유면계(φ30)

| 설치 자세 | 4 | 5 | 6 | |
|---|---|---|---|---|
| 시리즈 | RGIS/RGOS/RGCS | RGIS/RGOS/RGCS | RGIS/RGCS | RGOS |
| 치수 | 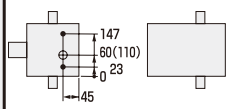 ( ) 안의 치수는 RGOS의 치수입니다. | 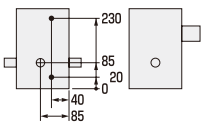 | 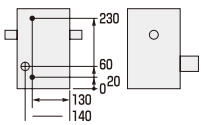 | 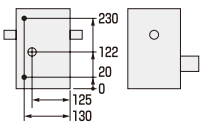 |

## 특성값 ( ) 안의 수치는 알루미늄 하우징의 데이터를 나타냅니다.

| 항목 | 단위 | 특성값 | |
|---|---|---|---|
| | | 출력축 | 입력축 |
| 허용 추력 | N | 3500(2100) | 2500(1500) |
| 허용 레이디얼력 | N | 4200(2500) | 2700(1600) |
| 허용 굽힘 모멘트 | N·m | 150(90) | — |
| 관성 모멘트 | kg·m² | $1.95\times10^{-3}$ | $3.14\times10^{-3}$ |

| 항목 | 단위 | 특성값 |
|---|---|---|
| 내부 마찰 토크 (Tin) | N·m | 7.8 |
| 본체 질량 | kg | 32(23) |
| 유량 | ℓ | 1.2 |
| 도장색 | | 실버 |

## 정도

| 인덱스·정도(초) | | |
|---|---|---|
| 분할 정도 | 1정류 | ±30 |
| | 2정류 | ±60 |
| | 3정류 | ±90 |
| | 4정류 | ±120 |
| 반복 정도 | | 15 |

| 오실레이트·정도(초) | |
|---|---|
| 분할 정도 | ±60 |
| 반복 정도 | 15 |

※정류 정도에 관해서는 문의하여 주십시오.

## 분할각 일람표

인덱스 시리즈 **RGIS 080** 캠 곡선/MS

| 총분할각(θt) / 분할 수(n) | | 90 | 120 | 150 | 180 | 210 | 240 | 270 | 300 | 330 |
|---|---|---|---|---|---|---|---|---|---|---|
| 1정류 | 2 | | | | | | | ○ | ○ | ○ |
| | 3 | | | | ○ | ○ | ○ | ○ | ○ | ○ |
| | 4 | | | ○ | ○ | ○ | ○ | ○ | ○ | ○ |
| | 5 | | ○ | ○ | ○ | ○ | ○ | ○ | ○ | ○ |
| | 6 | ○ | ○ | ○ | ○ | ○ | ○ | ○ | ○ | ○ |
| | 8 | ○ | ○ | ○ | ○ | ○ | ○ | ○ | ○ | ○ |
| | 9 | ○ | ○ | ○ | ○ | ○ | ○ | ○ | ○ | ○ |
| | 10 | ○ | ○ | ○ | ○ | ○ | ○ | ○ | ○ | ○ |
| | 12 | ○ | ○ | ○ | ○ | ○ | ○ | ○ | ○ | ○ |
| | 15 | ○ | ○ | ○ | ○ | ○ | ○ | ○ | ○ | ○ |
| | 16 | ○ | ○ | ○ | ○ | ○ | ○ | ○ | ○ | ○ |
| 2정류 | 16 | | ○ | ○ | ○ | ○ | ○ | ○ | ○ | ○ |
| | 18 | | ○ | ○ | ○ | ○ | ○ | ○ | ○ | ○ |
| | 20 | ○ | ○ | ○ | ○ | ○ | ○ | ○ | ○ | ○ |
| | 24 | ○ | ○ | ○ | ○ | ○ | ○ | ○ | ○ | ○ |
| | 30 | ○ | ○ | ○ | ○ | ○ | ○ | ○ | ○ | ○ |
| | 32 | ○ | ○ | ○ | ○ | ○ | ○ | ○ | ○ | ○ |
| 3정류 | 24 | | | ○ | ○ | ○ | ○ | ○ | ○ | ○ |
| | 30 | | ○ | ○ | ○ | ○ | ○ | ○ | ○ | ○ |
| | 36 | ○ | ○ | ○ | ○ | ○ | ○ | ○ | ○ | ○ |
| | 48 | ○ | ○ | ○ | ○ | ○ | ○ | ○ | ○ | ○ |
| 4정류 | 32 | | | | ○ | ○ | ○ | ○ | ○ | ○ |
| | 36 | | | ○ | ○ | ○ | ○ | ○ | ○ | ○ |
| | 40 | | | ○ | ○ | ○ | ○ | ○ | ○ | ○ |
| | 48 | | ○ | ○ | ○ | ○ | ○ | ○ | ○ | ○ |

리듀서 시리즈 **RGCS 080**

| 총분할각(θt) / 감속비(id) | 360 |
|---|---|
| 1/3 | ○ |
| 1/4 | ○ |
| 1/5 | ○ |
| 1/6 | ○ |
| 1/8 | ○ |
| 1/9 | ○ |
| 1/10 | ○ |
| 1/12 | ○ |

오실레이트 시리즈 **RGOS 080** 캠 곡선/MS

| 총분할각(θt) / 진동각(ψ) | 90 | 120 | 180 | 240 | 300 | 360 |
|---|---|---|---|---|---|---|
| 120 | | | | | | ○ |
| 90 | | | | | ○ | ○ |
| 60 | | | ○ | ○ | ○ | ○ |
| 45 | | | ○ | ○ | ○ | ○ |
| 30 | | | ○ | ○ | ○ | ○ |

| | |
|---|---|
| 인덱스 | RG I S 080 |
| 오실레이트 | RGOS 080 |
| 리듀서 | RGCS 080 |

# ●옵션 부착 외형 치수도

## 웜 감속기(HO50-C/B 있음) 부착

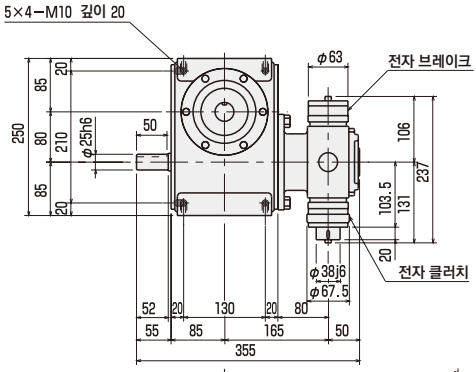


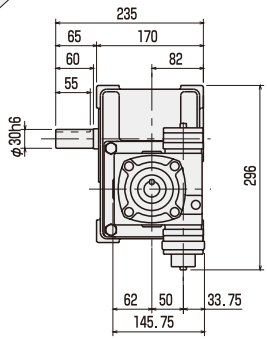


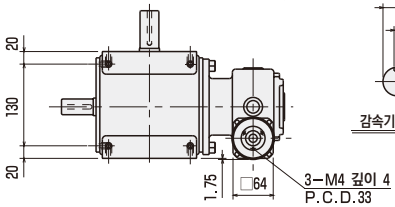


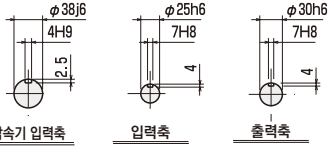


RG I S 080-□□□□□□S□-NWN05□YG
RGOS 080
RGCS 080

## 웜 감속기(HO50-C/B 없음) 부착

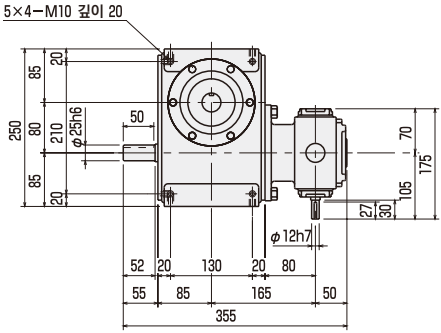


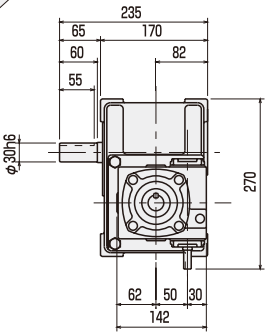


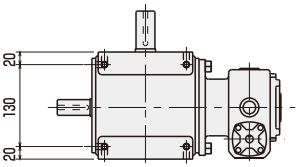


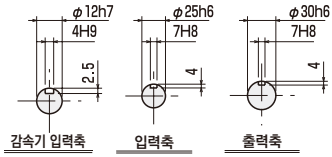


RG I S 080-□□□□□□S□-NWN05□NG
RGOS 080
RGCS 080

## 토크 세이버(TSF8) 부착

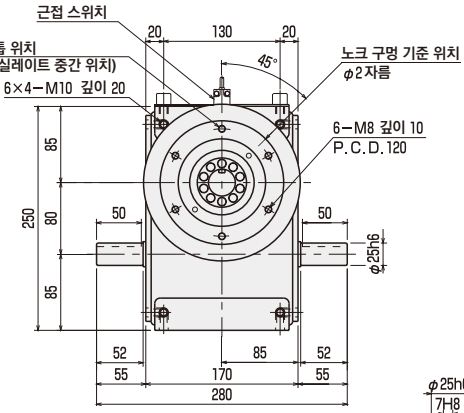


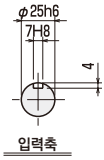


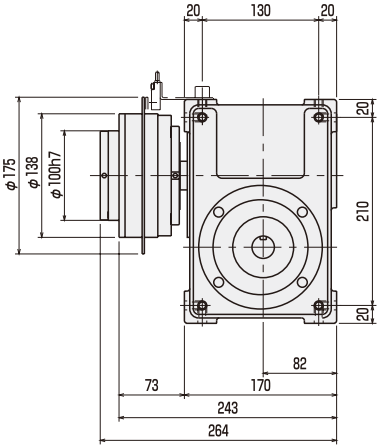


RGIS 080-□□□□□S□-NNF-08□
RGOS 080
RGCS 080

## 토크 가드(TGX50) 부착

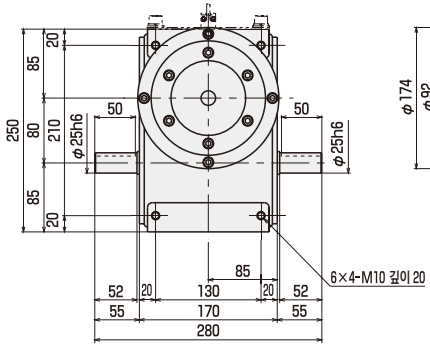


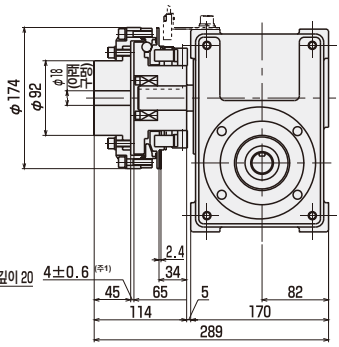


RGIS 080-□□□□□S□-NNX-50□
RGOS 080
RGCS 080

주1: 치수 범위 내에서 장치에 조립 바랍니다.

| | |
|---|---|
| 인덱스 | RG I S 080 |
| 오실레이트 | RGOS 080 |
| 리듀서 | RGCS 080 |

# ●옵션 부착 외형 치수도

## 중공축형 기어드 모터(0.4kW) 부착

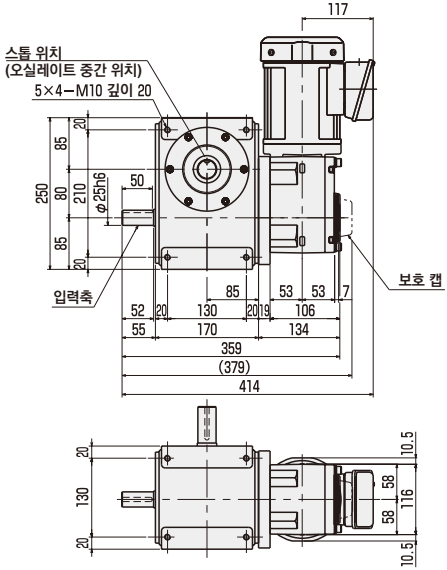


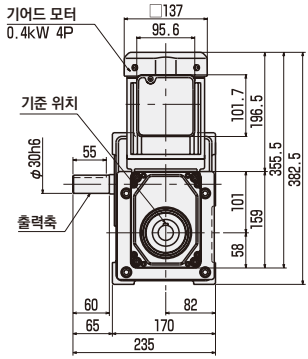


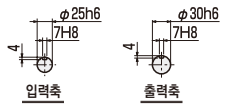


RG I S 080-□□□□□□S□-NHNGJS□F
RGOS 080
RGCS 080

## 중공축형 기어드 모터(0.75kW) 부착

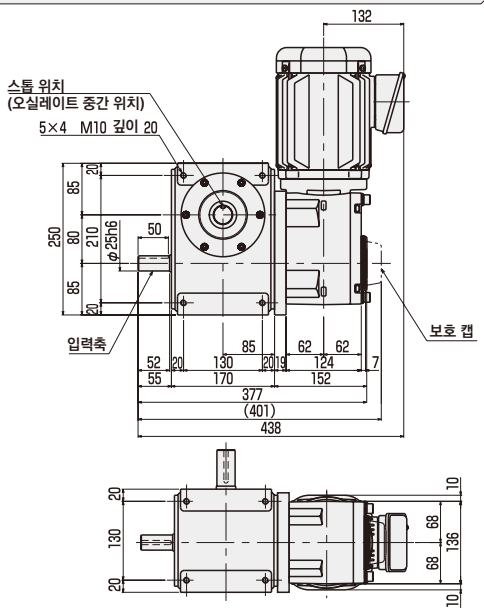


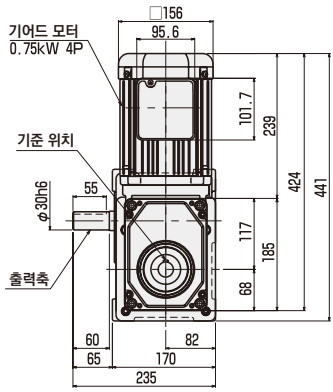


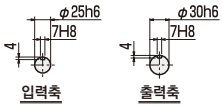


RG I S 080-□□□□□□S□-NHNGKS□F
RGOS 080
RGCS 080

## ●MEMO

# 스탠더드 타입

| | |
|---|---|
| 인덱스 | RGIS 080 |
| 오실레이트 | RGOS 080 |
| 리듀서 | RGCS 080 |

●표준 사양

## 외형 치수도

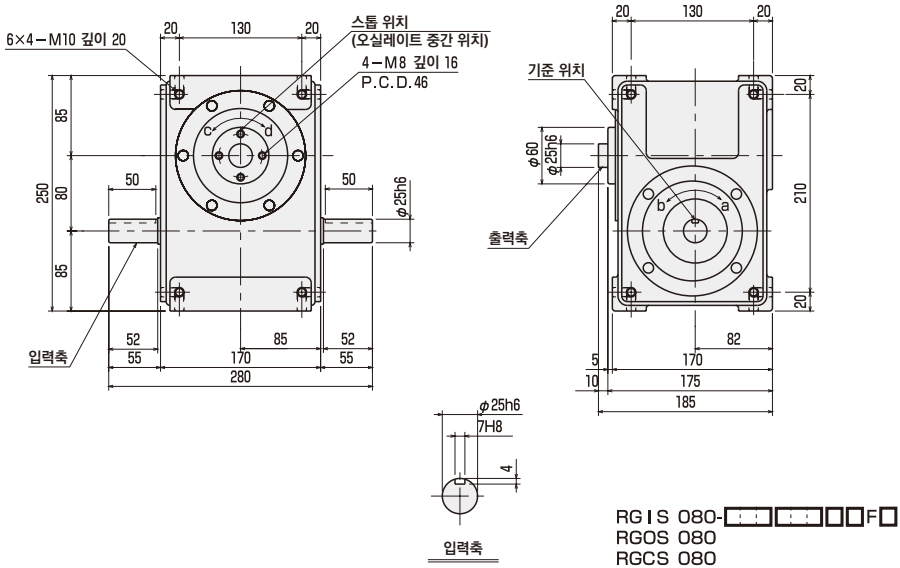


## 설치 자세와 급배유구·유면계의 위치

| 설치 자세 | 1 | 2 | 3 |
|---|---|---|---|
| 시리즈 | RGIS/RGOS/RGCS | RGIS/RGOS/RGCS | RGIS/RGOS/RGCS |
| 치수 | 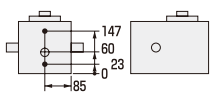 | 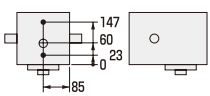 | 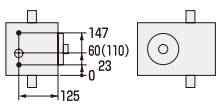 ( ) 안의 치수는 RGOS의 치수입니다. |

• 급배유구(Rc3/8)
○ 유면계(φ30)

| 설치 자세 | 4 | 5 | 6 | |
|---|---|---|---|---|
| 시리즈 | RGIS/RGOS/RGCS | RGIS/RGOS/RGCS | RGIS/RGCS | RGOS |
| 치수 | 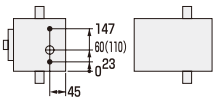 ( ) 안의 치수는 RGOS의 치수입니다. | 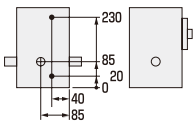 | 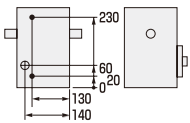 | 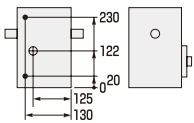 |

## 특성값 ( ) 안의 수치는 알루미늄 하우징의 데이터를 나타냅니다.

| 항목 | 단위 | 특성값 | |
|---|---|---|---|
| | | 출력축 | 입력축 |
| 허용 추력 | N | 3500(2100) | 2500(1500) |
| 허용 레이디얼력 | N | 4500(2500) | 2700(1700) |
| 허용 굽힘 모멘트 | N·m | 200(120) | — |
| 관성 모멘트 | kg·m² | $3.07\times10^{-3}$ | $3.14\times10^{-3}$ |

| 항목 | 단위 | 특성값 |
|---|---|---|
| 내부 마찰 토크 (Tin) | N·m | 7.8 |
| 본체 질량 | kg | 32(23) |
| 유량 | ℓ | 1.2 |
| 도장색 | | 실버 |

## 정도

| 인덱스·정도(초) | | |
|---|---|---|
| 분할 정도 | 1정류 | ±30 |
| | 2정류 | ±60 |
| | 3정류 | ±90 |
| | 4정류 | ±120 |
| 반복 정도 | | 15 |

| 오실레이트·정도(초) | |
|---|---|
| 분할 정도 | ±60 |
| 반복 정도 | 15 |

※정류 정도에 관해서는 문의하여 주십시오.

## 분할각 일람표

인덱스 시리즈 **RGIS 080** 캠 곡선/MS

| 총분할각(θt) / 분할 수(n) | | 90 | 120 | 150 | 180 | 210 | 240 | 270 | 300 | 330 |
|---|---|---|---|---|---|---|---|---|---|---|
| 1정류 | 2 | | | | | | | ○ | ○ | ○ |
| | 3 | | | | ○ | ○ | ○ | ○ | ○ | ○ |
| | 4 | | | ○ | ○ | ○ | ○ | ○ | ○ | ○ |
| | 5 | | ○ | ○ | ○ | ○ | ○ | ○ | ○ | ○ |
| | 6 | ○ | ○ | ○ | ○ | ○ | ○ | ○ | ○ | ○ |
| | 8 | ○ | ○ | ○ | ○ | ○ | ○ | ○ | ○ | ○ |
| | 9 | ○ | ○ | ○ | ○ | ○ | ○ | ○ | ○ | ○ |
| | 10 | ○ | ○ | ○ | ○ | ○ | ○ | ○ | ○ | ○ |
| | 12 | ○ | ○ | ○ | ○ | ○ | ○ | ○ | ○ | ○ |
| | 15 | ○ | ○ | ○ | ○ | ○ | ○ | ○ | ○ | ○ |
| | 16 | ○ | ○ | ○ | ○ | ○ | ○ | ○ | ○ | ○ |
| 2정류 | 16 | | ○ | ○ | ○ | ○ | ○ | ○ | ○ | ○ |
| | 18 | | ○ | ○ | ○ | ○ | ○ | ○ | ○ | ○ |
| | 20 | ○ | ○ | ○ | ○ | ○ | ○ | ○ | ○ | ○ |
| | 24 | ○ | ○ | ○ | ○ | ○ | ○ | ○ | ○ | ○ |
| | 30 | ○ | ○ | ○ | ○ | ○ | ○ | ○ | ○ | ○ |
| | 32 | ○ | ○ | ○ | ○ | ○ | ○ | ○ | ○ | ○ |
| 3정류 | 24 | | | ○ | ○ | ○ | ○ | ○ | ○ | ○ |
| | 30 | | ○ | ○ | ○ | ○ | ○ | ○ | ○ | ○ |
| | 36 | ○ | ○ | ○ | ○ | ○ | ○ | ○ | ○ | ○ |
| | 48 | ○ | ○ | ○ | ○ | ○ | ○ | ○ | ○ | ○ |
| 4정류 | 32 | | | | ○ | ○ | ○ | ○ | ○ | ○ |
| | 36 | | | ○ | ○ | ○ | ○ | ○ | ○ | ○ |
| | 40 | | | ○ | ○ | ○ | ○ | ○ | ○ | ○ |
| | 48 | | ○ | ○ | ○ | ○ | ○ | ○ | ○ | ○ |

리듀서 시리즈 **RGCS 080**

| 총분할각(θt) / 감속비(id) | 360 |
|---|---|
| 1/3 | ○ |
| 1/4 | ○ |
| 1/5 | ○ |
| 1/6 | ○ |
| 1/8 | ○ |
| 1/9 | ○ |
| 1/10 | ○ |
| 1/12 | ○ |

오실레이트 시리즈 **RGOS 080** 캠 곡선/MS

| 총분할각(θt) / 진동각(ψ) | 90 | 120 | 180 | 240 | 300 | 360 |
|---|---|---|---|---|---|---|
| 120 | | | | | | ○ |
| 90 | | | | | ○ | ○ |
| 60 | | | ○ | ○ | ○ | ○ |
| 45 | | | ○ | ○ | ○ | ○ |
| 30 | | | ○ | ○ | ○ | ○ |

| | |
|---|---|
| 인덱스 | RGIS 080 |
| 오실레이트 | RGOS 080 |
| 리듀서 | RGCS 080 |

# ●옵션 부착 외형 치수도

## 웜 감속기(HO50-C/B 있음) 부착

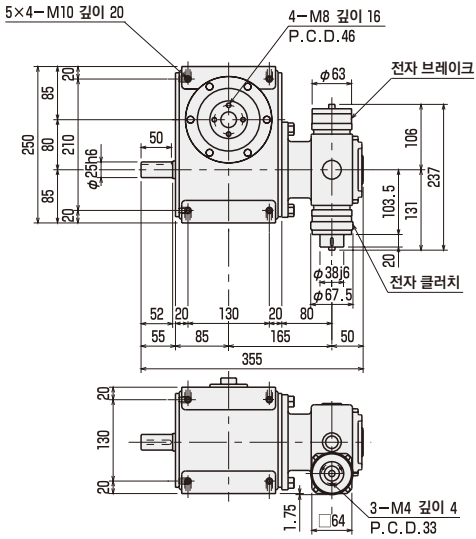


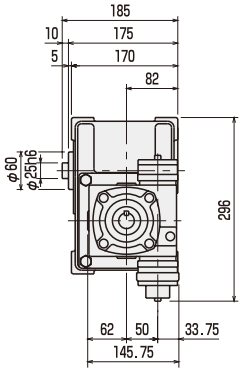


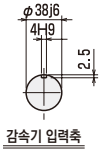


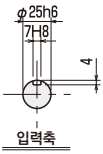


RGIS 080-□□□□□□F□-NWN05□YG
RGOS 080
RGCS 080

## 웜 감속기(HO50-C/B 없음) 부착

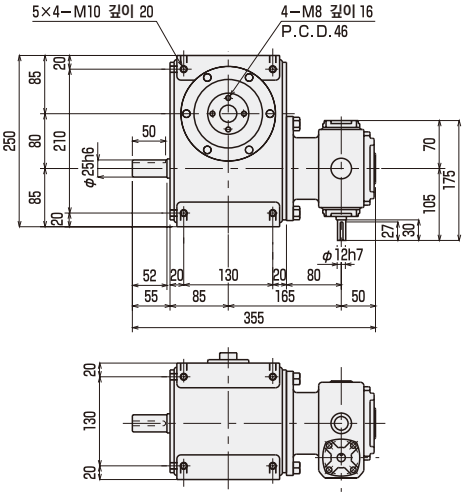


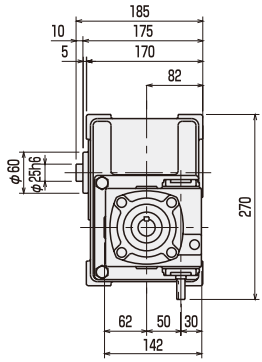


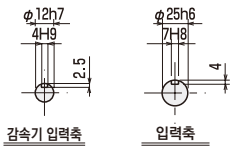


RGIS 080-□□□□□□F□-NWN05□NG
RGOS 080
RGCS 080

## 중공축형 기어드 모터(0.4kW) 부착

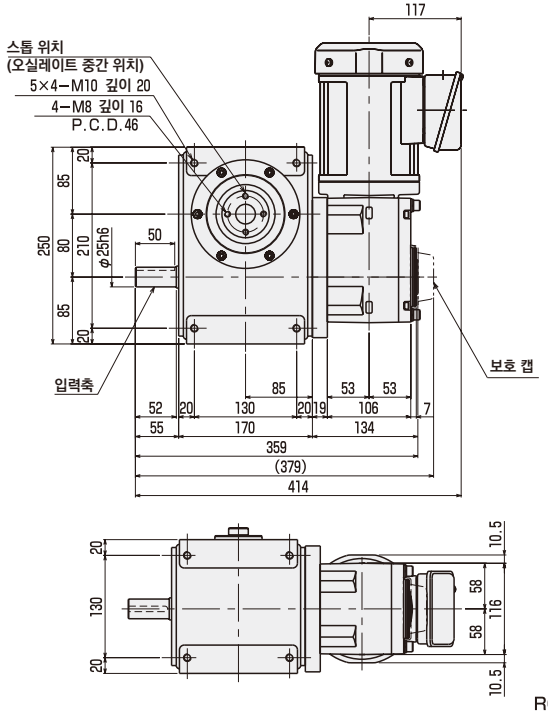


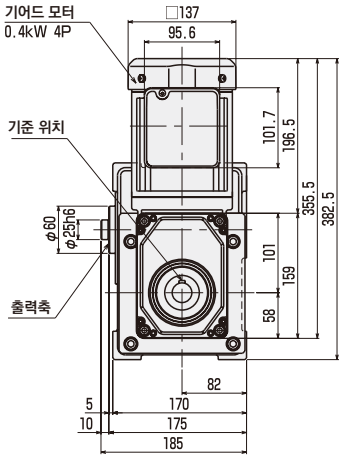

RGIS 080-□□□□□□F□-NHNGJS□F
RGOS 080
RGCS 080

| | |
|---|---|
| 인덱스 | RG I S 080 |
| 오실레이트 | RGOS 080 |
| 리듀서 | RGCS 080 |

## ●옵션 부착 외형 치수도

CAD

### 중공축형 기어드 모터(0.75kW) 부착

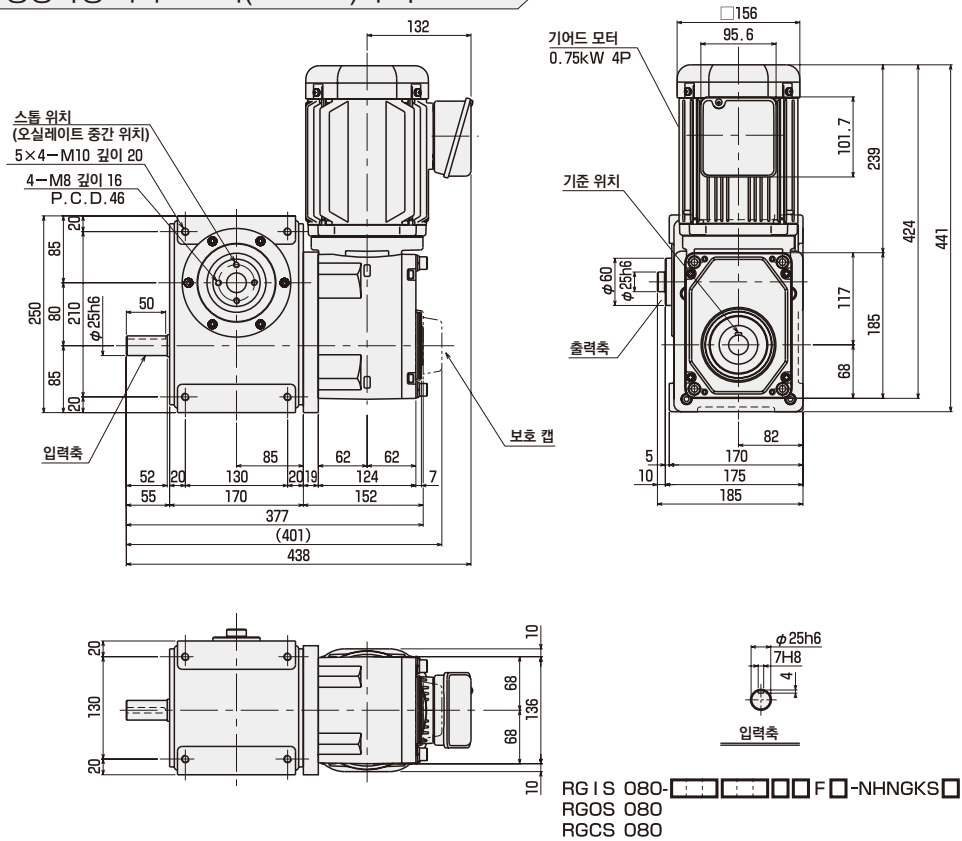


RG I S 080-□□□□□□F□-NHNGKS□F
RGOS 080
RGCS 080

## ●MEMO

# 스탠더드 타입

| 인덱스 | RGIS 110 |
|---|---|
| 오실레이트 | RGOS 110 |
| 리듀서 | RGCS 110 |

## ●표준 사양

## 외형 치수도

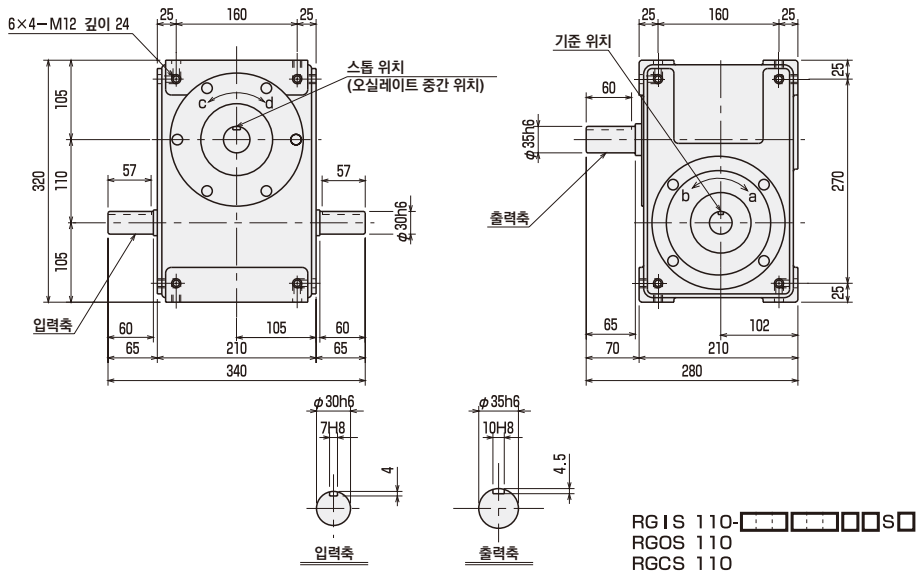


## 설치 자세와 급배유구·유면계의 위치

| 설치 자세 | 1 | 2 | 3 |
|---|---|---|---|
| 시리즈 | RGIS/RGOS/RGCS | RGIS/RGOS/RGCS | RGIS/RGOS/RGCS |
| 치수 | 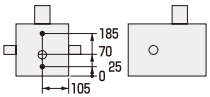 | 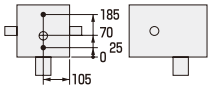 | 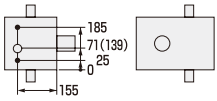 ( ) 안의 치수는 RGOS의 치수입니다. |

• 급배유구(Rc3/8)
○ 유면계(φ30)

| 설치 자세 | 4 | 5 | 6 | |
|---|---|---|---|---|
| 시리즈 | RGIS/RGOS/RGCS | RGIS/RGOS/RGCS | RGIS/RGCS | RGOS |
| 치수 | 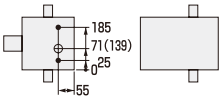 ( ) 안의 치수는 RGOS의 치수입니다. | 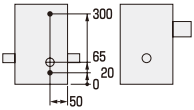 | 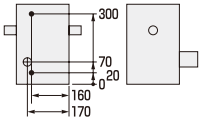 | 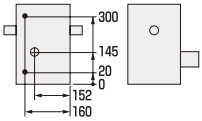 |

## 특성값

| 항목 | 단위 | 특성값 | |
|---|---|---|---|
| | | 출력축 | 입력축 |
| 허용 추력 | N | 4900 | 3500 |
| 허용 레이디얼력 | N | 6200 | 3600 |
| 허용 굽힘 모멘트 | N·m | 180 | — |
| 관성 모멘트 | kg·m² | $8.92\times10^{-3}$ | $1.36\times10^{-2}$ |

| 항목 | 단위 | 특성값 |
|---|---|---|
| 내부 마찰 토크 (Tin) | N·m | 15 |
| 본체 질량 | kg | 60 |
| 유량 | ℓ | 3.8 |
| 도장색 | | 실버 |

## 정도

| 인덱스·정도(초) | | |
|---|---|---|
| 분할 정도 | 1정류 | ±30 |
| | 2정류 | ±60 |
| | 3정류 | ±90 |
| | 4정류 | ±120 |
| 반복 정도 | | 15 |

| 오실레이트·정도(초) | |
|---|---|
| 분할 정도 | ±60 |
| 반복 정도 | 15 |

※정류 정도에 관해서는 문의하여 주십시오.

## 분할각 일람표

인덱스 시리즈 **RGIS 110** 캠 곡선/MS

| 총분할각(θt) / 분할 수(n) | | 90 | 120 | 150 | 180 | 210 | 240 | 270 | 300 | 330 |
|---|---|---|---|---|---|---|---|---|---|---|
| 1정류 | 2 | | | | | | | ○ | ○ | ○ |
| | 3 | | | | ○ | ○ | ○ | ○ | ○ | ○ |
| | 4 | | | ○ | ○ | ○ | ○ | ○ | ○ | ○ |
| | 5 | | ○ | ○ | ○ | ○ | ○ | ○ | ○ | ○ |
| | 6 | ○ | ○ | ○ | ○ | ○ | ○ | ○ | ○ | ○ |
| | 8 | ○ | ○ | ○ | ○ | ○ | ○ | ○ | ○ | ○ |
| | 9 | ○ | ○ | ○ | ○ | ○ | ○ | ○ | ○ | ○ |
| | 10 | ○ | ○ | ○ | ○ | ○ | ○ | ○ | ○ | ○ |
| | 12 | ○ | ○ | ○ | ○ | ○ | ○ | ○ | ○ | ○ |
| | 15 | ○ | ○ | ○ | ○ | ○ | ○ | ○ | ○ | ○ |
| | 16 | ○ | ○ | ○ | ○ | ○ | ○ | ○ | ○ | ○ |
| 2정류 | 16 | | ○ | ○ | ○ | ○ | ○ | ○ | ○ | ○ |
| | 18 | | ○ | ○ | ○ | ○ | ○ | ○ | ○ | ○ |
| | 20 | ○ | ○ | ○ | ○ | ○ | ○ | ○ | ○ | ○ |
| | 24 | ○ | ○ | ○ | ○ | ○ | ○ | ○ | ○ | ○ |
| | 30 | ○ | ○ | ○ | ○ | ○ | ○ | ○ | ○ | ○ |
| | 32 | ○ | ○ | ○ | ○ | ○ | ○ | ○ | ○ | ○ |
| 3정류 | 24 | | | ○ | ○ | ○ | ○ | ○ | ○ | ○ |
| | 30 | | ○ | ○ | ○ | ○ | ○ | ○ | ○ | ○ |
| | 36 | ○ | ○ | ○ | ○ | ○ | ○ | ○ | ○ | ○ |
| | 48 | ○ | ○ | ○ | ○ | ○ | ○ | ○ | ○ | ○ |
| 4정류 | 32 | | | | ○ | ○ | ○ | ○ | ○ | ○ |
| | 36 | | | ○ | ○ | ○ | ○ | ○ | ○ | ○ |
| | 40 | | | ○ | ○ | ○ | ○ | ○ | ○ | ○ |
| | 48 | | ○ | ○ | ○ | ○ | ○ | ○ | ○ | ○ |

리듀서 시리즈 **RGCS 110**

| 총분할각(θt) / 감속비(id) | 360 |
|---|---|
| 1/3 | ○ |
| 1/4 | ○ |
| 1/5 | ○ |
| 1/6 | ○ |
| 1/8 | ○ |
| 1/9 | ○ |
| 1/10 | ○ |
| 1/12 | ○ |

오실레이트 시리즈 **RGOS 110** 캠 곡선/MS

| 총분할각(θt) / 진동각(ψ) | 90 | 120 | 180 | 240 | 300 | 360 |
|---|---|---|---|---|---|---|
| 120 | | | | | | ○ |
| 90 | | | | | ○ | ○ |
| 60 | | | ○ | ○ | ○ | ○ |
| 45 | | | ○ | ○ | ○ | ○ |
| 30 | | | ○ | ○ | ○ | ○ |

| | |
|---|---|
| 인덱스 | RG I S 110 |
| 오실레이트 | RGOS 110 |
| 리듀서 | RGCS 110 |

# ●옵션 부착 외형 치수도

## 웜 감속기(HO60-C/B 있음) 부착

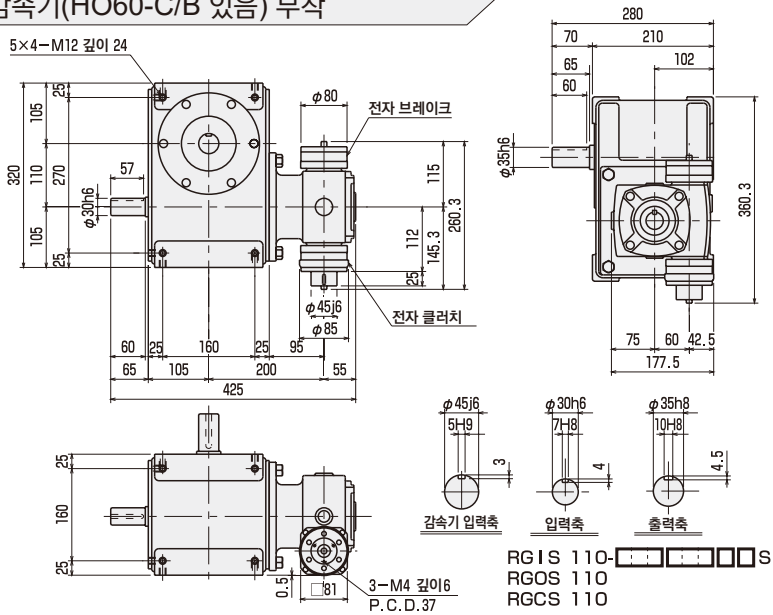


RG I S 110-□□□□□□S□-NWNO6□YG
RGOS 110
RGCS 110

## 웜 감속기(HO60-C/B 없음) 부착

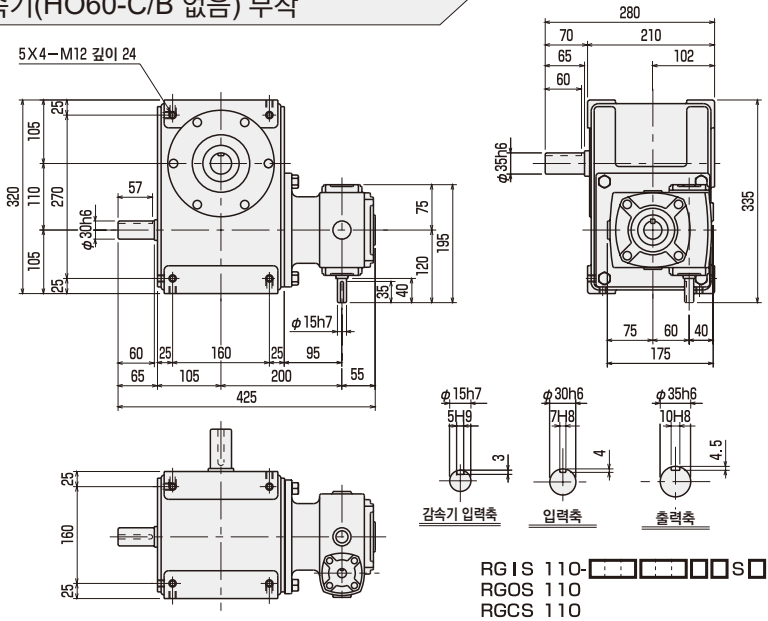


RG I S 110-□□□□□□S□-NWNO6□NG
RGOS 110
RGCS 110

## 토크 세이버(TSF11) 부착

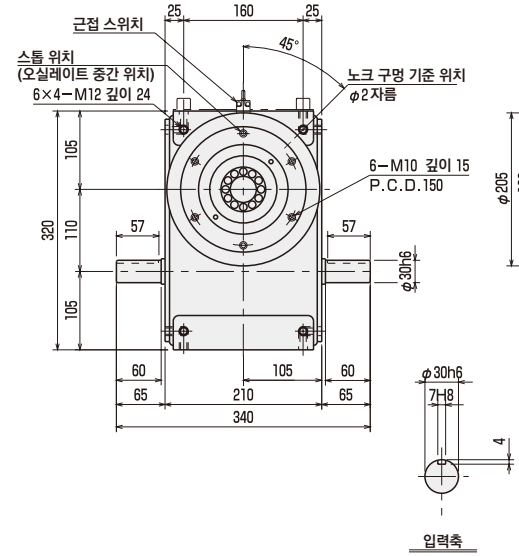


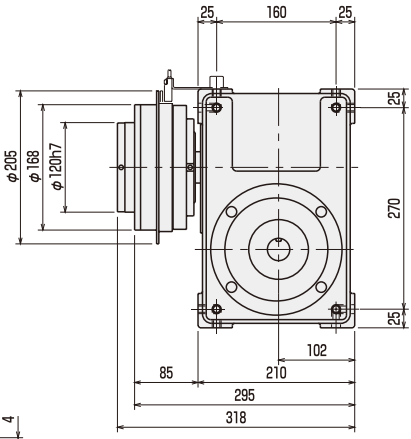


RGIS 110-□□□□□S□-NNF-11□
RGOS 110
RGCS 110

## 토크 가드(TGX70) 부착

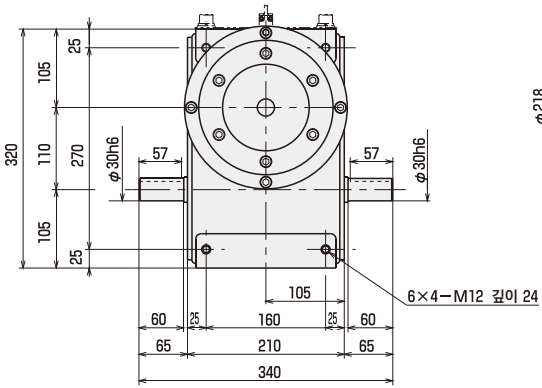


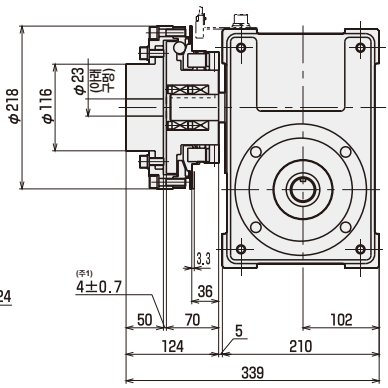


RGIS 110-□□□□□S□-NNX-70□
RGOS 110
RGCS 110

주1: 치수 범위 내에서 장치에 조립 바랍니다.

| | |
|---|---|
| 인덱스 | RG I S 110 |
| 오실레이트 | RGOS 110 |
| 리듀서 | RGCS 110 |

# ●옵션 부착 외형 치수도

## 중공축형 기어드 모터(0.75kW) 부착

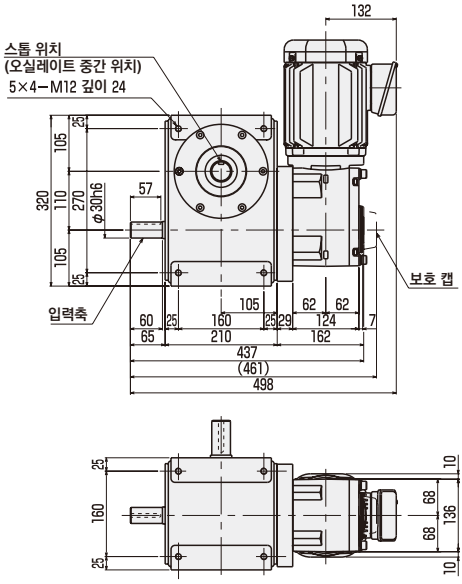


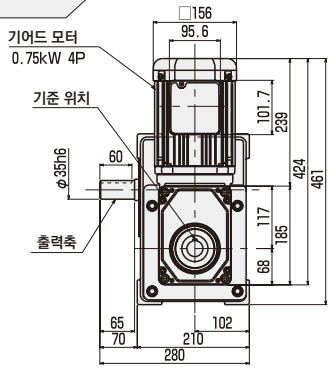


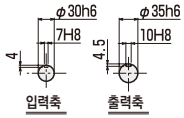


RG I S 110-□□□□□□S□-NHNGKS□F
RGOS 110
RGCS 110

## 중공축형 기어드 모터(1.5kW) 부착

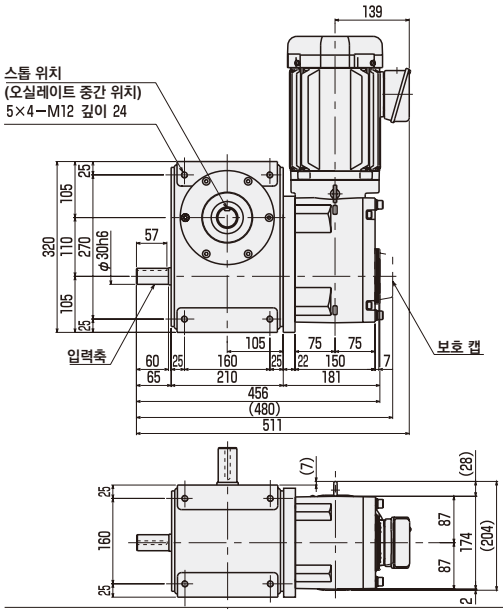


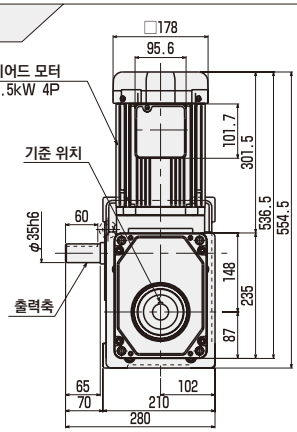


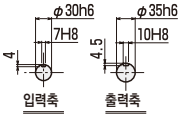


RG I S 110-□□□□□□S□-NHNGLS□F
RGOS 110
RGCS 110

## ●MEMO

# 스탠더드 타입

| | |
|---|---|
| 인덱스 | RG I S 110 |
| 오실레이트 | RGOS 110 |
| 리듀서 | RGCS 110 |

## ●표준 사양

### 외형 치수도

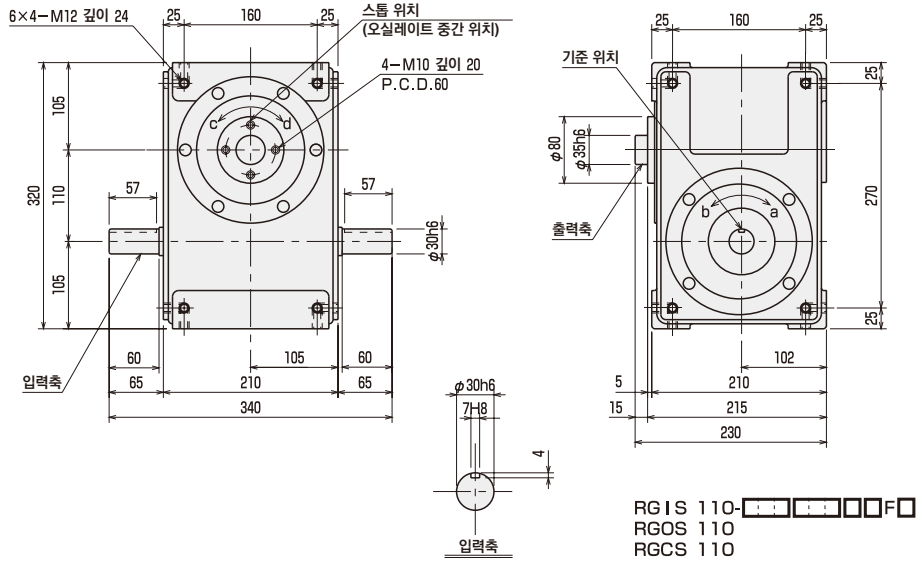


### 설치 자세와 급배유구·유면계의 위치

| 설치 자세 | 1 | 2 | 3 |
|---|---|---|---|
| 시리즈 | RGIS/RGOS/RGCS | RGIS/RGOS/RGCS | RGIS/RGOS/RGCS |
| 치수 | 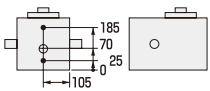 | 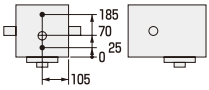 | 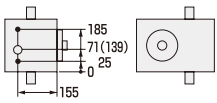 ( ) 안의 치수는 RGOS의 치수입니다. |



• 급배유구(Rc3/8)
○ 유면계(φ30)

| 설치 자세 | 4 | 5 | 6 | |
|---|---|---|---|---|
| 시리즈 | RGIS/RGOS/RGCS | RGIS/RGOS/RGCS | RGIS/RGCS | RGOS |
| 치수 | 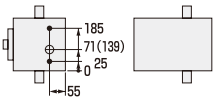 ( ) 안의 치수는 RGOS의 치수입니다. | 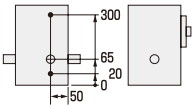 | 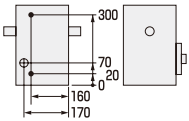 | 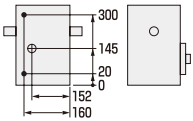 |

## 특성값

| 항목 | 단위 | 특성값 | |
|---|---|---|---|
| | | 출력축 | 입력축 |
| 허용 추력 | N | 4900 | 3500 |
| 허용 레이디얼력 | N | 6800 | 3600 |
| 허용 굽힘 모멘트 | N·m | 350 | — |
| 관성 모멘트 | kg·m² | $1.38\times10^{-2}$ | $1.36\times10^{-2}$ |

| 항목 | 단위 | 특성값 |
|---|---|---|
| 내부 마찰 토크 (Tin) | N·m | 15 |
| 본체 질량 | kg | 60 |
| 유량 | ℓ | 3.8 |
| 도장색 | | 실버 |

## 정도

| 인덱스·정도(초) | | |
|---|---|---|
| 분할 정도 | 1정류 | ±30 |
| | 2정류 | ±60 |
| | 3정류 | ±90 |
| | 4정류 | ±120 |
| 반복 정도 | | 15 |

| 오실레이트·정도(초) | |
|---|---|
| 분할 정도 | ±60 |
| 반복 정도 | 15 |

※정류 정도에 관해서는 문의하여 주십시오.

## 분할각 일람표

인덱스 시리즈 **RGIS 110** 캠 곡선/MS

| 총분할각(θt) / 분할 수(n) | | 90 | 120 | 150 | 180 | 210 | 240 | 270 | 300 | 330 |
|---|---|---|---|---|---|---|---|---|---|---|
| 1정류 | 2 | | | | | | | ○ | ○ | ○ |
| | 3 | | | | ○ | ○ | ○ | ○ | ○ | ○ |
| | 4 | | | ○ | ○ | ○ | ○ | ○ | ○ | ○ |
| | 5 | | ○ | ○ | ○ | ○ | ○ | ○ | ○ | ○ |
| | 6 | ○ | ○ | ○ | ○ | ○ | ○ | ○ | ○ | ○ |
| | 8 | ○ | ○ | ○ | ○ | ○ | ○ | ○ | ○ | ○ |
| | 9 | ○ | ○ | ○ | ○ | ○ | ○ | ○ | ○ | ○ |
| | 10 | ○ | ○ | ○ | ○ | ○ | ○ | ○ | ○ | ○ |
| | 12 | ○ | ○ | ○ | ○ | ○ | ○ | ○ | ○ | ○ |
| | 15 | ○ | ○ | ○ | ○ | ○ | ○ | ○ | ○ | ○ |
| | 16 | ○ | ○ | ○ | ○ | ○ | ○ | ○ | ○ | ○ |
| 2정류 | 16 | | ○ | ○ | ○ | ○ | ○ | ○ | ○ | ○ |
| | 18 | | ○ | ○ | ○ | ○ | ○ | ○ | ○ | ○ |
| | 20 | ○ | ○ | ○ | ○ | ○ | ○ | ○ | ○ | ○ |
| | 24 | ○ | ○ | ○ | ○ | ○ | ○ | ○ | ○ | ○ |
| | 30 | ○ | ○ | ○ | ○ | ○ | ○ | ○ | ○ | ○ |
| | 32 | ○ | ○ | ○ | ○ | ○ | ○ | ○ | ○ | ○ |
| 3정류 | 24 | | | ○ | ○ | ○ | ○ | ○ | ○ | ○ |
| | 30 | | ○ | ○ | ○ | ○ | ○ | ○ | ○ | ○ |
| | 36 | ○ | ○ | ○ | ○ | ○ | ○ | ○ | ○ | ○ |
| | 48 | ○ | ○ | ○ | ○ | ○ | ○ | ○ | ○ | ○ |
| 4정류 | 32 | | | | ○ | ○ | ○ | ○ | ○ | ○ |
| | 36 | | | ○ | ○ | ○ | ○ | ○ | ○ | ○ |
| | 40 | | | ○ | ○ | ○ | ○ | ○ | ○ | ○ |
| | 48 | | ○ | ○ | ○ | ○ | ○ | ○ | ○ | ○ |

리듀서 시리즈 **RGCS 110**

| 총분할각(θt) / 감속비(id) | 360 |
|---|---|
| 1/3 | ○ |
| 1/4 | ○ |
| 1/5 | ○ |
| 1/6 | ○ |
| 1/8 | ○ |
| 1/9 | ○ |
| 1/10 | ○ |
| 1/12 | ○ |

오실레이트 시리즈 **RGOS 110** 캠 곡선/MS

| 총분할각(θt) / 진동각(ψ) | 90 | 120 | 180 | 240 | 300 | 360 |
|---|---|---|---|---|---|---|
| 120 | | | | | | ○ |
| 90 | | | | | ○ | ○ |
| 60 | | | ○ | ○ | ○ | ○ |
| 45 | | | ○ | ○ | ○ | ○ |
| 30 | | | ○ | ○ | ○ | ○ |

| | |
|---|---|
| 인덱스 | RG I S 110 |
| 오실레이트 | RGOS 110 |
| 리듀서 | RGCS 110 |

# ●옵션 부착 외형 치수도

## 웜 감속기(HO60-C/B 있음) 부착

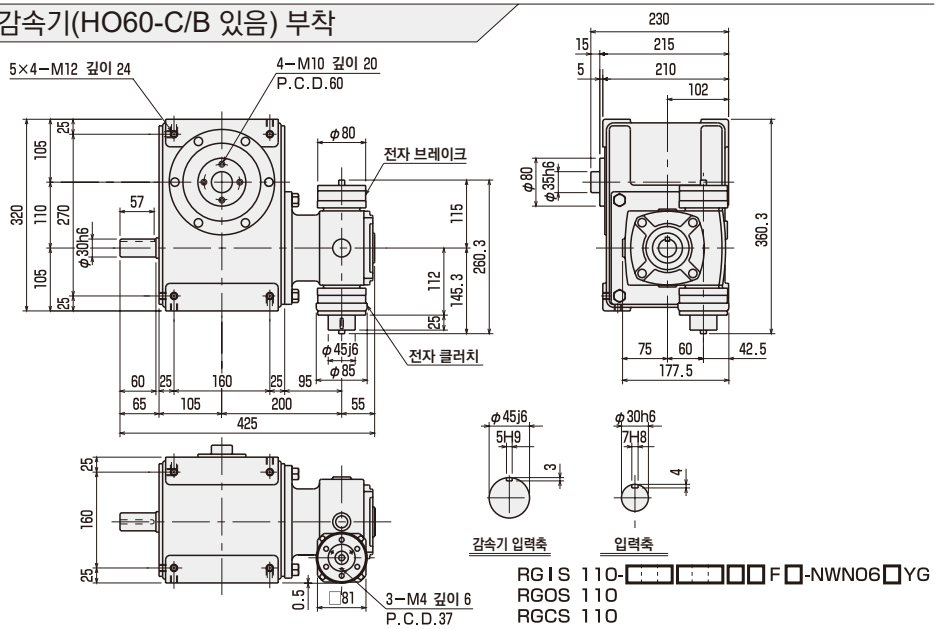


RG I S 110-□□□□□□F□-NWN06□YG
RGOS 110
RGCS 110

## 웜 감속기(HO60-C/B 없음) 부착

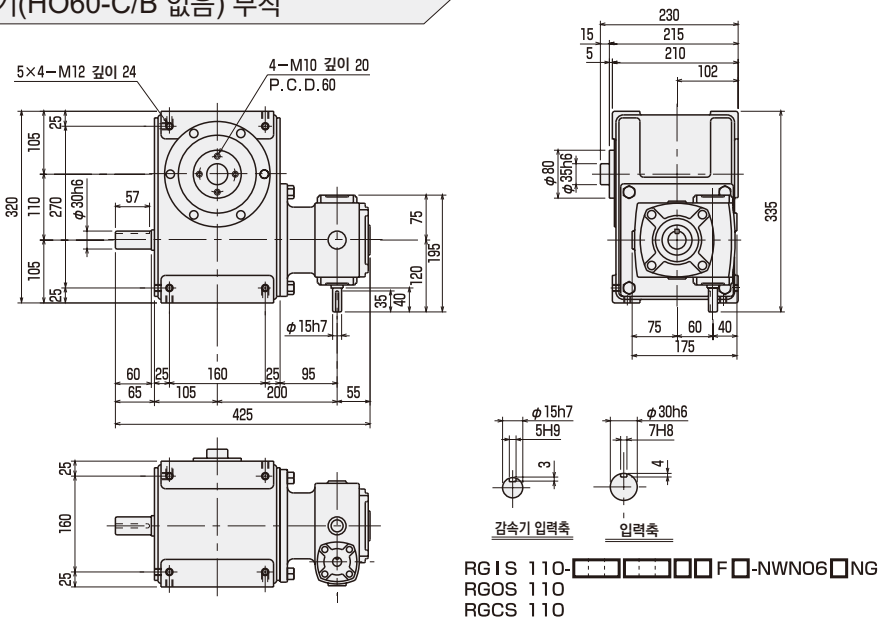


RG I S 110-□□□□□□F□-NWN06□NG
RGOS 110
RGCS 110

# 중공축형 기어드 모터(0.75kW) 부착

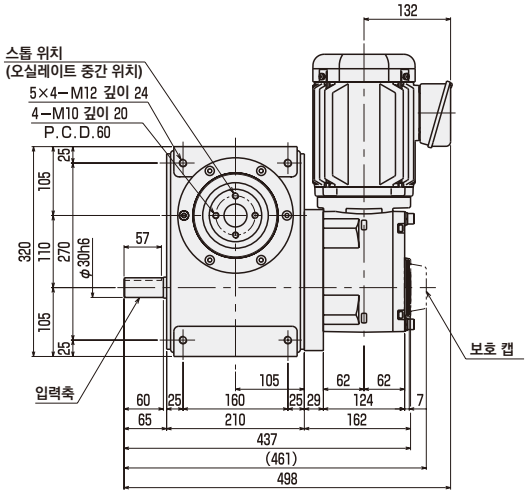


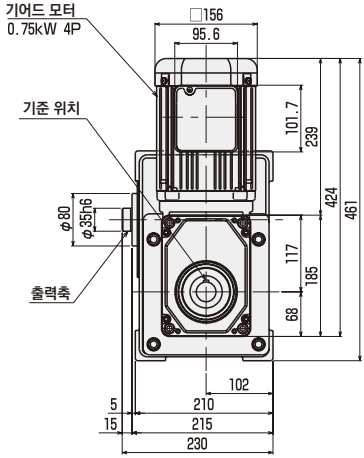


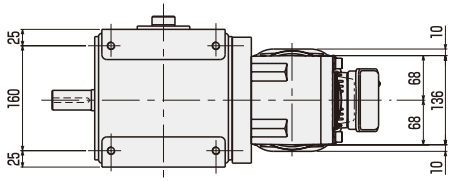


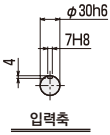


RGIS 110-□□□□□F□-NHNGKS□F
RGOS 110
RGCS 110

| | |
|---|---|
| 인덱스 | RG I S 110 |
| 오실레이트 | RGOS 110 |
| 리듀서 | RGCS 110 |

## ●옵션 부착 외형 치수도

CAD

### 중공축형 기어드 모터(1.5kW) 부착

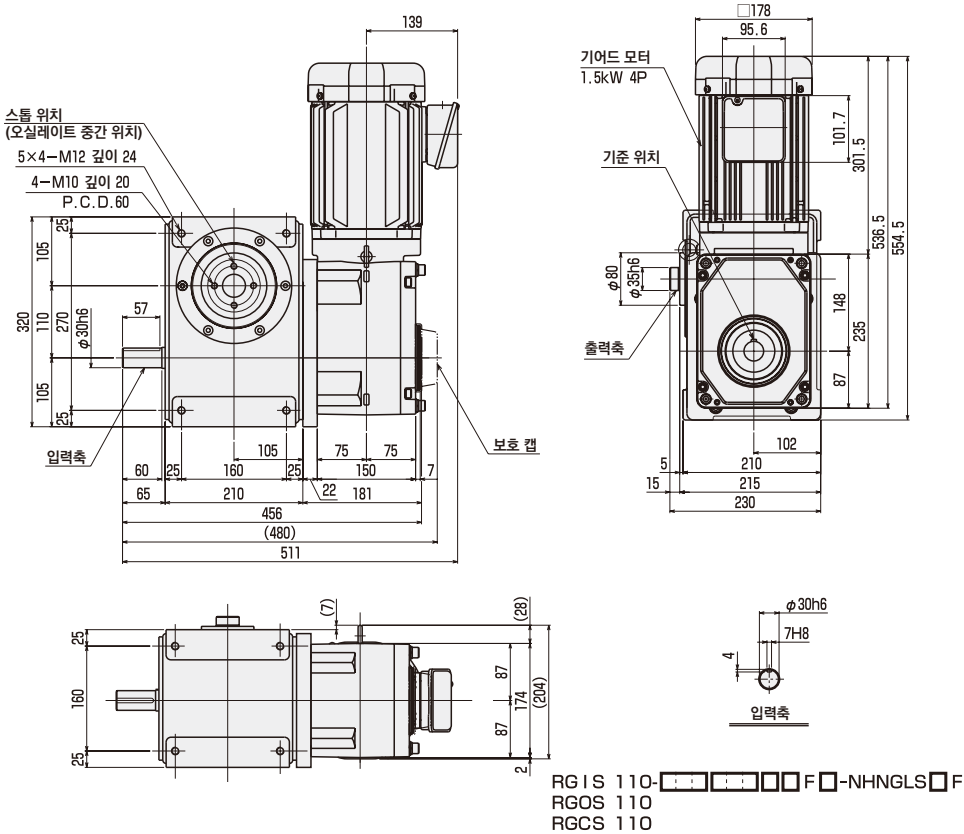


RG I S 110-□□□□□□F□-NHNGLS□F
RGOS 110
RGCS 110

## ●MEMO

# 스탠더드 타입

| | |
|---|---|
| 인덱스 | RGIS 140 |
| 오실레이트 | RGOS 140 |
| 리듀서 | RGCS 140 |

## ●표준 사양

### 외형 치수도

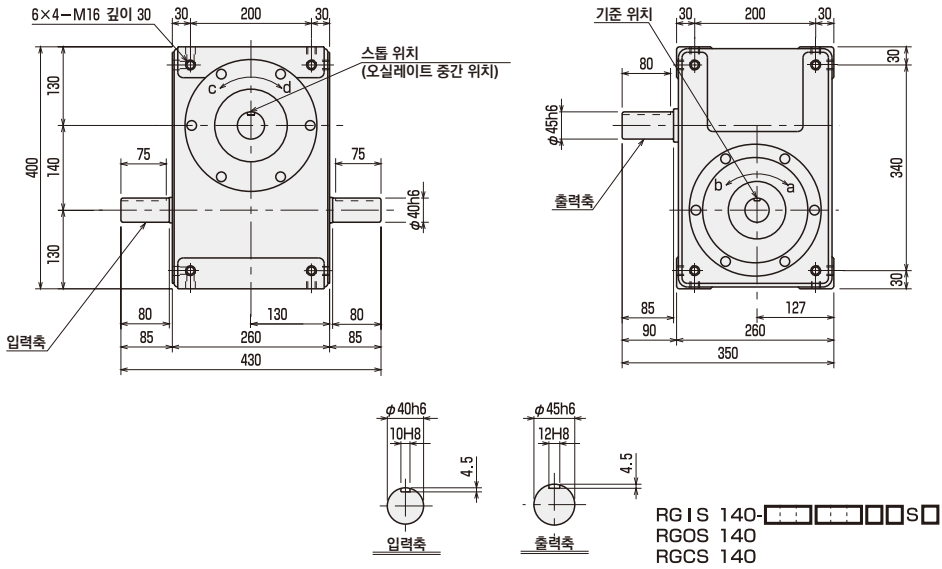


### 설치 자세와 급배유구·유면계의 위치

| 설치 자세 | 1 | 2 | 3 |
|---|---|---|---|
| 시리즈 | RGIS/RGOS/RGCS | RGIS/RGOS/RGCS | RGIS/RGOS/RGCS |
| 치수 | 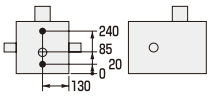  | 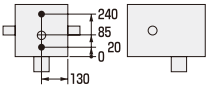  | 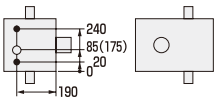  ( ) 안의 치수는 RGOS의 치수입니다. |

• 급배유구(Rc3/8)
○ 유면계(φ30)

| 설치 자세 | 4 | 5 | 6 | |
|---|---|---|---|---|
| 시리즈 | RGIS/RGOS/RGCS | RGIS/RGOS/RGCS | RGIS/RGCS | RGOS |
| 치수 | 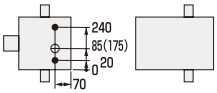  ( ) 안의 치수는 RGOS의 치수입니다. | 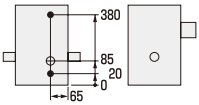  | 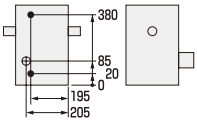  | 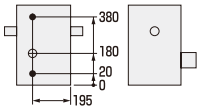  |

## 특성값

| 항목 | 단위 | 특성값 | |
|---|---|---|---|
| | | 출력축 | 입력축 |
| 허용 추력 | N | 7300 | 4500 |
| 허용 레이디얼력 | N | 9500 | 4200 |
| 허용 굽힘 모멘트 | N·m | 450 | — |
| 관성 모멘트 | kg·m² | $2.53\times10^{-2}$ | $5.42\times10^{-2}$ |

| 항목 | 단위 | 특성값 |
|---|---|---|
| 내부 마찰 토크 (Tin) | N·m | 24 |
| 본체 질량 | kg | 115 |
| 유량 | ℓ | 6 |
| 도장색 | | 실버 |

## 정도

| 인덱스·정도(초) | | |
|---|---|---|
| 분할 정도 | 1정류 | ±30 |
| | 2정류 | ±60 |
| | 3정류 | ±90 |
| | 4정류 | ±120 |
| 반복 정도 | | 15 |

| 오실레이트·정도(초) | |
|---|---|
| 분할 정도 | ±60 |
| 반복 정도 | 15 |

※정류 정도에 관해서는 문의하여 주십시오.

## 분할각 일람표

인덱스 시리즈 **RGIS 140** 캠 곡선/MS

| 총분할각(θt) / 분할 수(n) | | 90 | 120 | 150 | 180 | 210 | 240 | 270 | 300 | 330 |
|---|---|---|---|---|---|---|---|---|---|---|
| 1정류 | 2 | | | | | | | ○ | ○ | ○ |
| | 3 | | | | ○ | ○ | ○ | ○ | ○ | ○ |
| | 4 | | | ○ | ○ | ○ | ○ | ○ | ○ | ○ |
| | 5 | | ○ | ○ | ○ | ○ | ○ | ○ | ○ | ○ |
| | 6 | ○ | ○ | ○ | ○ | ○ | ○ | ○ | ○ | ○ |
| | 8 | ○ | ○ | ○ | ○ | ○ | ○ | ○ | ○ | ○ |
| | 9 | ○ | ○ | ○ | ○ | ○ | ○ | ○ | ○ | ○ |
| | 10 | ○ | ○ | ○ | ○ | ○ | ○ | ○ | ○ | ○ |
| | 12 | ○ | ○ | ○ | ○ | ○ | ○ | ○ | ○ | ○ |
| | 15 | ○ | ○ | ○ | ○ | ○ | ○ | ○ | ○ | ○ |
| | 16 | ○ | ○ | ○ | ○ | ○ | ○ | ○ | ○ | ○ |
| 2정류 | 16 | | ○ | ○ | ○ | ○ | ○ | ○ | ○ | ○ |
| | 18 | | ○ | ○ | ○ | ○ | ○ | ○ | ○ | ○ |
| | 20 | ○ | ○ | ○ | ○ | ○ | ○ | ○ | ○ | ○ |
| | 24 | ○ | ○ | ○ | ○ | ○ | ○ | ○ | ○ | ○ |
| | 30 | ○ | ○ | ○ | ○ | ○ | ○ | ○ | ○ | ○ |
| | 32 | ○ | ○ | ○ | ○ | ○ | ○ | ○ | ○ | ○ |
| 3정류 | 24 | | | ○ | ○ | ○ | ○ | ○ | ○ | ○ |
| | 30 | | ○ | ○ | ○ | ○ | ○ | ○ | ○ | ○ |
| | 36 | ○ | ○ | ○ | ○ | ○ | ○ | ○ | ○ | ○ |
| | 48 | ○ | ○ | ○ | ○ | ○ | ○ | ○ | ○ | ○ |
| 4정류 | 32 | | | | ○ | ○ | ○ | ○ | ○ | ○ |
| | 36 | | | ○ | ○ | ○ | ○ | ○ | ○ | ○ |
| | 40 | | | ○ | ○ | ○ | ○ | ○ | ○ | ○ |
| | 48 | | ○ | ○ | ○ | ○ | ○ | ○ | ○ | ○ |

리듀서 시리즈 **RGCS 140**

| 총분할각(θt) / 감속비(id) | 360 |
|---|---|
| 1/3 | ○ |
| 1/4 | ○ |
| 1/5 | ○ |
| 1/6 | ○ |
| 1/8 | ○ |
| 1/9 | ○ |
| 1/10 | ○ |
| 1/12 | ○ |

오실레이트 시리즈 **RGOS 140** 캠 곡선/MS

| 총분할각(θt) / 진동각(ψ) | 90 | 120 | 180 | 240 | 300 | 360 |
|---|---|---|---|---|---|---|
| 120 | | | | | | ○ |
| 90 | | | | | ○ | ○ |
| 60 | | | ○ | ○ | ○ | ○ |
| 45 | | | ○ | ○ | ○ | ○ |
| 30 | | | ○ | ○ | ○ | ○ |

| | |
|---|---|
| 인덱스 | RGIS 140 |
| 오실레이트 | RGOS 140 |
| 리듀서 | RGCS 140 |

# ●옵션 부착 외형 치수도

## 웜 감속기(HO80-C/B 있음) 부착

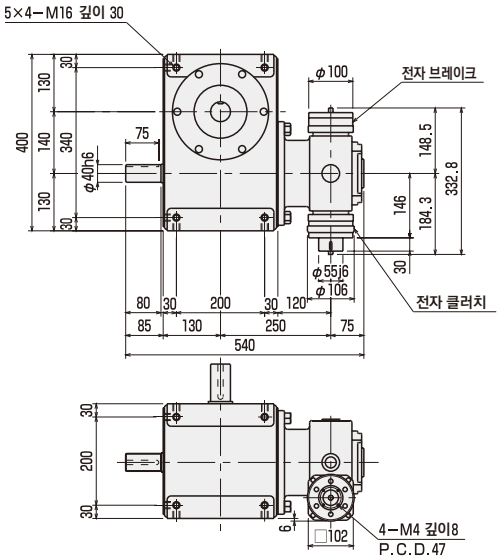


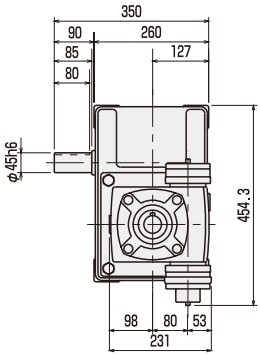


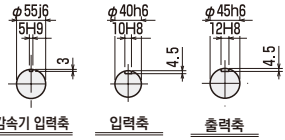


RGIS 140-□□□□□□S□-NWN08□YG
RGOS 140
RGCS 140

## 웜 감속기(HO80-C/B 없음) 부착

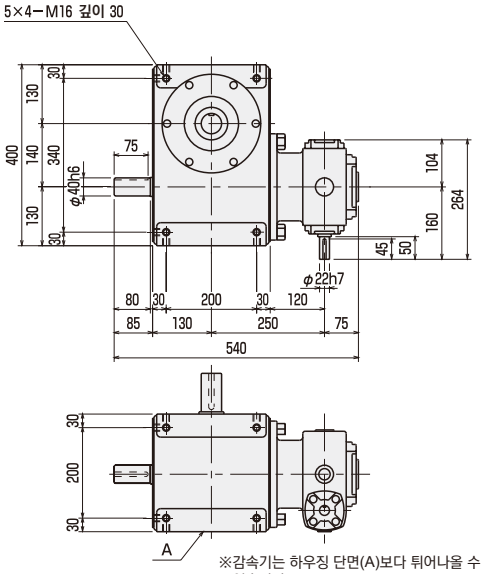


※감속기는 하우징 단면(A)보다 튀어나올 수 있습니다.

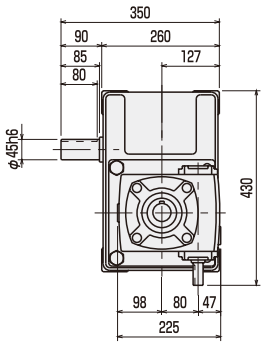


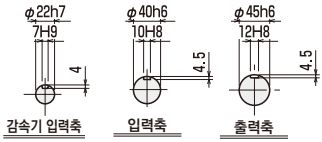


RGIS 140-□□□□□□S□-NWN08□NG
RGOS 140
RGCS 140

## 토크 세이버(TSF14) 부착

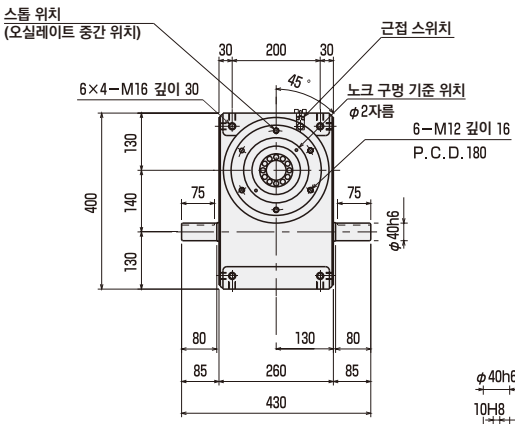


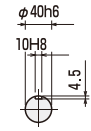


입력축

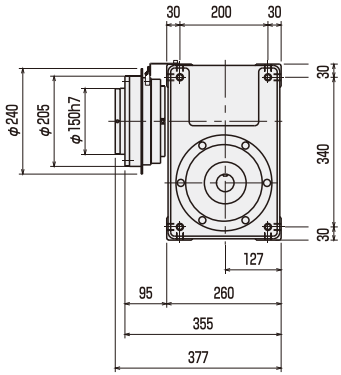


RG I S 140-□□□□□S□-NNF-14□
RGOS 140
RGCS 140

| | |
|---|---|
| 인덱스 | RG I S 140 |
| 오실레이트 | RGOS 140 |
| 리듀서 | RGCS 140 |

# ●옵션 부착 외형 치수도

## 중공축형 기어드 모터(1.5kW) 부착

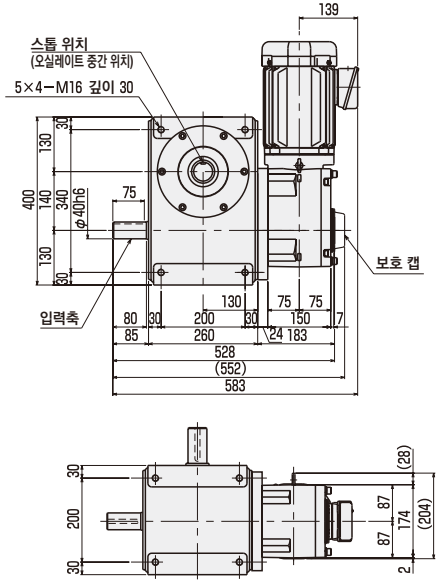


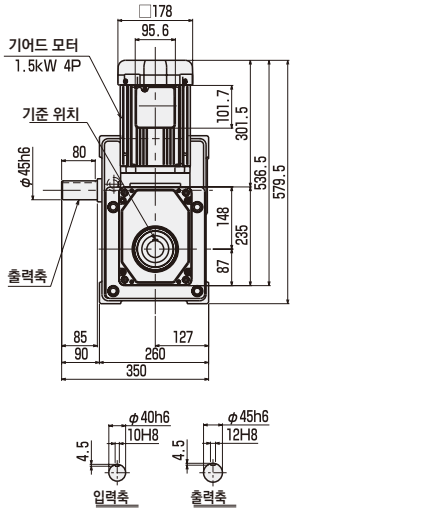


RG I S 140-□□□□□□S□-NHNGLS□F
RGOS 140
RGCS 140

## 중공축형 기어드 모터(2.2kW) 부착

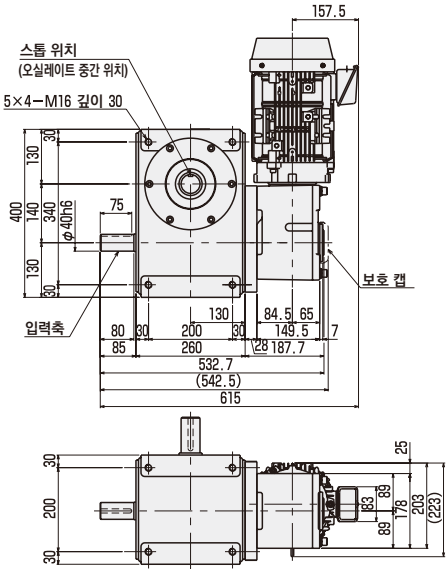


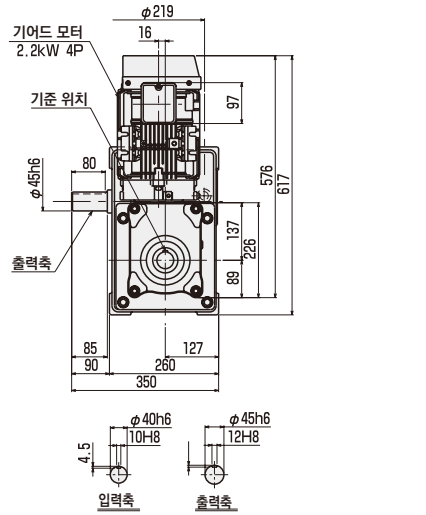


RG I S 140-□□□□□□S□-NHNTMS□F
RGOS 140
RGCS 140

## ●MEMO

# 스탠더드 타입

| | |
|---|---|
| 인덱스 | RGIS 140 |
| 오실레이트 | RGOS 140 |
| 리듀서 | RGCS 140 |

## ●표준 사양

## 외형 치수도

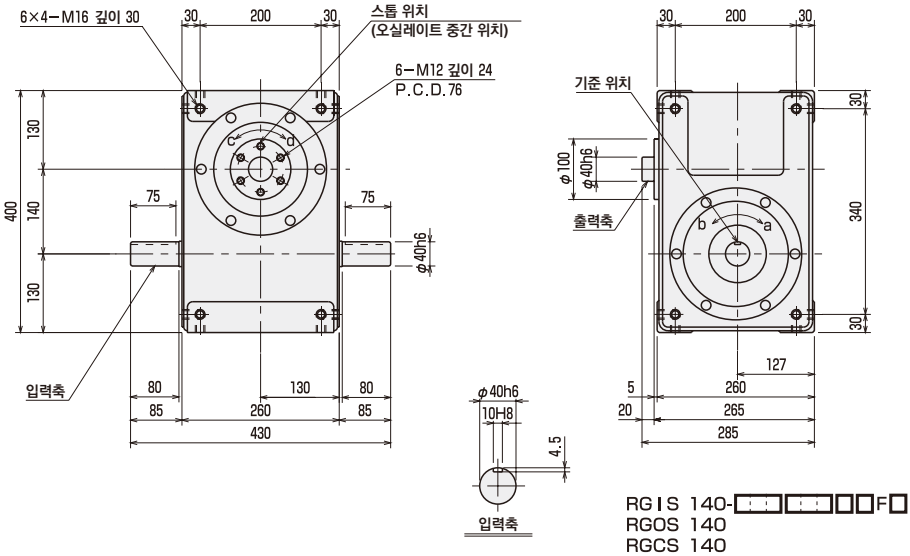


## 설치 자세와 급배유구·유면계의 위치

| 설치 자세 | 1 | 2 | 3 |
|---|---|---|---|
| 시리즈 | RGIS/RGOS/RGCS | RGIS/RGOS/RGCS | RGIS/RGOS/RGCS |
| 치수 | 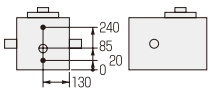 | 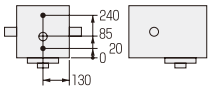 | 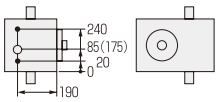 ( ) 안의 치수는 RGOS의 치수입니다. |

• 급배유구(Rc3/8)
○ 유면계(φ30)

| 설치 자세 | 4 | 5 | 6 | |
|---|---|---|---|---|
| 시리즈 | RGIS/RGOS/RGCS | RGIS/RGOS/RGCS | RGIS/RGCS | RGOS |
| 치수 | 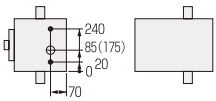 ( ) 안의 치수는 RGOS의 치수입니다. | 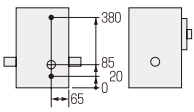 | 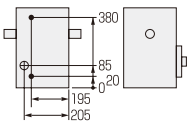 | 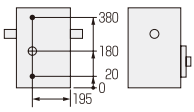 |

## 특성값

| 항목 | 단위 | 특성값 | |
|---|---|---|---|
| | | 출력축 | 입력축 |
| 허용 추력 | N | 7300 | 4500 |
| 허용 레이디얼력 | N | 9500 | 4200 |
| 허용 굽힘 모멘트 | N·m | 600 | — |
| 관성 모멘트 | kg·m² | $3.93\times10^{-2}$ | $5.42\times10^{-2}$ |

| 항목 | 단위 | 특성값 |
|---|---|---|
| 내부 마찰 토크 (Tin) | N·m | 24 |
| 본체 질량 | kg | 115 |
| 유량 | ℓ | 6 |
| 도장색 | | 실버 |

## 정도

| 인덱스·정도(초) | | |
|---|---|---|
| 분할 정도 | 1정류 | ±30 |
| | 2정류 | ±60 |
| | 3정류 | ±90 |
| | 4정류 | ±120 |
| 반복 정도 | | 15 |

| 오실레이트·정도(초) | |
|---|---|
| 분할 정도 | ±60 |
| 반복 정도 | 15 |

※정류 정도에 관해서는 문의하여 주십시오.

## 분할각 일람표

인덱스 시리즈 **RGIS 140** 캠 곡선/MS

| 총분할각(θt) / 분할 수(n) | | 90 | 120 | 150 | 180 | 210 | 240 | 270 | 300 | 330 |
|---|---|---|---|---|---|---|---|---|---|---|
| 1정류 | 2 | | | | | | | ○ | ○ | ○ |
| | 3 | | | | ○ | ○ | ○ | ○ | ○ | ○ |
| | 4 | | | ○ | ○ | ○ | ○ | ○ | ○ | ○ |
| | 5 | | ○ | ○ | ○ | ○ | ○ | ○ | ○ | ○ |
| | 6 | ○ | ○ | ○ | ○ | ○ | ○ | ○ | ○ | ○ |
| | 8 | ○ | ○ | ○ | ○ | ○ | ○ | ○ | ○ | ○ |
| | 9 | ○ | ○ | ○ | ○ | ○ | ○ | ○ | ○ | ○ |
| | 10 | ○ | ○ | ○ | ○ | ○ | ○ | ○ | ○ | ○ |
| | 12 | ○ | ○ | ○ | ○ | ○ | ○ | ○ | ○ | ○ |
| | 15 | ○ | ○ | ○ | ○ | ○ | ○ | ○ | ○ | ○ |
| | 16 | ○ | ○ | ○ | ○ | ○ | ○ | ○ | ○ | ○ |
| 2정류 | 16 | | ○ | ○ | ○ | ○ | ○ | ○ | ○ | ○ |
| | 18 | | ○ | ○ | ○ | ○ | ○ | ○ | ○ | ○ |
| | 20 | ○ | ○ | ○ | ○ | ○ | ○ | ○ | ○ | ○ |
| | 24 | ○ | ○ | ○ | ○ | ○ | ○ | ○ | ○ | ○ |
| | 30 | ○ | ○ | ○ | ○ | ○ | ○ | ○ | ○ | ○ |
| | 32 | ○ | ○ | ○ | ○ | ○ | ○ | ○ | ○ | ○ |
| 3정류 | 24 | | | ○ | ○ | ○ | ○ | ○ | ○ | ○ |
| | 30 | | ○ | ○ | ○ | ○ | ○ | ○ | ○ | ○ |
| | 36 | ○ | ○ | ○ | ○ | ○ | ○ | ○ | ○ | ○ |
| | 48 | ○ | ○ | ○ | ○ | ○ | ○ | ○ | ○ | ○ |
| 4정류 | 32 | | | | ○ | ○ | ○ | ○ | ○ | ○ |
| | 36 | | | ○ | ○ | ○ | ○ | ○ | ○ | ○ |
| | 40 | | | ○ | ○ | ○ | ○ | ○ | ○ | ○ |
| | 48 | | ○ | ○ | ○ | ○ | ○ | ○ | ○ | ○ |

리듀서 시리즈 **RGCS 140**

| 총분할각(θt) / 감속비(id) | 360 |
|---|---|
| 1/3 | ○ |
| 1/4 | ○ |
| 1/5 | ○ |
| 1/6 | ○ |
| 1/8 | ○ |
| 1/9 | ○ |
| 1/10 | ○ |
| 1/12 | ○ |

오실레이트 시리즈 **RGOS 140** 캠 곡선/MS

| 총분할각(θt) / 진동각(ψ) | 90 | 120 | 180 | 240 | 300 | 360 |
|---|---|---|---|---|---|---|
| 120 | | | | | | ○ |
| 90 | | | | | ○ | ○ |
| 60 | | | ○ | ○ | ○ | ○ |
| 45 | | | ○ | ○ | ○ | ○ |
| 30 | | | ○ | ○ | ○ | ○ |

| | |
|---|---|
| 인덱스 | RGIS 140 |
| 오실레이트 | RGOS 140 |
| 리듀서 | RGCS 140 |

# ●옵션 부착 외형 치수도

## 웜 감속기(HO80-C/B 있음) 부착

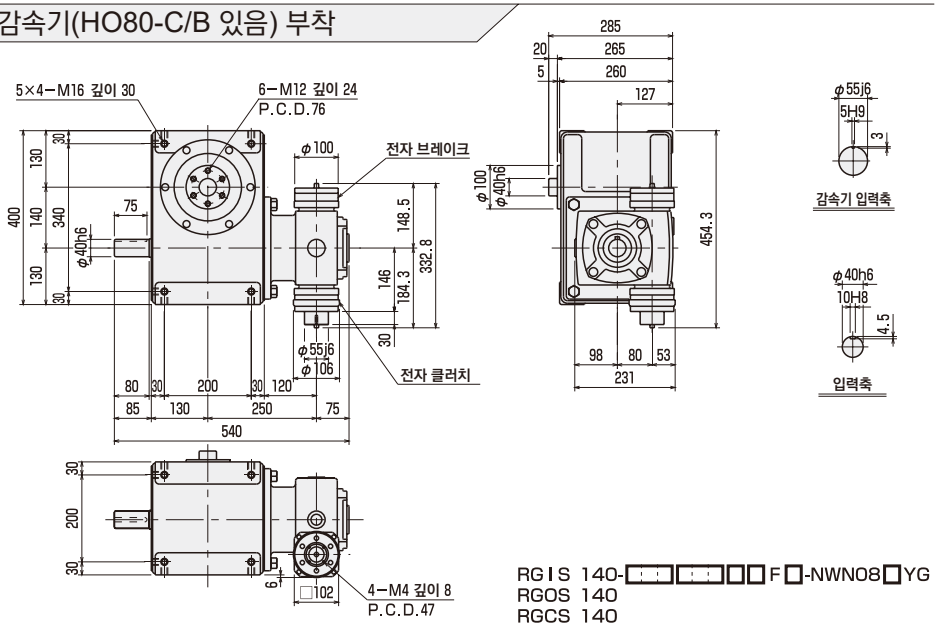


RGIS 140-□□□□□□F□-NWNO8□YG
RGOS 140
RGCS 140

## 웜 감속기(HO80-C/B 없음) 부착

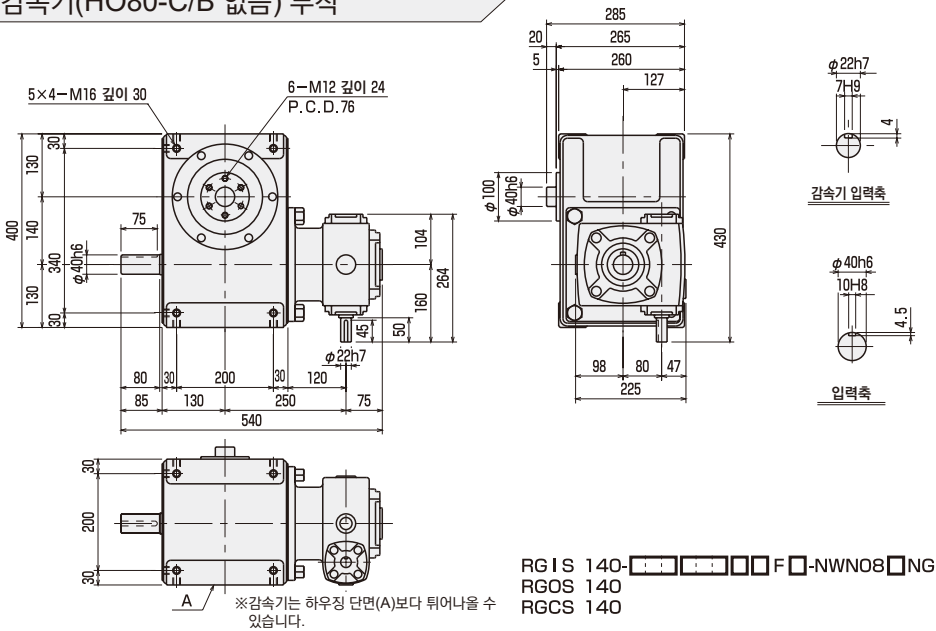


※감속기는 하우징 단면(A)보다 튀어나올 수 있습니다.

RGIS 140-□□□□□□F□-NWNO8□NG
RGOS 140
RGCS 140

## 중공축형 기어드 모터(1.5kW) 부착

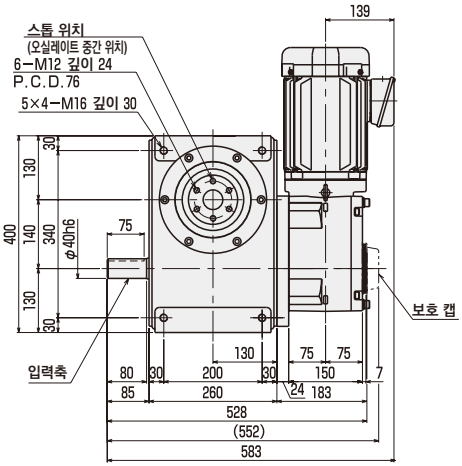


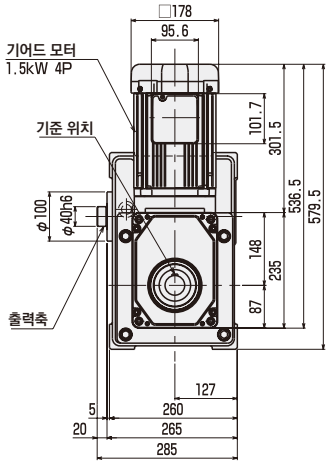


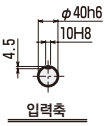


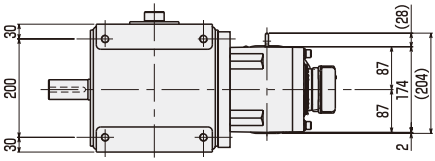


RGIS 140-□□□□□F□-NHNGLS□F
RGOS 140
RGCS 140

| | |
|---|---|
| 인덱스 | RG I S 140 |
| 오실레이트 | RGOS 140 |
| 리듀서 | RGCS 140 |

# ●옵션 부착 외형 치수도

CAD

## 중공축형 기어드 모터(2.2kW) 부착

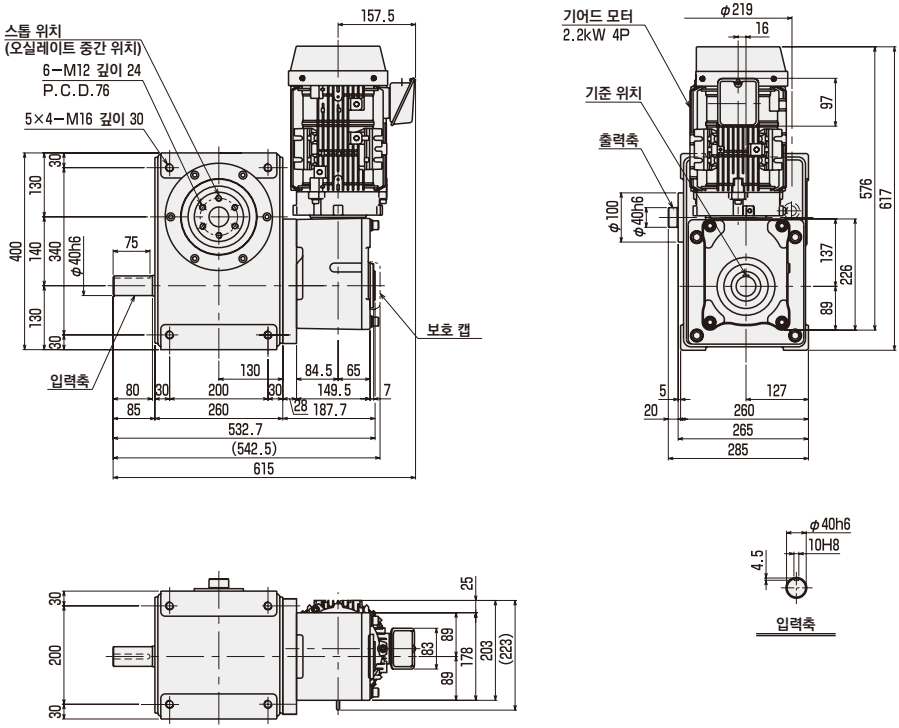


RG I S 140-□□□□□□F□-NHNTMS□F
RGOS 140
RGCS 140

## ●MEMO

# 스탠더드 타입

| | |
|---|---|
| 인덱스 | RGIS 180 |
| 오실레이트 | RGOS 180 |
| 리듀서 | RGCS 180 |

## ●표준 사양

## 외형 치수도

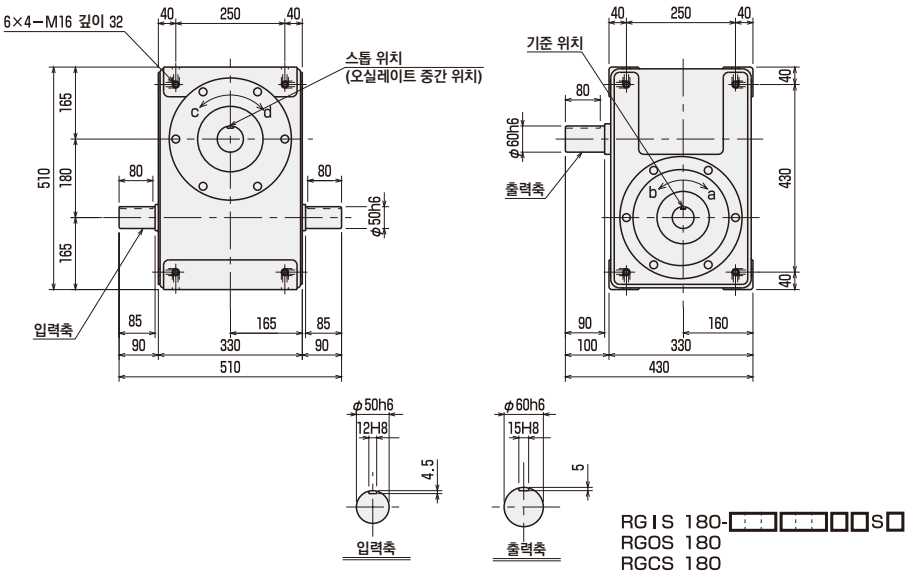


## 설치 자세와 급배유구·유면계의 위치

| 설치 자세 | 1 | 2 | 3 |
|---|---|---|---|
| 시리즈 | RGIS/RGOS/RGCS | RGIS/RGOS/RGCS | RGIS/RGOS/RGCS |
| 치수 | 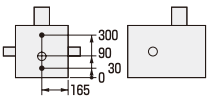  | 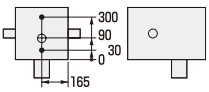  | 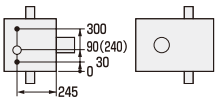  ( ) 안의 치수는 RGOS의 치수입니다. |

• 급배유구(Rc1/2)
○ 유면계(φ30)

| 설치 자세 | 4 | 5 | 6 | |
|---|---|---|---|---|
| 시리즈 | RGIS/RGOS/RGCS | RGIS/RGOS/RGCS | RGIS/RGCS | RGOS |
| 치수 | 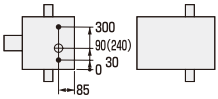  ( ) 안의 치수는 RGOS의 치수입니다. | 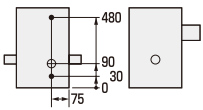  | 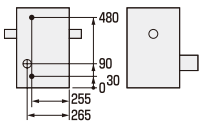  | 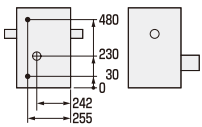  |

## 특성값

| 항목 | 단위 | 특성값 | |
|---|---|---|---|
| | | 출력축 | 입력축 |
| 허용 추력 | N | 12000 | 6800 |
| 허용 레이디얼력 | N | 15000 | 6500 |
| 허용 굽힘 모멘트 | N·m | 700 | — |
| 관성 모멘트 | kg·㎡ | 0.10 | 0.37 |

| 항목 | 단위 | 특성값 |
|---|---|---|
| 내부 마찰 토크 (Tin) | N·m | 39 |
| 본체 질량 | kg | 230 |
| 유량 | ℓ | 12.5 |
| 도장색 | | 실버 |

## 정도

| 인덱스·정도(초) | | |
|---|---|---|
| 분할 정도 | 1정류 | ±30 |
| | 2정류 | ±60 |
| | 3정류 | ±90 |
| | 4정류 | ±120 |
| 반복 정도 | | 15 |

| 오실레이트·정도(초) | |
|---|---|
| 분할 정도 | ±60 |
| 반복 정도 | 15 |

※정류 정도에 관해서는 문의하여 주십시오.

## 분할각 일람표

인덱스 시리즈 **RGIS 180** 캠 곡선/MS

| 총분할각(θt) / 분할 수(n) | | 90 | 120 | 150 | 180 | 210 | 240 | 270 | 300 | 330 |
|---|---|---|---|---|---|---|---|---|---|---|
| 1정류 | 2 | | | | | | | ○ | ○ | ○ |
| | 3 | | | | ○ | ○ | ○ | ○ | ○ | ○ |
| | 4 | | | ○ | ○ | ○ | ○ | ○ | ○ | ○ |
| | 5 | | ○ | ○ | ○ | ○ | ○ | ○ | ○ | ○ |
| | 6 | ○ | ○ | ○ | ○ | ○ | ○ | ○ | ○ | ○ |
| | 8 | ○ | ○ | ○ | ○ | ○ | ○ | ○ | ○ | ○ |
| | 9 | ○ | ○ | ○ | ○ | ○ | ○ | ○ | ○ | ○ |
| | 10 | ○ | ○ | ○ | ○ | ○ | ○ | ○ | ○ | ○ |
| | 12 | ○ | ○ | ○ | ○ | ○ | ○ | ○ | ○ | ○ |
| | 15 | ○ | ○ | ○ | ○ | ○ | ○ | ○ | ○ | ○ |
| | 16 | ○ | ○ | ○ | ○ | ○ | ○ | ○ | ○ | ○ |
| 2정류 | 16 | | ○ | ○ | ○ | ○ | ○ | ○ | ○ | ○ |
| | 18 | | ○ | ○ | ○ | ○ | ○ | ○ | ○ | ○ |
| | 20 | ○ | ○ | ○ | ○ | ○ | ○ | ○ | ○ | ○ |
| | 24 | ○ | ○ | ○ | ○ | ○ | ○ | ○ | ○ | ○ |
| | 30 | ○ | ○ | ○ | ○ | ○ | ○ | ○ | ○ | ○ |
| | 32 | ○ | ○ | ○ | ○ | ○ | ○ | ○ | ○ | ○ |
| 3정류 | 24 | | | ○ | ○ | ○ | ○ | ○ | ○ | ○ |
| | 30 | | ○ | ○ | ○ | ○ | ○ | ○ | ○ | ○ |
| | 36 | ○ | ○ | ○ | ○ | ○ | ○ | ○ | ○ | ○ |
| | 48 | ○ | ○ | ○ | ○ | ○ | ○ | ○ | ○ | ○ |
| 4정류 | 32 | | | | ○ | ○ | ○ | ○ | ○ | ○ |
| | 36 | | | ○ | ○ | ○ | ○ | ○ | ○ | ○ |
| | 40 | | | ○ | ○ | ○ | ○ | ○ | ○ | ○ |
| | 48 | | ○ | ○ | ○ | ○ | ○ | ○ | ○ | ○ |

리듀서 시리즈 **RGCS 180**

| 총분할각(θt) / 감속비(id) | 360 |
|---|---|
| 1/3 | ○ |
| 1/4 | ○ |
| 1/5 | ○ |
| 1/6 | ○ |
| 1/8 | ○ |
| 1/9 | ○ |
| 1/10 | ○ |
| 1/12 | ○ |

오실레이트 시리즈 **RGOS 180** 캠 곡선/MS

| 총분할각(θt) / 진동각(ψ) | 90 | 120 | 180 | 240 | 300 | 360 |
|---|---|---|---|---|---|---|
| 120 | | | | | | ○ |
| 90 | | | | | ○ | ○ |
| 60 | | | ○ | ○ | ○ | ○ |
| 45 | | | ○ | ○ | ○ | ○ |
| 30 | | | ○ | ○ | ○ | ○ |

| | |
|---|---|
| 인덱스 | RG I S 180 |
| 오실레이트 | RGOS 180 |
| 리듀서 | RGCS 180 |

# ●옵션 부착 외형 치수도

## 웜 감속기(HO100-C/B 있음) 부착

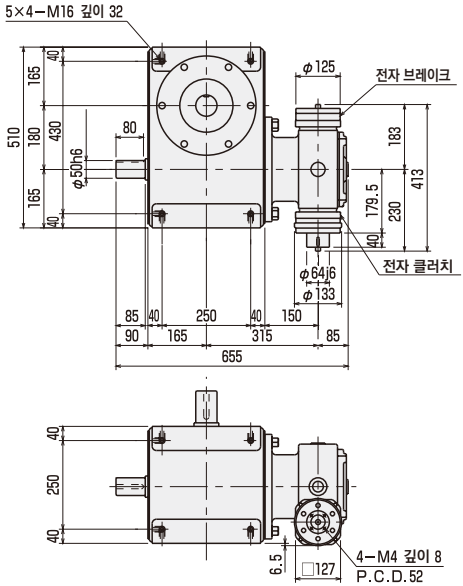


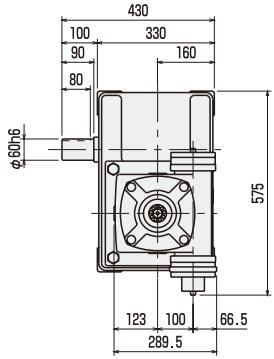


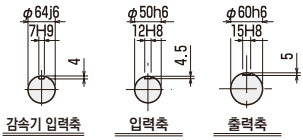


RG I S 180-□□□□□□S□-NWN10□YG
RGOS
RGCS

## 웜 감속기(HO100-C/B 없음) 부착

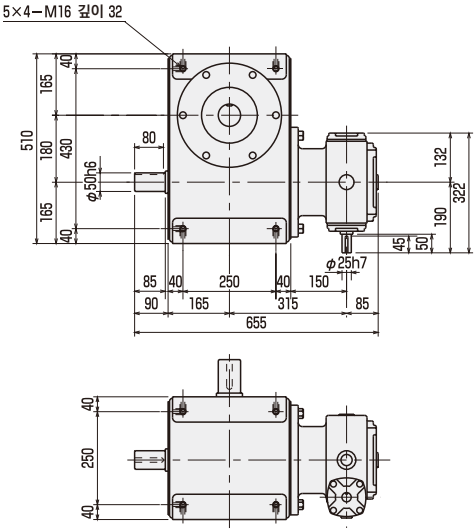


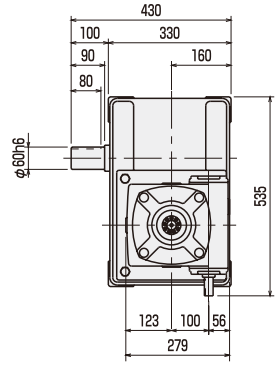


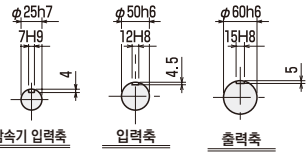


RG I S 180-□□□□□□S□-NWN10□NG
RGOS
RGCS

## 토크 세이버(TSF18) 부착

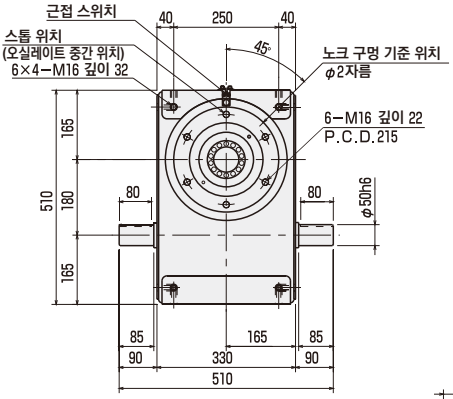


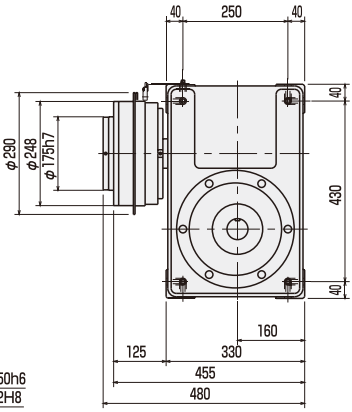


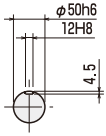


입력축

RGIS 180-□□□□□□S□-NNF-18□
RGOS 180
RGCS 180

| | |
|---|---|
| 인덱스 | RG I S 180 |
| 오실레이트 | RGOS 180 |
| 리듀서 | RGCS 180 |

# ●옵션 부착 외형 치수도

## 중공축형 기어드 모터(2.2kW) 부착

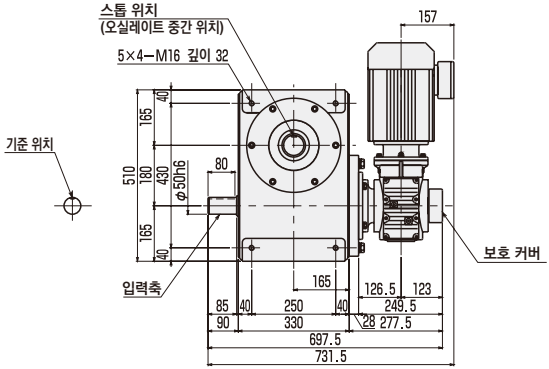


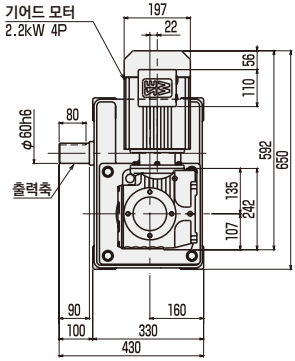


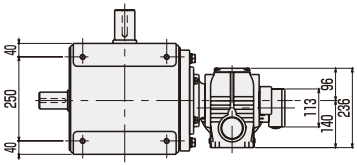


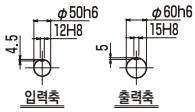


RG I S 180-□□□□□S□-NHNSMS□F
RGOS 180
RGCS 180

## 중공축형 기어드 모터(3.7kW) 부착

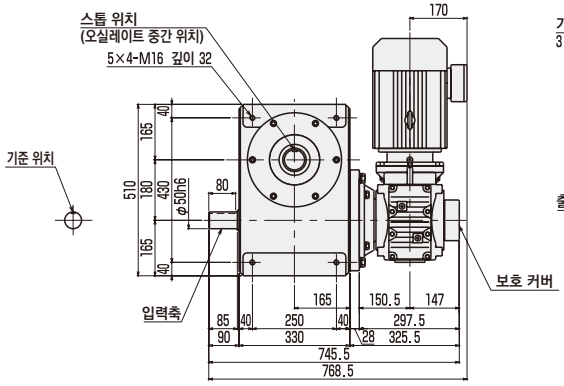


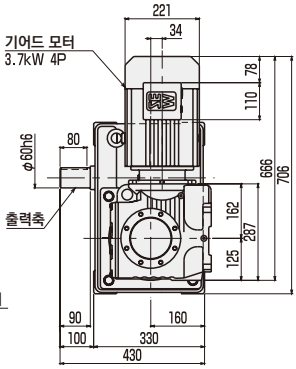


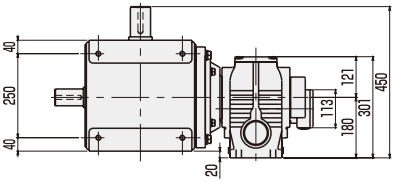


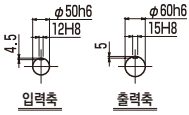


RG I S 180-□□□□□S□-NHNSNS□F
RGOS 180
RGCS 180

## ●MEMO

# 스탠더드 타입

| | |
|---|---|
| 인덱스 | RGIS 180 |
| 오실레이트 | RGOS 180 |
| 리듀서 | RGCS 180 |

## ●표준 사양

### 외형 치수도

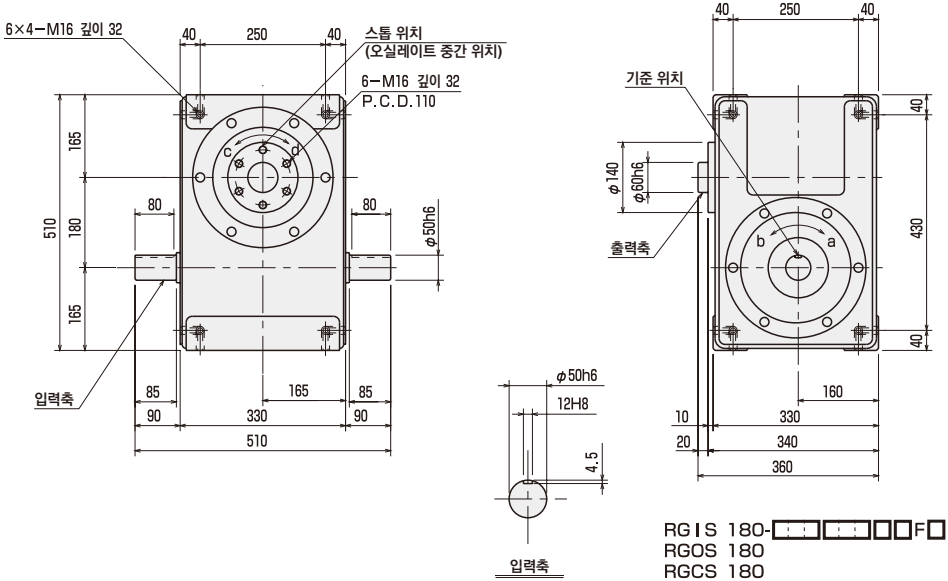


### 설치 자세와 급배유구·유면계의 위치

| 설치 자세 | 1 | 2 | 3 |
|---|---|---|---|
| 시리즈 | RGIS/RGOS/RGCS | RGIS/RGOS/RGCS | RGIS/RGOS/RGCS |
| 치수 | 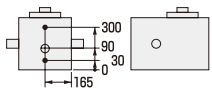  | 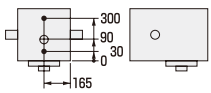  | 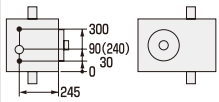  ( ) 안의 치수는 RGOS의 치수입니다. |

• 급배유구(Rc1/2)
○ 유면계(φ30)

| 설치 자세 | 4 | 5 | 6 | |
|---|---|---|---|---|
| 시리즈 | RGIS/RGOS/RGCS | RGIS/RGOS/RGCS | RGIS/RGCS | RGOS |
| 치수 | 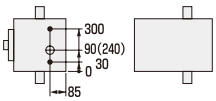  ( ) 안의 치수는 RGOS의 치수입니다. | 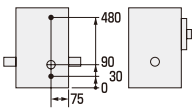  | 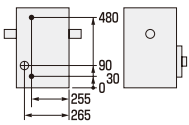  | 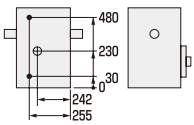  |

## 특성값

| 항목 | 단위 | 특성값 | |
|---|---|---|---|
| | | 출력축 | 입력축 |
| 허용 추력 | N | 12000 | 6800 |
| 허용 레이디얼력 | N | 19000 | 6500 |
| 허용 굽힘 모멘트 | N·m | 1000 | — |
| 관성 모멘트 | kg·㎠ | 0.15 | 0.37 |

| 항목 | 단위 | 특성값 |
|---|---|---|
| 내부 마찰 토크 (Tin) | N·m | 39 |
| 본체 질량 | kg | 230 |
| 유량 | ℓ | 12.5 |
| 도장색 | | 실버 |

## 정도

| 인덱스·정도(초) | | |
|---|---|---|
| 분할 정도 | 1정류 | ±30 |
| | 2정류 | ±60 |
| | 3정류 | ±90 |
| | 4정류 | ±120 |
| 반복 정도 | | 15 |

| 오실레이트·정도(초) | |
|---|---|
| 분할 정도 | ±60 |
| 반복 정도 | 15 |

※정류 정도에 관해서는 문의하여 주십시오.

## 분할각 일람표

인덱스 시리즈 **RGIS 180** 캠 곡선/MS

| 총분할각(θt) / 분할 수(n) | | 90 | 120 | 150 | 180 | 210 | 240 | 270 | 300 | 330 |
|---|---|---|---|---|---|---|---|---|---|---|
| 1정류 | 2 | | | | | | | ○ | ○ | ○ |
| | 3 | | | | ○ | ○ | ○ | ○ | ○ | ○ |
| | 4 | | | ○ | ○ | ○ | ○ | ○ | ○ | ○ |
| | 5 | | ○ | ○ | ○ | ○ | ○ | ○ | ○ | ○ |
| | 6 | ○ | ○ | ○ | ○ | ○ | ○ | ○ | ○ | ○ |
| | 8 | ○ | ○ | ○ | ○ | ○ | ○ | ○ | ○ | ○ |
| | 9 | ○ | ○ | ○ | ○ | ○ | ○ | ○ | ○ | ○ |
| | 10 | ○ | ○ | ○ | ○ | ○ | ○ | ○ | ○ | ○ |
| | 12 | ○ | ○ | ○ | ○ | ○ | ○ | ○ | ○ | ○ |
| | 15 | ○ | ○ | ○ | ○ | ○ | ○ | ○ | ○ | ○ |
| | 16 | ○ | ○ | ○ | ○ | ○ | ○ | ○ | ○ | ○ |
| 2정류 | 16 | | ○ | ○ | ○ | ○ | ○ | ○ | ○ | ○ |
| | 18 | | ○ | ○ | ○ | ○ | ○ | ○ | ○ | ○ |
| | 20 | ○ | ○ | ○ | ○ | ○ | ○ | ○ | ○ | ○ |
| | 24 | ○ | ○ | ○ | ○ | ○ | ○ | ○ | ○ | ○ |
| | 30 | ○ | ○ | ○ | ○ | ○ | ○ | ○ | ○ | ○ |
| | 32 | ○ | ○ | ○ | ○ | ○ | ○ | ○ | ○ | ○ |
| 3정류 | 24 | | | ○ | ○ | ○ | ○ | ○ | ○ | ○ |
| | 30 | | ○ | ○ | ○ | ○ | ○ | ○ | ○ | ○ |
| | 36 | ○ | ○ | ○ | ○ | ○ | ○ | ○ | ○ | ○ |
| | 48 | ○ | ○ | ○ | ○ | ○ | ○ | ○ | ○ | ○ |
| 4정류 | 32 | | | | ○ | ○ | ○ | ○ | ○ | ○ |
| | 36 | | | ○ | ○ | ○ | ○ | ○ | ○ | ○ |
| | 40 | | | ○ | ○ | ○ | ○ | ○ | ○ | ○ |
| | 48 | | ○ | ○ | ○ | ○ | ○ | ○ | ○ | ○ |

리듀서 시리즈 **RGCS 180**

| 총분할각(θt) / 감속비(id) | 360 |
|---|---|
| 1/3 | ○ |
| 1/4 | ○ |
| 1/5 | ○ |
| 1/6 | ○ |
| 1/8 | ○ |
| 1/9 | ○ |
| 1/10 | ○ |
| 1/12 | ○ |

오실레이트 시리즈 **RGOS 180** 캠 곡선/MS

| 총분할각(θt) / 진동각(ψ) | 90 | 120 | 180 | 240 | 300 | 360 |
|---|---|---|---|---|---|---|
| 120 | | | | | | ○ |
| 90 | | | | | ○ | ○ |
| 60 | | | ○ | ○ | ○ | ○ |
| 45 | | | ○ | ○ | ○ | ○ |
| 30 | | | ○ | ○ | ○ | ○ |

| | |
|---|---|
| 인덱스 | RG I S 180 |
| 오실레이트 | RGOS 180 |
| 리듀서 | RGCS 180 |

# ●옵션 부착 외형 치수도

## 웜 감속기(HO100-C/B 있음) 부착

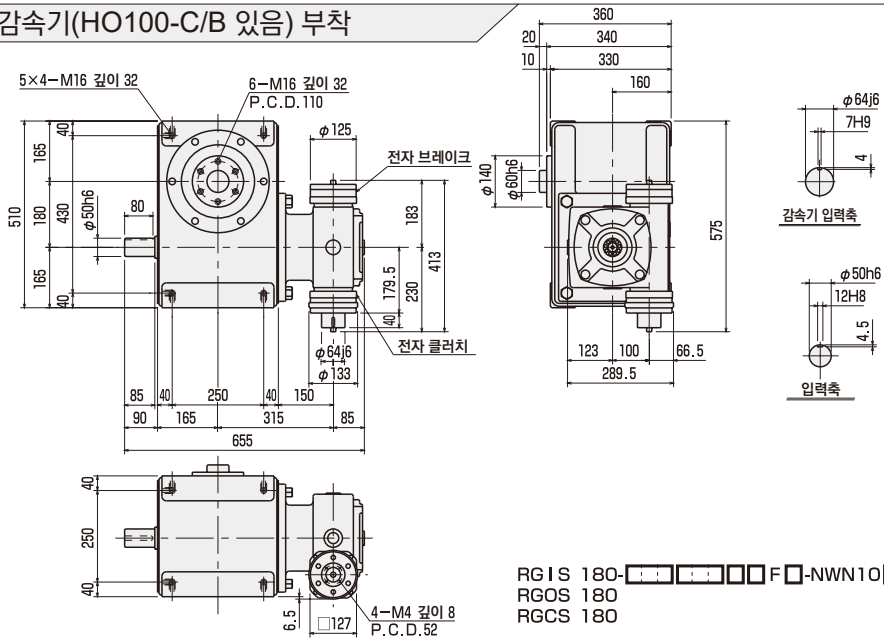


RG I S 180-□□□□□□F□-NWN10□YG
RGOS 180
RGCS 180

## 웜 감속기(HO100-C/B 없음) 부착

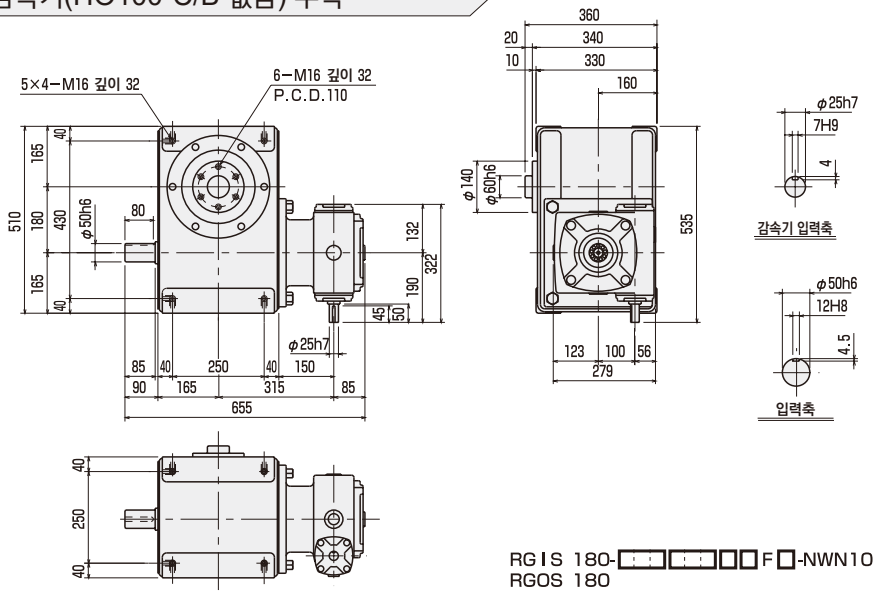


RG I S 180-□□□□□□F□-NWN10□NG
RGOS 180
RGCS 180

## 중공축형 기어드 모터(2.2kW) 부착

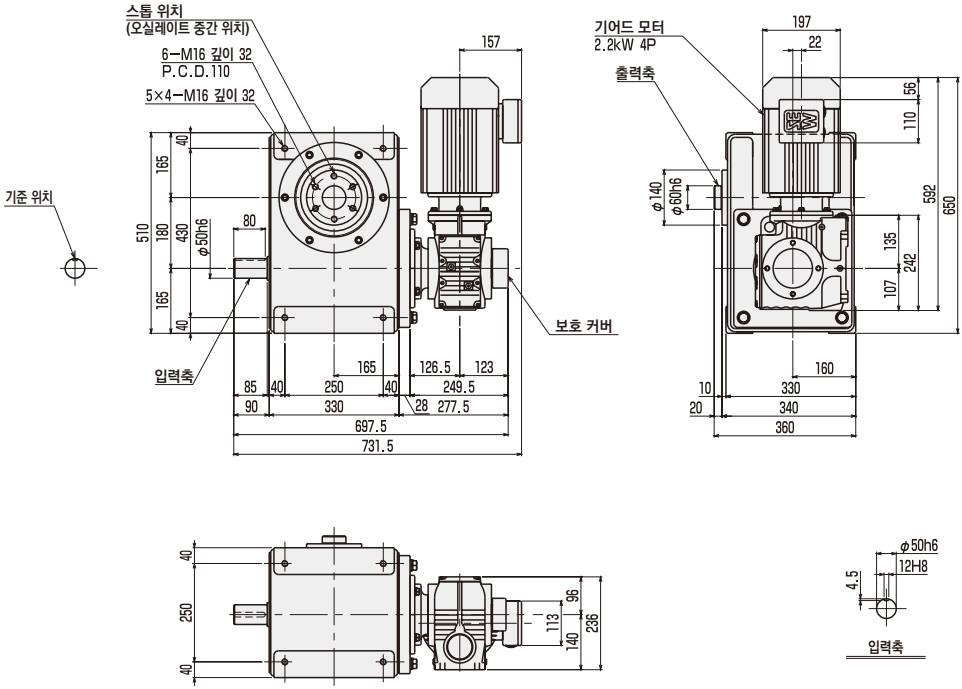


RGIS 180-□□□□□□F□-NHNSMS□F
RGOS 180
RGCS 180

| | |
|---|---|
| 인덱스 | RG I S 180 |
| 오실레이트 | RGOS 180 |
| 리듀서 | RGCS 180 |

## ●옵션 부착 외형 치수도

CAD

### 중공축형 기어드 모터(3.7kW) 부착

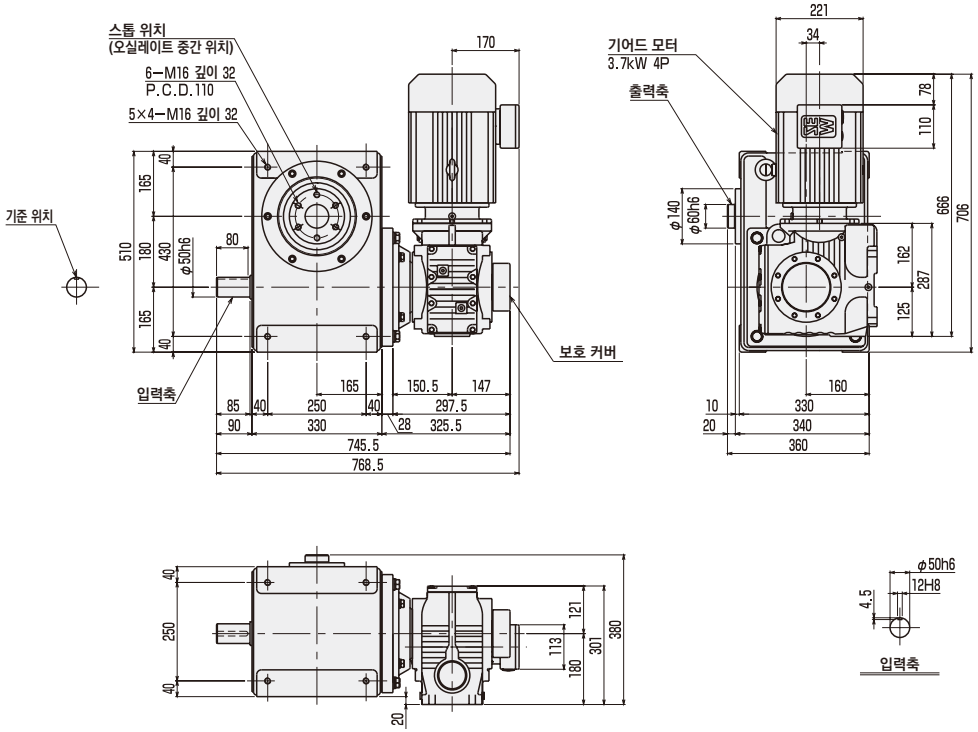


RG I S 180-□□□□□□F□-NHNSNS□F
RGOS 180
RGCS 180

## ●MEMO

# 스탠더드 타입

| | |
|---|---|
| 인덱스 | RGIS 250 |
| 오실레이트 | RGOS 250 |
| 리듀서 | RGCS 250 |

## ●표준 사양

## 외형 치수도

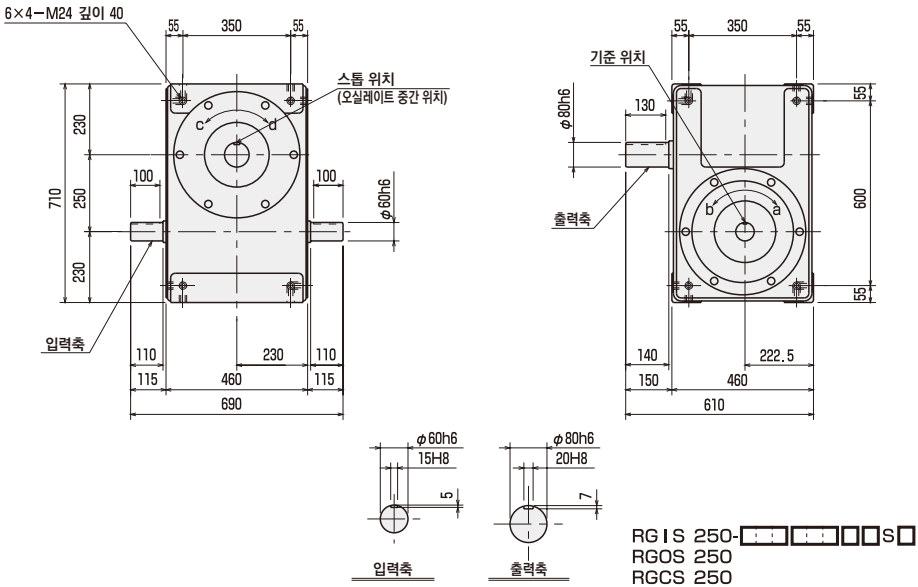


## 설치 자세와 급배유구·유면계의 위치

| 설치 자세 | 1 | 2 | 3 |
|---|---|---|---|
| 시리즈 | RGIS/RGOS/RGCS | RGIS/RGOS/RGCS | RGIS/RGOS/RGCS |
| 치수 | 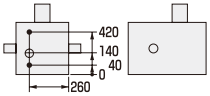  | 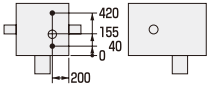  | 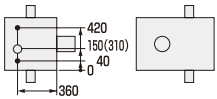  ( ) 안의 치수는 RGOS의 치수입니다. |

• 급배유구(Rc½)
○ 유면계(φ30)

| 설치 자세 | 4 | 5 | 6 | |
|---|---|---|---|---|
| 시리즈 | RGIS/RGOS/RGCS | RGIS/RGOS/RGCS | RGIS/RGCS | RGOS |
| 치수 | 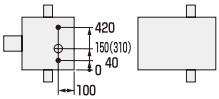  ( ) 안의 치수는 RGOS의 치수입니다. | 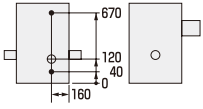  | 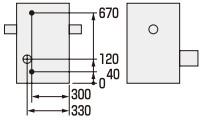  | 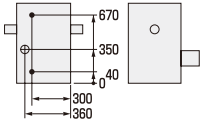  |

## 특성값

| 항목 | 단위 | 특성값 | |
|---|---|---|---|
| | | 출력축 | 입력축 |
| 허용 추력 | N | 26000 | 12000 |
| 허용 레이디얼력 | N | 28000 | 14000 |
| 허용 굽힘 모멘트 | N·m | 2500 | — |
| 관성 모멘트 | kg·㎡ | 0.38 | 0.96 |

| 항목 | 단위 | 특성값 |
|---|---|---|
| 내부 마찰 토크 (Tin) | N·m | 76 |
| 본체 질량 | kg | 650 |
| 유량 | ℓ | 38 |
| 도장색 | | 실버 |

## 정도

| 인덱스·정도(초) | | |
|---|---|---|
| 분할 정도 | 1정류 | ±30 |
| | 2정류 | ±60 |
| | 3정류 | ±90 |
| | 4정류 | ±120 |
| 반복 정도 | | 15 |

| 오실레이트·정도(초) | |
|---|---|
| 분할 정도 | ±60 |
| 반복 정도 | 15 |

※정류 정도에 관해서는 문의하여 주십시오.

## 분할각 일람표

인덱스 시리즈 **RGIS 250** 캠 곡선/MS

| 총분할각(θt) / 분할 수(n) | | 90 | 120 | 150 | 180 | 210 | 240 | 270 | 300 | 330 |
|---|---|---|---|---|---|---|---|---|---|---|
| 1정류 | 2 | | | | | | | ○ | ○ | ○ |
| | 3 | | | | ○ | ○ | ○ | ○ | ○ | ○ |
| | 4 | | | ○ | ○ | ○ | ○ | ○ | ○ | ○ |
| | 5 | | ○ | ○ | ○ | ○ | ○ | ○ | ○ | ○ |
| | 6 | ○ | ○ | ○ | ○ | ○ | ○ | ○ | ○ | ○ |
| | 8 | ○ | ○ | ○ | ○ | ○ | ○ | ○ | ○ | ○ |
| | 9 | ○ | ○ | ○ | ○ | ○ | ○ | ○ | ○ | ○ |
| | 10 | ○ | ○ | ○ | ○ | ○ | ○ | ○ | ○ | ○ |
| | 12 | ○ | ○ | ○ | ○ | ○ | ○ | ○ | ○ | ○ |
| | 15 | ○ | ○ | ○ | ○ | ○ | ○ | ○ | ○ | ○ |
| | 16 | ○ | ○ | ○ | ○ | ○ | ○ | ○ | ○ | ○ |
| 2정류 | 16 | | ○ | ○ | ○ | ○ | ○ | ○ | ○ | ○ |
| | 18 | | ○ | ○ | ○ | ○ | ○ | ○ | ○ | ○ |
| | 20 | ○ | ○ | ○ | ○ | ○ | ○ | ○ | ○ | ○ |
| | 24 | ○ | ○ | ○ | ○ | ○ | ○ | ○ | ○ | ○ |
| | 30 | ○ | ○ | ○ | ○ | ○ | ○ | ○ | ○ | ○ |
| | 32 | ○ | ○ | ○ | ○ | ○ | ○ | ○ | ○ | ○ |
| 3정류 | 24 | | | ○ | ○ | ○ | ○ | ○ | ○ | ○ |
| | 30 | | ○ | ○ | ○ | ○ | ○ | ○ | ○ | ○ |
| | 36 | ○ | ○ | ○ | ○ | ○ | ○ | ○ | ○ | ○ |
| | 48 | ○ | ○ | ○ | ○ | ○ | ○ | ○ | ○ | ○ |
| 4정류 | 32 | | | | ○ | ○ | ○ | ○ | ○ | ○ |
| | 36 | | | ○ | ○ | ○ | ○ | ○ | ○ | ○ |
| | 40 | | | ○ | ○ | ○ | ○ | ○ | ○ | ○ |
| | 48 | | ○ | ○ | ○ | ○ | ○ | ○ | ○ | ○ |

리듀서 시리즈 **RGCS 250**

| 총분할각(θt) / 감속비(id) | 360 |
|---|---|
| 1/3 | ○ |
| 1/4 | ○ |
| 1/5 | ○ |
| 1/6 | ○ |
| 1/8 | ○ |
| 1/9 | ○ |
| 1/10 | ○ |
| 1/12 | ○ |

오실레이트 시리즈 **RGOS 250** 캠 곡선/MS

| 총분할각(θt) / 진동각(ψ) | 90 | 120 | 180 | 240 | 300 | 360 |
|---|---|---|---|---|---|---|
| 120 | | | | | | ○ |
| 90 | | | | | ○ | ○ |
| 60 | | | ○ | ○ | ○ | ○ |
| 45 | | | ○ | ○ | ○ | ○ |
| 30 | | | ○ | ○ | ○ | ○ |

| | |
|---|---|
| 인덱스 | RG I S 250 |
| 오실레이트 | RGOS 250 |
| 리듀서 | RGCS 250 |

# ●옵션 부착 외형 치수도

## 웜 감속기(HO135-C/B 있음) 부착

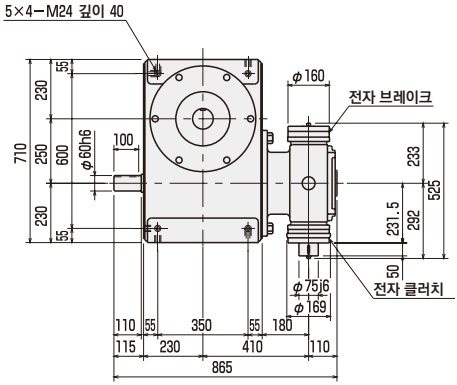


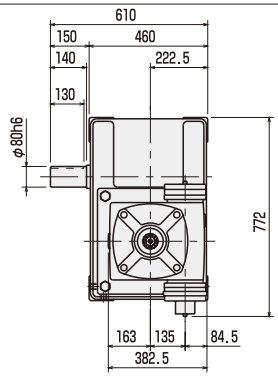


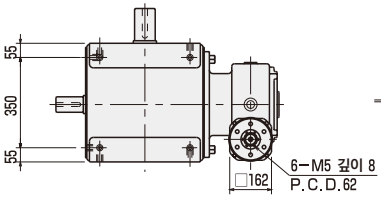


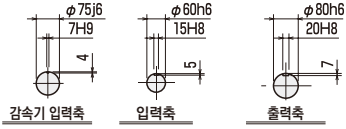


RG I S 250-□□□□□□S□-NWN13□YG
RGOS 250
RGCS 250

## 웜 감속기(HO135-C/B 없음) 부착

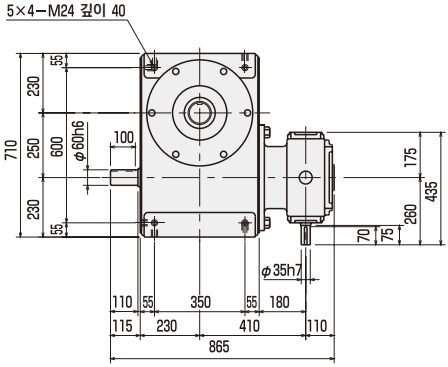


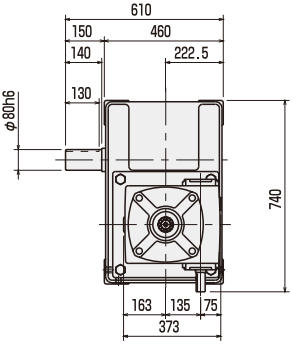


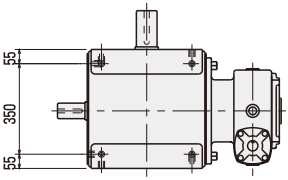


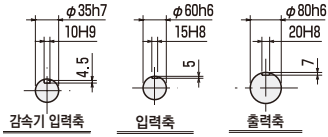


RG I S 250-□□□□□□S□-NWN13□NG
RGOS 250
RGCS 250

## 중공축형 기어드 모터(5.5kW) 부착

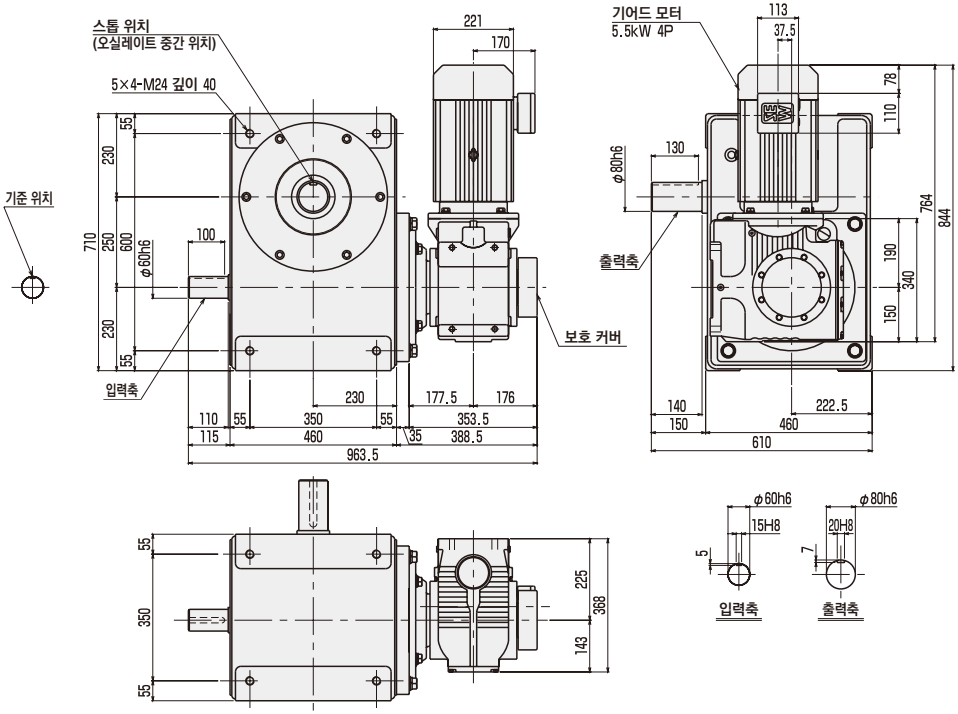


RG I S 250-□□□□□□S□-NHNSPS□F
RGOS 250
RGCS 250

| | |
|---|---|
| 인덱스 | RG I S 250 |
| 오실레이트 | RGOS 250 |
| 리듀서 | RGCS 250 |

## ●옵션 부착 외형 치수도

### 중공축형 기어드 모터(7.5kW) 부착

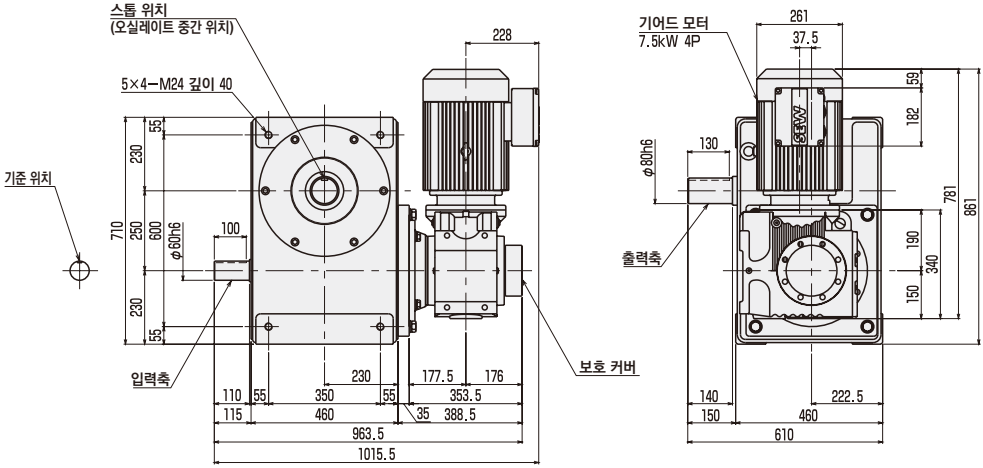


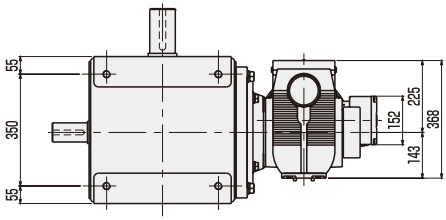


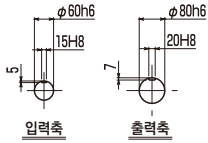


RG I S 250-□□□□□□S□-NHNSQS□F
RGOS 250
RGCS 250

## ●MEMO

# 스탠더드 타입

| 인덱스 | RG I S 250 |
|---|---|
| 오실레이트 | RGOS 250 |
| 리듀서 | RGCS 250 |

## ●표준 사양

## 외형 치수도

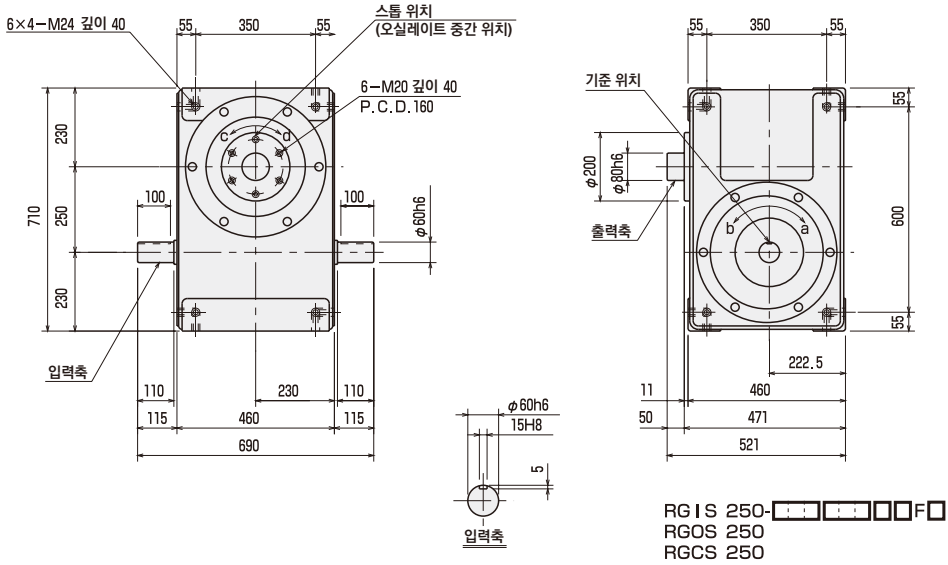


## 설치 자세와 급배유구·유면계의 위치

| 설치 자세 | 1 | 2 | 3 |
|---|---|---|---|
| 시리즈 | RGIS/RGOS/RGCS | RGIS/RGOS/RGCS | RGIS/RGOS/RGCS |
| 치수 | 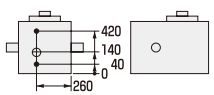 | 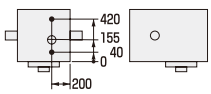 | 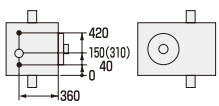 ( ) 안의 치수는 RGOS의 치수입니다. |

• 급배유구(Rc1/2)
○ 유면계(φ30)

| 설치 자세 | 4 | 5 | 6 | |
|---|---|---|---|---|
| 시리즈 | RGIS/RGOS/RGCS | RGIS/RGOS/RGCS | RGIS/RGCS | RGOS |
| 치수 | 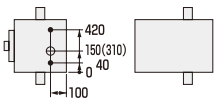 ( ) 안의 치수는 RGOS의 치수입니다. | 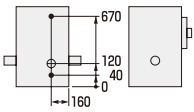 | 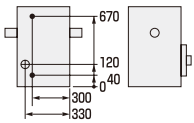 | 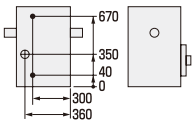 |

## 특성값

| 항목 | 단위 | 특성값 | |
|---|---|---|---|
| | | 출력축 | 입력축 |
| 허용 추력 | N | 26000 | 12000 |
| 허용 레이디얼력 | N | 32000 | 14000 |
| 허용 굽힘 모멘트 | N·m | 3000 | — |
| 관성 모멘트 | kg·㎡ | 0.69 | 0.96 |

| 항목 | 단위 | 특성값 |
|---|---|---|
| 내부 마찰 토크 (Tin) | N·m | 76 |
| 본체 질량 | kg | 650 |
| 유량 | ℓ | 38 |
| 도장색 | | 실버 |

## 정도

| 인덱스·정도(초) | | |
|---|---|---|
| 분할 정도 | 1정류 | ±30 |
| | 2정류 | ±60 |
| | 3정류 | ±90 |
| | 4정류 | ±120 |
| 반복 정도 | | 15 |

| 오실레이트·정도(초) | |
|---|---|
| 분할 정도 | ±60 |
| 반복 정도 | 15 |

※정류 정도에 관해서는 문의하여 주십시오.

## 분할각 일람표

인덱스 시리즈 **RGIS 250** 캠 곡선/MS

| 총분할각(θt) / 분할 수(n) | | 90 | 120 | 150 | 180 | 210 | 240 | 270 | 300 | 330 |
|---|---|---|---|---|---|---|---|---|---|---|
| 1정류 | 2 | | | | | | | ○ | ○ | ○ |
| | 3 | | | | ○ | ○ | ○ | ○ | ○ | ○ |
| | 4 | | | ○ | ○ | ○ | ○ | ○ | ○ | ○ |
| | 5 | | ○ | ○ | ○ | ○ | ○ | ○ | ○ | ○ |
| | 6 | ○ | ○ | ○ | ○ | ○ | ○ | ○ | ○ | ○ |
| | 8 | ○ | ○ | ○ | ○ | ○ | ○ | ○ | ○ | ○ |
| | 9 | ○ | ○ | ○ | ○ | ○ | ○ | ○ | ○ | ○ |
| | 10 | ○ | ○ | ○ | ○ | ○ | ○ | ○ | ○ | ○ |
| | 12 | ○ | ○ | ○ | ○ | ○ | ○ | ○ | ○ | ○ |
| | 15 | ○ | ○ | ○ | ○ | ○ | ○ | ○ | ○ | ○ |
| | 16 | ○ | ○ | ○ | ○ | ○ | ○ | ○ | ○ | ○ |
| 2정류 | 16 | | ○ | ○ | ○ | ○ | ○ | ○ | ○ | ○ |
| | 18 | | ○ | ○ | ○ | ○ | ○ | ○ | ○ | ○ |
| | 20 | ○ | ○ | ○ | ○ | ○ | ○ | ○ | ○ | ○ |
| | 24 | ○ | ○ | ○ | ○ | ○ | ○ | ○ | ○ | ○ |
| | 30 | ○ | ○ | ○ | ○ | ○ | ○ | ○ | ○ | ○ |
| | 32 | ○ | ○ | ○ | ○ | ○ | ○ | ○ | ○ | ○ |
| 3정류 | 24 | | | ○ | ○ | ○ | ○ | ○ | ○ | ○ |
| | 30 | | ○ | ○ | ○ | ○ | ○ | ○ | ○ | ○ |
| | 36 | ○ | ○ | ○ | ○ | ○ | ○ | ○ | ○ | ○ |
| | 48 | ○ | ○ | ○ | ○ | ○ | ○ | ○ | ○ | ○ |
| 4정류 | 32 | | | | ○ | ○ | ○ | ○ | ○ | ○ |
| | 36 | | | ○ | ○ | ○ | ○ | ○ | ○ | ○ |
| | 40 | | | ○ | ○ | ○ | ○ | ○ | ○ | ○ |
| | 48 | | ○ | ○ | ○ | ○ | ○ | ○ | ○ | ○ |

리듀서 시리즈 **RGCS 250**

| 총분할각(θt) / 감속비(id) | 360 |
|---|---|
| 1/3 | ○ |
| 1/4 | ○ |
| 1/5 | ○ |
| 1/6 | ○ |
| 1/8 | ○ |
| 1/9 | ○ |
| 1/10 | ○ |
| 1/12 | ○ |

오실레이트 시리즈 **RGOS 250** 캠 곡선/MS

| 총분할각(θt) / 진동각(ψ) | 90 | 120 | 180 | 240 | 300 | 360 |
|---|---|---|---|---|---|---|
| 120 | | | | | | ○ |
| 90 | | | | | ○ | ○ |
| 60 | | | ○ | ○ | ○ | ○ |
| 45 | | | ○ | ○ | ○ | ○ |
| 30 | | | ○ | ○ | ○ | ○ |

| | |
|---|---|
| 인덱스 | RGIS 250 |
| 오실레이트 | RGOS 250 |
| 리듀서 | RGCS 250 |

# ●옵션 부착 외형 치수도

## 웜 감속기(HO135-C/B 있음) 부착

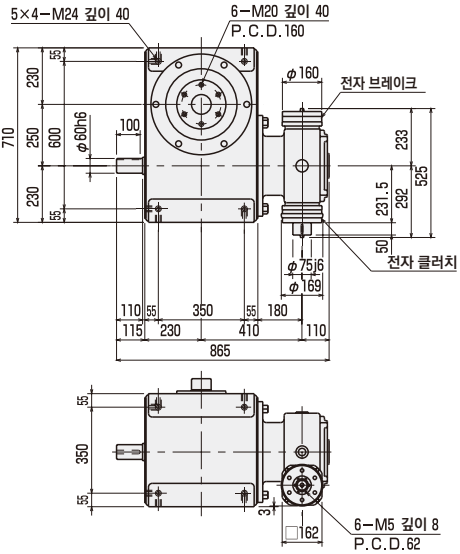


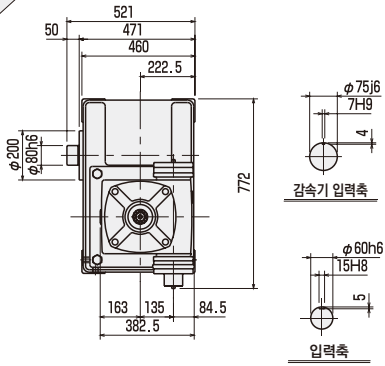


RGIS 250-□□□□□□F□-NWN13□YG
RGOS 250
RGCS 250

## 웜 감속기(HO135-C/B 없음) 부착

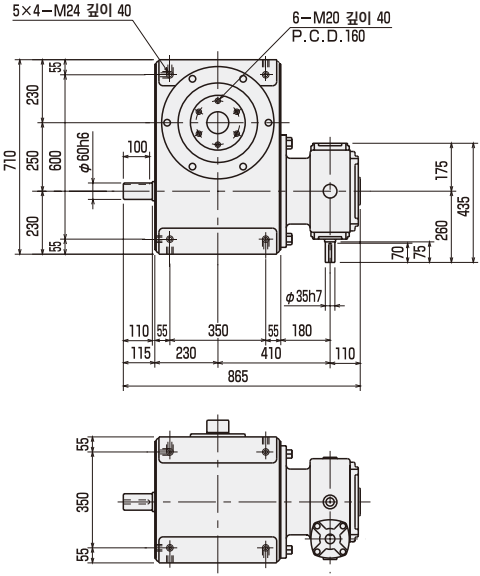


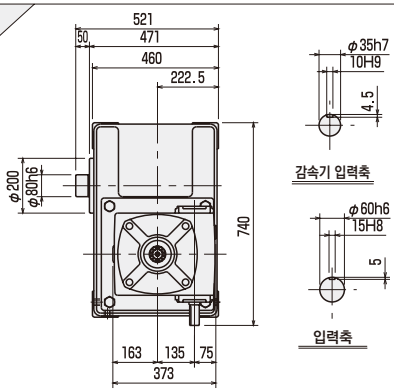


RGIS 250-□□□□□□F□-NWN13□NG
RGOS 250
RGCS 250

## 중공축형 기어드 모터(5.5kW) 부착

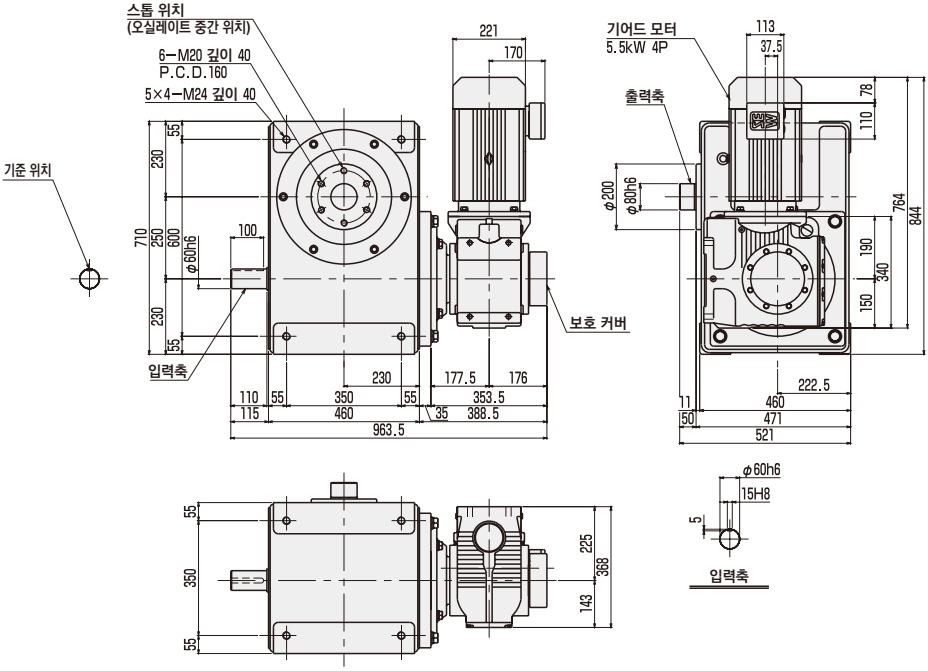


RG I S 250-□□□□□□F□-NHNSPS□F
RGOS 250
RGCS 250

| | |
|---|---|
| 인덱스 | RG I S 250 |
| 오실레이트 | RGOS 250 |
| 리듀서 | RGCS 250 |

## ●옵션 부착 외형 치수도

CAD

### 중공축형 기어드 모터(7.5kW) 부착

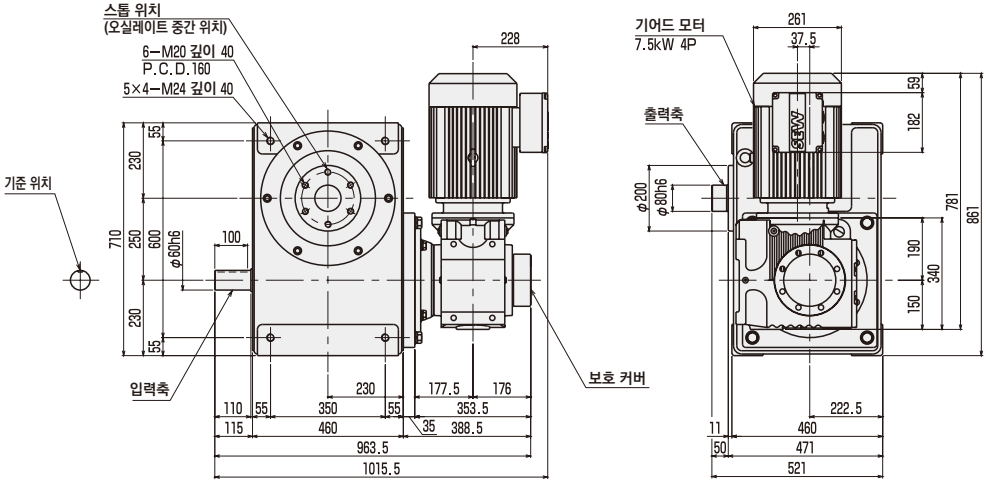


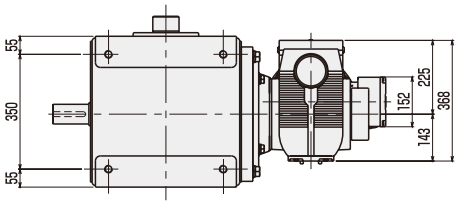


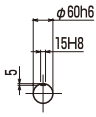


입력축

RG I S 250-□□□□□□F□-NHNSQS□F
RGOS 250
RGCS 250

## ●MEMO

# 출력 토크표

## ●토크표 보기




- 표준 하우징
  - 인덱스 시리즈
    - 소형 타입 스탠더드 타입 RGIS
      - 스트레이트 축
        - 1정류 ····· D-151
        - 2정류 ····· D-167
        - 3정류 ····· D-175
        - 4정류 ····· D-181
      - 플랜지 축
        - 1정류 ····· D-187
        - 2정류 ····· D-203
        - 3정류 ····· D-213
        - 4정류 ····· D-219
    - 테이블 타입 RGIT
      - 1정류 ····· D-321
      - 2정류 ····· D-333
      - 3정류 ····· D-341
      - 4정류 ····· D-345
    - 광각도 타입 RGIL
      - 1정류 ····· D-385
    - 소형 다분할 타입 RGIM
      - 플랜지 축
        - 1정류 ····· D-403
        - 2정류 ····· D-407
        - 3정류 ····· D-409
        - 4정류 ····· D-411
    - 편평 타입 RGID
      - 플랜지 축
        - 1정류 ····· D-425
        - 2정류 ····· D-429
    - 베이식 타입 RGIB
      - 플랜지 축
        - 1정류 ····· D-443
        - 2정류 ····· D-444
  - 오실레이트 시리즈
    - 소형 타입 스탠더드 타입 RGOS
      - 스트레이트 축 ····· D-225
      - 플랜지 축 ····· D-229
    - 광각도 타입 RGOL ····· D-387
  - 리듀서 시리즈
    - 스탠더드 타입 RGCS
      - 스트레이트 축 ····· D-233
      - 플랜지 축 ····· D-235
    - 테이블 타입 RGCT ····· D-349
    - 소형 다분할 타입 RGCM ····· 플랜지 축 ····· D-413
    - 편평 타입 RGCD ····· 플랜지 축 ····· D-431
- 알루미늄 하우징 스탠더드 타입 040~080
  - 인덱스 시리즈
    - 스탠더드 타입 RGIS
      - 스트레이트 축
        - 1정류 ····· D-237
        - 2정류 ····· D-243
        - 3정류 ····· D-247
        - 4정류 ····· D-249
      - 플랜지 축
        - 1정류 ····· D-253
        - 2정류 ····· D-259
        - 3정류 ····· D-263
        - 4정류 ····· D-265
  - 오실레이트 시리즈
    - 스탠더드 타입 RGOS
      - 스트레이트 축 ····· D-269
      - 플랜지 축 ····· D-271

# 주의사항

1. 출력 토크표 데이터는 다음과 같이 정리되어 있습니다.
2. 분할각은 입력축 1회전 동안의 토털인 총분할각으로 표시합니다.
3. 데이터는 기준 수명 시간 10,000시간을 기준으로 합니다.

인덱스 시리즈

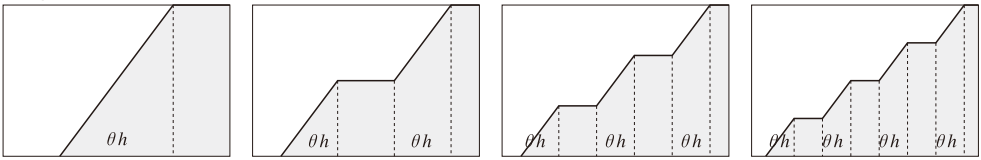


1정류 2정류 3정류 4정류

오실레이트 시리즈

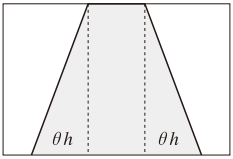


리듀서 시리즈

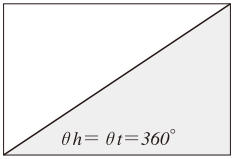


θt=θh×z
θt : 총분할각
θh : 분할각
z : 정류 수

# 출력 토크표 보는 방법

캠 곡선/MS

| 분할수 | 총분할각 (deg) | 사이즈 | 정정격 출력 토크 (N·m) | 동정격 출력 토크(N·m) 입력축 회전 속도(rpm) 30 | 60 | 90 | 120 | 150 | 200 | 300 | 400 | 600 |
|---|---|---|---|---|---|---|---|---|---|---|---|---|
| 3 | 330 | 140 | 1640 | 939 | 889 | 763 | 682 | 624 | 556 | 470 | 414 | 334 |
| | | 180 | 3030 | 1810 | 1710 | 1470 | 1310 | 1200 | 1060 | 890 | 770 | 590 |
| | | 250 | 10400 | 4070 | 3850 | 3300 | 2940 | 2680 | 2370 | 1940 | 1630 | |
| | 90 | 032 | 1.39 | 0.78 | 0.69 | 0.59 | 0.53 | 0.48 | 0.42 | 0.34 | | |
| | 120 | 025 | 1.09 | 0.72 | 0.64 | 0.55 | 0.49 | 0.45 | 0.40 | 0.33 | 0.29 | |
| | | 032 | 1.39 | 0.92 | 0.82 | 0.70 | 0.62 | 0.57 | 0.51 | 0.42 | 0.36 | |
| | 150 | 025 | 1.49 | 0.83 | 0.75 | 0.64 | 0.57 | 0.52 | 0.46 | 0.39 | 0.34 | |
| | | 032 | 2.70 | 1.52 | 1.37 | 1.17 | 1.04 | 0.95 | 0.85 | 0.71 | 0.61 | |
| | | 040 | 10.2 | 6.66 | 5.99 | 5.11 | 4.57 | 4.18 | 3.72 | 3.14 | 2.75 | 2.20 |
| | | 050 | 12.8 | 8.90 | 8.45 | 8.14 | 7.91 | 7.74 | 7.50 | 6.30 | 5.45 | 4.13 |
| | | 063 | 65.4 | 35.4 | 31.8 | 27.1 | 24.2 | 22.1 | [illegible] | [illegible] | 13.9 | 10.0 |
| | | 080 | 152 | 68.1 | 61.2 | 52.2 | 46.7 | [illegible] | [illegible] | [illegible] | [illegible] | 18.1 |
| | | 110 | 331 | 193 | 173 | 147 | [illegible] | [illegible] | [illegible] | [illegible] | [illegible] | [illegible] |
| | | | | 362 | 325 | [illegible] | [illegible] | [illegible] | [illegible] | [illegible] | [illegible] | [illegible] |

- 정정격 출력 토크(N·m)
- 사이즈: 축간 거리를 나타내는 C
- 총분할각 θt(°)
- 분할 수 n
- 입력 축 회전 속도 N(rpm)
- 동정격 출력 토크 Tr(N·m)

# 출력 토크표



## ●RGIS 스트레이트 축(1정류)

캠 곡선/MS

| 분할수 | 총분할각 (deg) | 사이즈 | 정정격 출력 토크 (N·m) | 동정격 출력 토크(N·m) 입력축 회전 속도(rpm) 30 | 60 | 90 | 120 | 150 | 200 | 300 | 400 | 600 |
|---|---|---|---|---|---|---|---|---|---|---|---|---|
| 2 | 150 | 025 | 1.09 | 0.56 | 0.49 | 0.42 | 0.38 | 0.34 | 0.30 | 0.25 | | |
| | | 032 | 1.99 | 1.02 | 0.9 | 0.77 | 0.68 | 0.62 | 0.55 | | | |
| | 180 | 025 | 1.09 | 0.63 | 0.56 | 0.48 | 0.43 | 0.39 | 0.35 | 0.29 | 0.25 | |
| | | 032 | 2.69 | 1.56 | 1.39 | 1.19 | 1.06 | 0.97 | 0.86 | 0.73 | | |
| | 210 | 025 | 1.09 | 0.69 | 0.62 | 0.53 | 0.47 | 0.43 | 0.38 | 0.32 | 0.28 | |
| | | 032 | 2.69 | 1.70 | 1.53 | 1.30 | 1.16 | 1.07 | 0.95 | 0.80 | 0.71 | |
| | 240 | 025 | 1.09 | 0.73 | 0.66 | 0.57 | 0.51 | 0.46 | 0.41 | 0.35 | 0.31 | |
| | | 032 | 2.69 | 1.81 | 1.64 | 1.40 | 1.25 | 1.15 | 1.02 | 0.87 | 0.77 | |
| | 270 | 025 | 1.09 | 0.76 | 0.70 | 0.60 | 0.53 | 0.49 | 0.44 | 0.37 | 0.33 | |
| | | 032 | 2.69 | 1.89 | 1.74 | 1.48 | 1.33 | 1.21 | 1.08 | 0.92 | 0.82 | |
| | | 040 | 10.9 | 6.64 | 6.45 | 6.21 | 6.05 | 5.93 | 5.77 | 4.92 | 4.37 | 3.63 |
| | | 050 | 19.9 | 12.3 | 12.0 | 11.5 | 11.2 | 11.0 | 10.7 | 10.2 | 9.4 | 7.7 |
| | | 063 | 85.1 | 44.2 | 40.6 | 34.6 | 30.9 | 28.3 | 25.2 | 21.2 | 18.6 | 14.7 |
| | | 080 | 164 | 100 | 97 | 89 | 80 | 73 | 65 | 55 | 48 | 38 |
| | | 110 | 359 | 220 | 211 | 180 | 161 | 147 | 130 | 109 | 94 | |
| | | 140 | 950 | 444 | 407 | 347 | 309 | 282 | 248 | 203 | 168 | |
| | | 180 | 2860 | 1110 | 1020 | 870 | 770 | 700 | 610 | 490 | | |
| | | 250 | 5840 | 2620 | 2400 | 2040 | 1800 | 1620 | 1400 | | | |
| | 300 | 025 | 2.13 | 1.19 | 1.10 | 0.94 | 0.84 | 0.77 | 0.69 | 0.58 | 0.52 | |
| | | 032 | 4.77 | 2.69 | 2.49 | 2.13 | 1.90 | 1.74 | 1.55 | 1.32 | 1.17 | |
| | | 040 | 30.6 | 16.1 | 14.9 | 12.7 | 11.4 | 10.4 | 9.3 | 7.9 | 7.1 | 5.9 |
| | | 050 | 50.1 | 28.1 | 26.1 | 22.3 | 19.9 | 18.2 | 16.3 | 13.8 | 12.2 | 10.1 |
| | | 063 | 85.1 | 47.0 | 43.6 | 37.2 | 33.3 | 30.4 | 27.1 | 22.9 | 20.2 | 16.3 |
| | | 080 | 242 | 140 | 130 | 111 | 99 | 91 | 81 | 68 | 60 | 49 |
| | | 110 | 591 | 286 | 265 | 226 | 202 | 184 | 164 | 138 | 120 | 93 |
| | | 140 | 1160 | 598 | 555 | 473 | 422 | 385 | 342 | 284 | 242 | |
| | | 180 | 3030 | 1430 | 1330 | 1130 | 1010 | 920 | 810 | 660 | | |
| | | 250 | 10400 | 3260 | 3010 | 2560 | 2270 | 2060 | 1790 | | | |
| | 330 | 025 | 2.13 | 1.25 | 1.17 | 1.00 | 0.90 | 0.82 | 0.73 | 0.62 | 0.55 | |
| | | 032 | 4.77 | 2.83 | 2.65 | 2.26 | 2.02 | 1.85 | 1.65 | 1.41 | 1.25 | |
| | | 040 | 30.6 | 17.0 | 15.9 | 13.5 | 12.1 | 11.1 | 9.9 | 8.4 | 7.5 | 6.3 |
| | | 050 | 50.1 | 29.6 | 27.7 | 23.6 | 21.1 | 19.4 | 17.3 | 14.7 | 13.0 | 10.9 |
| | | 063 | 119 | 56.6 | 52.9 | 45.2 | 40.3 | 36.9 | 33.0 | 27.9 | 24.7 | 20.3 |
| | | 080 | 242 | 148 | 138 | 118 | 105 | 96 | 86 | 73 | 65 | 53 |
| | | 110 | 591 | 301 | 281 | 240 | 214 | 196 | 175 | 147 | 129 | 102 |
| | | 140 | 1160 | 631 | 590 | 503 | 449 | 411 | 365 | 305 | 263 | |
| | | 180 | 3030 | 1510 | 1410 | 1210 | 1070 | 980 | 870 | 710 | 600 | |
| | | 250 | 10400 | 3430 | 3200 | 2720 | 2420 | 2200 | 1920 | 1530 | | |
| 3 | 120 | 025 | 1.09 | 0.62 | 0.55 | 0.47 | 0.42 | 0.38 | 0.34 | 0.28 | 0.24 | |
| | | 032 | 2.69 | 1.54 | 1.37 | 1.16 | 1.04 | 0.95 | 0.84 | 0.70 | | |
| | 150 | 025 | 1.09 | 0.71 | 0.63 | 0.54 | 0.48 | 0.44 | 0.39 | 0.33 | 0.29 | |
| | | 032 | 2.69 | 1.75 | 1.56 | 1.33 | 1.19 | 1.09 | 0.97 | 0.82 | 0.71 | |
| | 180 | 025 | 1.09 | 0.76 | 0.69 | 0.59 | 0.52 | 0.48 | 0.43 | 0.36 | 0.32 | |
| | | 032 | 2.69 | 1.89 | 1.71 | 1.46 | 1.30 | 1.19 | 1.06 | 0.90 | 0.79 | |
| | | 040 | 10.9 | 6.64 | 6.33 | 6.10 | 5.94 | 5.81 | 5.65 | 4.81 | 4.25 | 3.48 |
| | | 050 | 19.9 | 12.3 | 11.7 | 11.3 | 11.0 | 10.8 | 10.4 | 9.9 | 9.1 | 7.2 |
| | | 063 | 85.1 | 44.2 | 39.8 | 34.0 | 30.3 | 27.7 | 24.6 | 20.6 | 17.8 | 13.5 |
| | | 080 | 164 | 100 | 96 | 87 | 78 | 71 | 63 | 53 | 46 | 36 |
| | | 110 | 359 | 220 | 207 | 177 | 157 | 144 | 127 | 105 | 88 | |
| | | 140 | 950 | 444 | 400 | 340 | 302 | 275 | 241 | 192 | 152 | |
| | | 180 | 2860 | 1110 | 1000 | 850 | 750 | 680 | 590 | 450 | | |
| | | 250 | 5840 | 2620 | 2350 | 1990 | 1750 | 1560 | 1310 | | | |

# ●RGIS 스트레이트 축(1정류)

캠 곡선/MS

| 분할수 | 총분할각 (deg) | 사이즈 | 정정격 출력 토크 (N·m) | 동정격 출력 토크(N·m) 입력축 회전 속도(rpm) 30 | 60 | 90 | 120 | 150 | 200 | 300 | 400 | 600 |
|---|---|---|---|---|---|---|---|---|---|---|---|---|
| 3 | 210 | 025 | 2.13 | 1.22 | 1.12 | 0.95 | 0.85 | 0.78 | 0.70 | 0.59 | 0.52 | |
| | | 032 | 4.77 | 2.76 | 2.53 | 2.16 | 1.93 | 1.76 | 1.57 | 1.33 | 1.18 | |
| | | 040 | 10.9 | 7.27 | 7.03 | 6.77 | 6.60 | 6.46 | 6.29 | 5.37 | 4.76 | 3.96 |
| | | 050 | 50.1 | 28.9 | 26.4 | 22.5 | 20.1 | 18.4 | 16.4 | 13.9 | 12.3 | 10.1 |
| | | 063 | 85.1 | 48.3 | 44.2 | 37.7 | 33.7 | 30.8 | 27.4 | 23.1 | 20.2 | 16.0 |
| | | 080 | 242 | 144 | 132 | 112 | 100 | 92 | 82 | 69 | 61 | 49 |
| | | 110 | 591 | 293 | 268 | 229 | 204 | 187 | 166 | 138 | 119 | 89 |
| | | 140 | 1160 | 615 | 562 | 479 | 427 | 390 | 344 | 283 | 238 | |
| | | 180 | 2860 | 1220 | 1110 | 950 | 840 | 760 | 670 | 530 | | |
| | | 250 | 5840 | 2870 | 2620 | 2220 | 1960 | 1770 | 1520 | | | |
| | 240 | 025 | 2.13 | 1.31 | 1.22 | 1.04 | 0.93 | 0.85 | 0.76 | 0.64 | 0.57 | |
| | | 032 | 4.77 | 2.97 | 2.75 | 2.34 | 2.09 | 1.92 | 1.71 | 1.45 | 1.29 | |
| | | 040 | 30.6 | 17.7 | 16.4 | 14.0 | 12.5 | 11.5 | 10.2 | 8.7 | 7.8 | 6.5 |
| | | 050 | 50.1 | 30.9 | 28.6 | 24.4 | 21.8 | 20.0 | 17.8 | 15.2 | 13.4 | 11.1 |
| | | 063 | 85.1 | 51.8 | 48.0 | 40.9 | 36.6 | 33.5 | 29.8 | 25.2 | 22.2 | 18.0 |
| | | 080 | 242 | 154 | 143 | 122 | 109 | 100 | 89 | 75 | 66 | 54 |
| | | 110 | 591 | 314 | 291 | 248 | 222 | 203 | 180 | 152 | 132 | 103 |
| | | 140 | 1160 | 660 | 611 | 521 | 465 | 424 | 376 | 313 | 268 | |
| | | 180 | 3030 | 1580 | 1460 | 1250 | 1110 | 1010 | 890 | 730 | 610 | |
| | | 250 | 10400 | 3580 | 3310 | 2810 | 2490 | 2260 | 1970 | 1530 | | |
| | 270 | 025 | 2.13 | 1.39 | 1.30 | 1.11 | 0.99 | 0.91 | 0.81 | 0.69 | 0.61 | |
| | | 032 | 7.41 | 4.87 | 4.56 | 3.89 | 3.48 | 3.19 | 2.85 | 2.42 | 2.16 | |
| | | 040 | 41.6 | 26.1 | 24.4 | 20.8 | 18.6 | 17.1 | 15.3 | 13.0 | 11.6 | 9.8 |
| | | 050 | 50.1 | 32.6 | 30.5 | 26.0 | 23.3 | 21.3 | 19.0 | 16.2 | 14.4 | 12.0 |
| | | 063 | 85.1 | 54.7 | 51.1 | 43.7 | 39.0 | 35.7 | 31.9 | 27.0 | 23.9 | 19.6 |
| | | 080 | 242 | 163 | 152 | 130 | 116 | 106 | 95 | 81 | 71 | 59 |
| | | 110 | 591 | 332 | 310 | 265 | 236 | 216 | 193 | 163 | 143 | 114 |
| | | 140 | 1160 | 697 | 652 | 556 | 496 | 454 | 403 | 338 | 293 | 224 |
| | | 180 | 3030 | 1670 | 1560 | 1330 | 1190 | 1080 | 960 | 790 | 670 | |
| | | 250 | 10400 | 3770 | 3530 | 3000 | 2670 | 2430 | 2130 | 1700 | | |
| | 300 | 025 | 2.89 | 1.97 | 1.86 | 1.59 | 1.42 | 1.30 | 1.16 | 0.99 | 0.88 | |
| | | 032 | 7.41 | 5.09 | 4.81 | 4.11 | 3.67 | 3.36 | 3.00 | 2.56 | 2.28 | |
| | | 040 | 41.6 | 27.2 | 25.7 | 22.0 | 19.6 | 18.0 | 16.1 | 13.7 | 12.2 | 10.4 |
| | | 050 | 67.0 | 45.2 | 42.7 | 36.4 | 32.6 | 29.8 | 26.7 | 22.7 | 20.2 | 17.0 |
| | | 063 | 119 | 65.0 | 61.4 | 52.4 | 46.9 | 42.9 | 38.3 | 32.5 | 28.9 | 24.0 |
| | | 080 | 262 | 207 | 204 | 174 | 156 | 143 | 127 | 108 | 96 | 80 |
| | | 110 | 738 | 451 | 426 | 364 | 325 | 298 | 265 | 225 | 199 | 163 |
| | | 140 | 1640 | 907 | 857 | 731 | 653 | 597 | 532 | 448 | 393 | 312 |
| | | 180 | 3030 | 1740 | 1650 | 1400 | 1250 | 1140 | 1020 | 850 | 730 | |
| | | 250 | 10400 | 3930 | 3710 | 3160 | 2810 | 2560 | 2260 | 1830 | 1510 | |
| | 330 | 025 | 2.89 | 2.04 | 1.93 | 1.66 | 1.48 | 1.36 | 1.21 | 1.04 | 0.92 | |
| | | 032 | 7.41 | 5.27 | 4.99 | 4.29 | 3.83 | 3.51 | 3.14 | 2.68 | 2.38 | |
| | | 040 | 41.6 | 28.2 | 26.7 | 22.9 | 20.5 | 18.8 | 16.8 | 14.3 | 12.8 | 10.8 |
| | | 050 | 67.0 | 46.7 | 44.2 | 38.0 | 33.9 | 31.1 | 27.8 | 23.7 | 21.1 | 17.8 |
| | | 063 | 129 | 106 | 106 | 97 | 87 | 80 | 71 | 61 | 54 | 45 |
| | | 080 | 262 | 214 | 212 | 182 | 162 | 149 | 133 | 113 | 101 | 85 |
| | | 110 | 738 | 467 | 442 | 379 | 339 | 310 | 277 | 235 | 208 | 172 |
| | | 140 | 1640 | 939 | 889 | 763 | 682 | 624 | 556 | 470 | 414 | 334 |
| | | 180 | 3030 | 1810 | 1710 | 1470 | 1310 | 1200 | 1060 | 890 | 770 | 590 |
| | | 250 | 10400 | 4070 | 3850 | 3300 | 2940 | 2680 | 2370 | 1940 | 1630 | |

# 출력 토크표



## ●RGIS 스트레이트 축(1정류)

캠 곡선/MS

| 분할수 | 총분할각 (deg) | 사이즈 | 정정격 출력 토크 (N·m) | 동정격 출력 토크(N·m) 입력축 회전 속도(rpm) 30 | 60 | 90 | 120 | 150 | 200 | 300 | 400 | 600 |
|---|---|---|---|---|---|---|---|---|---|---|---|---|
| 4 | 90 | 032 | 1.39 | 0.78 | 0.69 | 0.59 | 0.53 | 0.48 | 0.42 | 0.34 | | |
| | 120 | 025 | 1.09 | 0.72 | 0.64 | 0.55 | 0.49 | 0.45 | 0.40 | 0.33 | 0.29 | |
| | | 032 | 1.39 | 0.92 | 0.82 | 0.70 | 0.62 | 0.57 | 0.51 | 0.42 | 0.36 | |
| | 150 | 025 | 1.49 | 0.83 | 0.75 | 0.64 | 0.57 | 0.52 | 0.46 | 0.39 | 0.34 | |
| | | 032 | 2.70 | 1.52 | 1.37 | 1.17 | 1.04 | 0.95 | 0.85 | 0.71 | 0.61 | |
| | | 040 | 10.2 | 6.66 | 5.99 | 5.11 | 4.57 | 4.18 | 3.72 | 3.14 | 2.75 | 2.20 |
| | | 050 | 12.8 | 8.90 | 8.45 | 8.14 | 7.91 | 7.74 | 7.50 | 6.30 | 5.45 | 4.13 |
| | | 063 | 63.6 | 35.4 | 31.8 | 27.1 | 24.2 | 22.1 | 19.5 | 16.2 | 13.8 | 9.9 |
| | | 080 | 108 | 59.7 | 53.6 | 45.7 | 40.7 | 37.2 | 32.9 | 27.0 | 22.7 | 15.4 |
| | | 110 | 331 | 193 | 173 | 147 | 131 | 119 | 105 | 85 | 70 | 43 |
| | | 140 | 760 | 362 | 325 | 276 | 245 | 222 | 193 | 150 | 113 | |
| | | 180 | 1490 | 769 | 689 | 583 | 514 | 462 | 393 | 280 | | |
| | | 250 | 4150 | 2000 | 1780 | 1500 | 1310 | 1160 | 950 | | | |
| | 180 | 025 | 1.49 | 0.92 | 0.84 | 0.72 | 0.64 | 0.59 | 0.52 | 0.44 | 0.39 | |
| | | 032 | 2.70 | 1.68 | 1.54 | 1.31 | 1.17 | 1.07 | 0.95 | 0.81 | 0.71 | |
| | | 040 | 10.9 | 7.79 | 7.53 | 7.25 | 7.07 | 6.92 | 6.73 | 5.75 | 5.10 | 4.24 |
| | | 050 | 19.9 | 14.4 | 13.9 | 13.4 | 13.1 | 12.8 | 12.4 | 11.9 | 11.0 | 8.9 |
| | | 063 | 63.6 | 38.9 | 35.6 | 30.4 | 27.1 | 24.8 | 22.0 | 18.5 | 16.0 | 12.4 |
| | | 080 | 152 | 75.0 | 68.6 | 58.5 | 52.2 | 47.7 | 42.4 | 35.4 | 30.6 | 23.2 |
| | | 110 | 359 | 258 | 246 | 210 | 187 | 171 | 152 | 127 | 109 | 80 |
| | | 140 | 950 | 522 | 477 | 406 | 361 | 329 | 290 | 237 | 196 | |
| | | 180 | 2100 | 1060 | 960 | 820 | 730 | 660 | 580 | 450 | 350 | |
| | | 250 | 4150 | 2200 | 2000 | 1690 | 1490 | 1340 | 1130 | 800 | | |
| | 210 | 025 | 2.13 | 1.41 | 1.31 | 1.12 | 1.00 | 0.91 | 0.82 | 0.69 | 0.62 | |
| | | 032 | 4.77 | 3.18 | 2.95 | 2.52 | 2.25 | 2.06 | 1.84 | 1.56 | 1.39 | |
| | | 040 | 17.9 | 13.9 | 13.6 | 13.1 | 12.8 | 12.3 | 11.0 | 9.4 | 8.3 | 7.0 |
| | | 050 | 19.9 | 15.4 | 15.1 | 14.6 | 14.2 | 13.9 | 13.5 | 12.9 | 12.0 | 9.9 |
| | | 063 | 63.6 | 41.7 | 38.7 | 33.0 | 29.4 | 27.0 | 24.0 | 20.3 | 17.8 | 14.2 |
| | | 080 | 164 | 126 | 124 | 113 | 101 | 92 | 82 | 70 | 62 | 50 |
| | | 110 | 359 | 277 | 268 | 228 | 204 | 186 | 166 | 139 | 121 | 94 |
| | | 140 | 950 | 560 | 519 | 442 | 394 | 360 | 319 | 264 | 224 | 159 |
| | | 180 | 2100 | 1130 | 1050 | 890 | 790 | 720 | 640 | 510 | 420 | |
| | | 250 | 4150 | 2350 | 2170 | 1840 | 1630 | 1470 | 1270 | 960 | | |
| | 240 | 025 | 2.13 | 1.49 | 1.40 | 1.19 | 1.07 | 0.98 | 0.87 | 0.74 | 0.66 | |
| | | 032 | 4.77 | 3.35 | 3.15 | 2.69 | 2.40 | 2.20 | 1.96 | 1.67 | 1.48 | |
| | | 040 | 17.9 | 14.6 | 14.5 | 14.0 | 13.6 | 13.1 | 11.7 | 10.0 | 8.9 | 7.5 |
| | | 050 | 19.9 | 16.2 | 16.1 | 15.5 | 15.1 | 14.8 | 14.4 | 13.8 | 12.8 | 10.7 |
| | | 063 | 63.6 | 43.9 | 41.1 | 35.1 | 31.4 | 28.7 | 25.6 | 21.7 | 19.1 | 15.6 |
| | | 080 | 164 | 133 | 132 | 120 | 108 | 99 | 88 | 75 | 66 | 55 |
| | | 110 | 359 | 291 | 285 | 243 | 217 | 199 | 177 | 149 | 131 | 105 |
| | | 140 | 950 | 589 | 553 | 471 | 420 | 384 | 341 | 285 | 246 | 185 |
| | | 180 | 2100 | 1190 | 1120 | 950 | 850 | 770 | 680 | 560 | 470 | 310 |
| | | 250 | 5840 | 3450 | 3230 | 2750 | 2440 | 2220 | 1950 | 1560 | 1240 | |
| | 270 | 025 | 2.13 | 1.55 | 1.47 | 1.25 | 1.12 | 1.03 | 0.92 | 0.78 | 0.70 | |
| | | 032 | 4.77 | 3.49 | 3.30 | 2.82 | 2.52 | 2.31 | 2.06 | 1.76 | 1.56 | |
| | | 040 | 17.9 | 15.1 | 15.1 | 14.6 | 14.2 | 13.8 | 12.3 | 10.5 | 9.3 | 7.9 |
| | | 050 | 19.9 | 16.8 | 16.8 | 16.2 | 15.8 | 15.5 | 15.1 | 14.5 | 13.5 | 11.3 |
| | | 063 | 63.6 | 45.5 | 43.1 | 36.8 | 32.9 | 30.2 | 26.9 | 22.8 | 20.2 | 16.7 |
| | | 080 | 164 | 138 | 138 | 126 | 113 | 103 | 92 | 78 | 70 | 58 |
| | | 110 | 591 | 367 | 348 | 297 | 265 | 243 | 217 | 183 | 162 | 132 |
| | | 140 | 1160 | 775 | 733 | 626 | 559 | 512 | 456 | 384 | 335 | 265 |
| | | 180 | 2860 | 1530 | 1450 | 1240 | 1100 | 1010 | 900 | 740 | 640 | 470 |
| | | 250 | 5840 | 3580 | 3390 | 2890 | 2570 | 2340 | 2060 | 1680 | 1380 | |

# ●RGIS 스트레이트 축(1정류)

캠 곡선/MS

| 분할수 | 총분할각 (deg) | 사이즈 | 정정격 출력 토크 (N·m) | 동정격 출력 토크(N·m) 입력축 회전 속도(rpm) 30 | 60 | 90 | 120 | 150 | 200 | 300 | 400 | 600 |
|---|---|---|---|---|---|---|---|---|---|---|---|---|
| 4 | 300 | 025 | 2.13 | 1.60 | 1.51 | 1.31 | 1.17 | 1.07 | 0.96 | 0.81 | 0.73 | |
| | | 032 | 4.77 | 3.59 | 3.40 | 2.94 | 2.63 | 2.41 | 2.15 | 1.83 | 1.63 | |
| | | 040 | 30.6 | 21.3 | 20.2 | 17.4 | 15.6 | 14.3 | 12.8 | 10.9 | 9.7 | 8.2 |
| | | 050 | 50.1 | 37.1 | 35.1 | 30.3 | 27.1 | 24.8 | 22.2 | 18.9 | 16.8 | 14.2 |
| | | 063 | 85.1 | 62.3 | 59.0 | 50.9 | 45.5 | 41.7 | 37.2 | 31.7 | 28.1 | 23.5 |
| | | 080 | 164 | 142 | 142 | 131 | 117 | 108 | 96 | 82 | 73 | 61 |
| | | 110 | 591 | 378 | 358 | 309 | 276 | 253 | 225 | 191 | 169 | 139 |
| | | 140 | 1160 | 798 | 755 | 652 | 582 | 533 | 475 | 401 | 352 | 283 |
| | | 180 | 2860 | 1580 | 1490 | 1290 | 1150 | 1050 | 930 | 780 | 680 | 510 |
| | | 250 | 5840 | 3680 | 3480 | 3000 | 2670 | 2440 | 2160 | 1770 | 1490 | |
| | 330 | 025 | 2.13 | 1.64 | 1.55 | 1.35 | 1.21 | 1.11 | 0.99 | 0.84 | 0.75 | |
| | | 032 | 4.77 | 3.68 | 3.48 | 3.03 | 2.71 | 2.48 | 2.22 | 1.89 | 1.69 | |
| | | 040 | 30.6 | 21.8 | 20.7 | 18.0 | 16.1 | 14.7 | 13.2 | 11.2 | 10.0 | 8.5 |
| | | 050 | 50.1 | 37.9 | 35.9 | 31.2 | 27.9 | 25.6 | 22.8 | 19.5 | 17.4 | 14.7 |
| | | 063 | 85.1 | 63.8 | 60.4 | 52.5 | 47.0 | 43.0 | 38.4 | 32.7 | 29.1 | 24.4 |
| | | 080 | 164 | 145 | 145 | 135 | 121 | 111 | 99 | 84 | 75 | 63 |
| | | 110 | 591 | 386 | 366 | 318 | 284 | 261 | 233 | 197 | 175 | 145 |
| | | 140 | 1160 | 817 | 773 | 673 | 601 | 550 | 490 | 415 | 366 | 298 |
| | | 180 | 2860 | 1620 | 1530 | 1330 | 1190 | 1090 | 970 | 810 | 710 | 550 |
| | | 250 | 5840 | 3760 | 3560 | 3100 | 2760 | 2520 | 2230 | 1850 | 1570 | 1120 |
| 5 | 120 | 040 | 7.19 | 4.92 | 4.38 | 3.74 | 3.33 | 3.05 | 2.71 | 2.27 | 1.96 | 1.49 |
| | | 050 | 13.1 | 8.32 | 7.40 | 6.30 | 5.61 | 5.12 | 4.52 | 3.70 | 3.09 | 2.01 |
| | | 063 | 16.4 | 11.2 | 10.5 | 10.1 | 9.8 | 9.5 | 9.1 | 7.3 | 5.8 | 2.9 |
| | | 080 | 80.0 | 45.0 | 40.0 | 34.0 | 30.3 | 27.5 | 24.2 | 19.4 | 15.6 | 8.3 |
| | | 110 | 200 | 94.1 | 83.6 | 71.0 | 62.8 | 56.8 | 49.1 | 37.3 | 26.7 | |
| | | 140 | 420 | 245 | 217 | 184 | 162 | 146 | 124 | 89 | 55 | |
| | | 180 | 976 | 465 | 411 | 345 | 299 | 263 | 211 | 112 | | |
| | | 250 | 2870 | 1330 | 1170 | 970 | 830 | 710 | 530 | | | |
| | 150 | 032 | 1.89 | 1.20 | 1.09 | 0.93 | 0.83 | 0.76 | 0.67 | 0.56 | 0.49 | |
| | | 040 | 7.19 | 5.45 | 4.95 | 4.23 | 3.77 | 3.45 | 3.08 | 2.60 | 2.28 | 1.83 |
| | | 050 | 12.8 | 9.87 | 9.46 | 9.11 | 8.87 | 8.68 | 8.42 | 7.12 | 6.21 | 4.88 |
| | | 063 | 25.3 | 18.5 | 17.8 | 17.1 | 16.6 | 16.2 | 15.7 | 14.8 | 13.3 | 9.9 |
| | | 080 | 108 | 67.1 | 60.9 | 51.9 | 46.3 | 42.3 | 37.5 | 31.2 | 26.7 | 19.4 |
| | | 110 | 225 | 165 | 158 | 145 | 129 | 117 | 104 | 85 | 71 | 47 |
| | | 140 | 462 | 335 | 317 | 270 | 240 | 218 | 191 | 151 | 118 | 54 |
| | | 180 | 976 | 524 | 474 | 400 | 352 | 316 | 267 | 184 | | |
| | | 250 | 2870 | 1490 | 1350 | 1130 | 990 | 870 | 710 | 420 | | |
| | 180 | 032 | 2.70 | 1.86 | 1.71 | 1.46 | 1.31 | 1.20 | 1.07 | 0.90 | 0.79 | |
| | | 040 | 10.2 | 7.93 | 7.32 | 6.25 | 5.58 | 5.11 | 4.56 | 3.87 | 3.43 | 2.85 |
| | | 050 | 12.8 | 10.5 | 10.3 | 9.9 | 9.6 | 9.4 | 9.2 | 7.8 | 6.9 | 5.6 |
| | | 063 | 25.3 | 20.0 | 19.5 | 18.8 | 18.3 | 17.9 | 17.3 | 16.5 | 15.1 | 11.8 |
| | | 080 | 108 | 72.4 | 66.8 | 57.0 | 50.9 | 46.6 | 41.4 | 34.8 | 30.3 | 23.5 |
| | | 110 | 225 | 178 | 174 | 159 | 142 | 129 | 115 | 96 | 82 | 61 |
| | | 140 | 462 | 362 | 349 | 297 | 265 | 241 | 213 | 174 | 144 | 90 |
| | | 180 | 1220 | 739 | 681 | 579 | 513 | 465 | 405 | 315 | 237 | |
| | | 250 | 3910 | 1990 | 1830 | 1550 | 1370 | 1230 | 1050 | 760 | 480 | |
| | 210 | 032 | 2.70 | 1.96 | 1.84 | 1.57 | 1.40 | 1.28 | 1.14 | 0.97 | 0.86 | |
| | | 040 | 14.8 | 8.30 | 7.77 | 6.63 | 5.93 | 5.43 | 4.85 | 4.12 | 3.66 | 3.07 |
| | | 050 | 12.8 | 11.0 | 10.9 | 10.5 | 10.2 | 10.0 | 9.7 | 8.3 | 7.3 | 6.1 |
| | | 063 | 63.6 | 45.2 | 42.3 | 36.1 | 32.2 | 29.5 | 26.3 | 22.3 | 19.6 | 15.9 |
| | | 080 | 152 | 87.1 | 81.5 | 69.6 | 62.1 | 56.9 | 50.7 | 42.8 | 37.6 | 30.3 |
| | | 110 | 331 | 246 | 230 | 196 | 175 | 160 | 143 | 120 | 104 | 82 |
| | | 140 | 462 | 382 | 374 | 318 | 284 | 259 | 230 | 190 | 161 | 114 |
| | | 180 | 1490 | 987 | 923 | 786 | 699 | 637 | 561 | 455 | 373 | 223 |
| | | 250 | 4150 | 2540 | 2370 | 2020 | 1790 | 1620 | 1410 | 1100 | 830 | |

# 출력 토크표



## ●RGIS 스트레이트 축(1정류)

캠 곡선/MS

| 분할수 | 총분할각 (deg) | 사이즈 | 정정격 출력 토크 (N·m) | 동정격 출력 토크(N·m) 입력축 회전 속도(rpm) 30 | 60 | 90 | 120 | 150 | 200 | 300 | 400 | 600 |
|---|---|---|---|---|---|---|---|---|---|---|---|---|
| 5 | 240 | 025 | 1.49 | 1.12 | 1.06 | 0.90 | 0.81 | 0.74 | 0.66 | 0.56 | 0.50 | |
| | | 032 | 2.70 | 2.04 | 1.93 | 1.65 | 1.47 | 1.35 | 1.20 | 1.02 | 0.91 | |
| | | 040 | 10.9 | 9.39 | 9.39 | 9.06 | 8.83 | 8.65 | 8.43 | 7.21 | 6.43 | 5.43 |
| | | 050 | 37.9 | 26.6 | 25.1 | 21.5 | 19.2 | 17.6 | 15.7 | 13.4 | 11.9 | 9.9 |
| | | 063 | 63.6 | 46.9 | 44.4 | 37.9 | 33.9 | 31.0 | 27.7 | 23.5 | 20.8 | 17.1 |
| | | 080 | 152 | 90.4 | 85.6 | 73.1 | 65.3 | 59.8 | 53.3 | 45.2 | 39.9 | 32.7 |
| | | 110 | 331 | 255 | 241 | 206 | 184 | 168 | 150 | 127 | 111 | 89 |
| | | 140 | 760 | 483 | 457 | 391 | 348 | 319 | 283 | 237 | 205 | 155 |
| | | 180 | 1490 | 1030 | 970 | 830 | 740 | 670 | 590 | 490 | 410 | 280 |
| | | 250 | 4150 | 2640 | 2490 | 2120 | 1890 | 1720 | 1500 | 1200 | 960 | |
| | 270 | 025 | 1.49 | 1.15 | 1.09 | 0.94 | 0.84 | 0.77 | 0.69 | 0.59 | 0.52 | |
| | | 032 | 3.66 | 2.84 | 2.69 | 2.32 | 2.08 | 1.90 | 1.70 | 1.45 | 1.29 | |
| | | 040 | 10.9 | 9.65 | 9.65 | 9.41 | 9.17 | 8.99 | 8.75 | 7.50 | 6.69 | 5.67 |
| | | 050 | 37.9 | 27.3 | 25.8 | 22.3 | 19.9 | 18.3 | 16.3 | 13.9 | 12.4 | 10.4 |
| | | 063 | 63.6 | 48.2 | 45.6 | 39.4 | 35.2 | 32.2 | 28.8 | 24.4 | 21.7 | 18.0 |
| | | 080 | 152 | 92.9 | 88.0 | 76.0 | 67.9 | 62.2 | 55.5 | 47.1 | 41.7 | 34.5 |
| | | 110 | 359 | 319 | 315 | 272 | 243 | 223 | 199 | 168 | 149 | 122 |
| | | 140 | 760 | 497 | 471 | 406 | 362 | 332 | 295 | 248 | 216 | 169 |
| | | 180 | 1490 | 1050 | 1000 | 860 | 770 | 700 | 620 | 520 | 440 | 320 |
| | | 250 | 4150 | 2710 | 2560 | 2200 | 1960 | 1790 | 1580 | 1280 | 1050 | 640 |
| | 300 | 025 | 1.49 | 1.18 | 1.11 | 0.97 | 0.87 | 0.80 | 0.71 | 0.61 | 0.54 | |
| | | 032 | 3.66 | 2.90 | 2.75 | 2.40 | 2.14 | 1.96 | 1.75 | 1.49 | 1.33 | |
| | | 040 | 10.9 | 9.85 | 9.85 | 9.70 | 9.45 | 9.26 | 9.02 | 7.73 | 6.90 | 5.85 |
| | | 050 | 37.9 | 27.8 | 26.3 | 23.0 | 20.5 | 18.8 | 16.8 | 14.3 | 12.8 | 10.8 |
| | | 063 | 63.6 | 49.2 | 46.5 | 40.6 | 36.2 | 33.2 | 29.6 | 25.2 | 22.4 | 18.7 |
| | | 080 | 152 | 94.9 | 89.8 | 78.3 | 69.9 | 64.1 | 57.2 | 48.6 | 43.1 | 35.9 |
| | | 110 | 359 | 326 | 322 | 281 | 251 | 230 | 205 | 174 | 154 | 128 |
| | | 140 | 760 | 508 | 481 | 419 | 374 | 342 | 305 | 257 | 225 | 180 |
| | | 180 | 1490 | 1080 | 1020 | 890 | 790 | 720 | 640 | 540 | 460 | 350 |
| | | 250 | 4150 | 2760 | 2610 | 2270 | 2020 | 1850 | 1630 | 1340 | 1120 | 750 |
| | 330 | 025 | 1.49 | 1.20 | 1.13 | 1.00 | 0.89 | 0.82 | 0.73 | 0.62 | 0.55 | |
| | | 032 | 3.66 | 2.95 | 2.79 | 2.46 | 2.20 | 2.01 | 1.80 | 1.53 | 1.37 | |
| | | 040 | 10.9 | 10.0 | 10.0 | 9.9 | 9.7 | 9.5 | 9.2 | 7.9 | 7.1 | 6.0 |
| | | 050 | 37.9 | 28.3 | 26.7 | 23.5 | 21.0 | 19.3 | 17.2 | 14.7 | 13.1 | 11.1 |
| | | 063 | 63.6 | 49.9 | 47.3 | 41.6 | 37.1 | 34.0 | 30.4 | 25.9 | 23.0 | 19.3 |
| | | 080 | 152 | 96.4 | 91.2 | 80.2 | 71.7 | 65.7 | 58.6 | 49.9 | 44.3 | 37.1 |
| | | 110 | 359 | 331 | 327 | 287 | 257 | 235 | 210 | 179 | 158 | 132 |
| | | 140 | 760 | 516 | 488 | 429 | 383 | 351 | 313 | 264 | 233 | 188 |
| | | 180 | 1490 | 1090 | 1040 | 910 | 810 | 740 | 660 | 550 | 480 | 370 |
| | | 250 | 4150 | 2800 | 2650 | 2330 | 2080 | 1900 | 1680 | 1390 | 1180 | 840 |
| 6 | 60 | 025 | 1.09 | 0.60 | 0.53 | 0.45 | 0.40 | 0.37 | 0.32 | 0.26 | 0.21 | |
| | | 032 | 2.69 | 1.49 | 1.32 | 1.13 | 1.00 | 0.91 | 0.80 | 0.66 | | |
| | 90 | 025 | 1.09 | 0.75 | 0.67 | 0.57 | 0.51 | 0.46 | 0.41 | 0.35 | 0.30 | |
| | | 032 | 2.69 | 1.86 | 1.65 | 1.41 | 1.26 | 1.15 | 1.02 | 0.86 | 0.75 | |
| | | 040 | 10.9 | 6.53 | 6.13 | 5.91 | 5.75 | 5.62 | 5.45 | 4.61 | 4.01 | 3.13 |
| | | 050 | 19.9 | 12.1 | 11.4 | 10.9 | 10.6 | 10.4 | 10.0 | 9.4 | 8.4 | 6.1 |
| | | 063 | 85.1 | 43.4 | 38.6 | 32.9 | 29.3 | 26.7 | 23.5 | 19.2 | 16.0 | 10.2 |
| | | 080 | 164 | 98.7 | 92.6 | 84.6 | 75.4 | 68.8 | 60.8 | 50.0 | 41.9 | 28.0 |
| | | 110 | 591 | 264 | 234 | 199 | 177 | 161 | 141 | 111 | 87 | |
| | | 140 | 950 | 436 | 386 | 327 | 289 | 261 | 223 | 163 | 107 | |
| | | 180 | 2860 | 1090 | 970 | 810 | 710 | 640 | 530 | 350 | | |
| | | 250 | 5840 | 2570 | 2270 | 1890 | 1630 | 1420 | 1100 | | | |

# ●RGIS 스트레이트 축(1정류)

캠 곡선/MS

| 분할수 | 총분할각 (deg) | 사이즈 | 정정격 출력 토크 (N·m) | 동정격 출력 토크(N·m) 입력축 회전 속도(rpm) 30 | 60 | 90 | 120 | 150 | 200 | 300 | 400 | 600 |
|---|---|---|---|---|---|---|---|---|---|---|---|---|
| 6 | 120 | 025 | 2.89 | 1.78 | 1.60 | 1.36 | 1.22 | 1.11 | 0.99 | 0.84 | 0.74 | |
| | | 032 | 7.41 | 4.61 | 4.14 | 3.53 | 3.16 | 2.89 | 2.58 | 2.18 | 1.92 | |
| | | 040 | 41.6 | 24.7 | 22.2 | 18.9 | 16.9 | 15.5 | 13.8 | 11.8 | 10.4 | 8.7 |
| | | 050 | 67.0 | 41.1 | 36.9 | 31.5 | 28.1 | 25.8 | 23.0 | 19.4 | 17.1 | 13.9 |
| | | 063 | 119 | 59.1 | 53.0 | 45.2 | 40.4 | 36.9 | 32.8 | 27.5 | 23.9 | 18.3 |
| | | 080 | 262 | 188 | 176 | 150 | 134 | 123 | 109 | 92 | 80 | 63 |
| | | 110 | 738 | 410 | 368 | 314 | 280 | 255 | 226 | 188 | 160 | 115 |
| | | 140 | 1640 | 822 | 737 | 628 | 559 | 509 | 449 | 366 | 301 | |
| | | 180 | 4270 | 2210 | 1980 | 1680 | 1500 | 1360 | 1190 | 930 | 730 | |
| | | 250 | 10400 | 3580 | 3200 | 2700 | 2380 | 2130 | 1800 | 1240 | | |
| | 150 | 025 | 3.76 | 2.56 | 2.35 | 2.00 | 1.79 | 1.64 | 1.46 | 1.25 | 1.11 | |
| | | 032 | 7.41 | 5.09 | 4.66 | 3.98 | 3.56 | 3.26 | 2.91 | 2.47 | 2.19 | |
| | | 040 | 41.6 | 27.2 | 24.9 | 21.3 | 19.0 | 17.4 | 15.6 | 13.3 | 11.8 | 9.9 |
| | | 050 | 67.0 | 45.2 | 41.4 | 35.3 | 31.5 | 28.9 | 25.8 | 21.9 | 19.4 | 16.1 |
| | | 063 | 129 | 102 | 99 | 90 | 81 | 74 | 66 | 56 | 49 | 41 |
| | | 080 | 262 | 207 | 198 | 169 | 151 | 138 | 123 | 104 | 92 | 75 |
| | | 110 | 738 | 451 | 413 | 352 | 315 | 288 | 256 | 215 | 187 | 146 |
| | | 140 | 1640 | 907 | 830 | 708 | 631 | 577 | 511 | 425 | 364 | 265 |
| | | 180 | 4270 | 2440 | 2230 | 1900 | 1690 | 1540 | 1360 | 1110 | 920 | |
| | | 250 | 10400 | 3930 | 3590 | 3050 | 2700 | 2450 | 2120 | 1620 | 1180 | |
| | 180 | 025 | 3.76 | 2.73 | 2.55 | 2.17 | 1.94 | 1.78 | 1.59 | 1.35 | 1.21 | |
| | | 032 | 7.41 | 5.42 | 5.05 | 4.31 | 3.85 | 3.53 | 3.15 | 2.68 | 2.39 | |
| | | 040 | 41.6 | 28.9 | 26.9 | 23.0 | 20.6 | 18.8 | 16.8 | 14.3 | 12.8 | 10.8 |
| | | 050 | 67.0 | 47.9 | 44.6 | 38.1 | 34.0 | 31.2 | 27.9 | 23.7 | 21.1 | 17.7 |
| | | 063 | 129 | 109 | 107 | 98 | 87 | 80 | 71 | 61 | 54 | 45 |
| | | 080 | 431 | 268 | 249 | 213 | 190 | 174 | 155 | 132 | 117 | 97 |
| | | 110 | 903 | 606 | 564 | 482 | 430 | 394 | 351 | 297 | 262 | 212 |
| | | 140 | 2230 | 1190 | 1110 | 950 | 850 | 770 | 690 | 580 | 500 | 390 |
| | | 180 | 4270 | 2590 | 2410 | 2060 | 1830 | 1680 | 1490 | 1230 | 1050 | 760 |
| | | 250 | 10400 | 4180 | 3880 | 3300 | 2930 | 2670 | 2340 | 1870 | 1480 | |
| | 210 | 025 | 3.76 | 2.86 | 2.70 | 2.30 | 2.06 | 1.88 | 1.68 | 1.44 | 1.28 | |
| | | 032 | 7.41 | 5.66 | 5.34 | 4.56 | 4.08 | 3.74 | 3.34 | 2.84 | 2.53 | |
| | | 040 | 41.6 | 30.1 | 28.5 | 24.3 | 21.7 | 19.9 | 17.8 | 15.2 | 13.5 | 11.5 |
| | | 050 | 67.0 | 49.9 | 47.1 | 40.2 | 35.9 | 32.9 | 29.4 | 25.1 | 22.3 | 18.8 |
| | | 063 | 129 | 113 | 113 | 103 | 92 | 84 | 75 | 64 | 57 | 48 |
| | | 080 | 431 | 279 | 263 | 225 | 201 | 184 | 164 | 140 | 124 | 104 |
| | | 110 | 903 | 631 | 596 | 508 | 454 | 416 | 371 | 315 | 279 | 230 |
| | | 140 | 2230 | 1240 | 1170 | 1000 | 890 | 820 | 730 | 620 | 540 | 440 |
| | | 180 | 4270 | 2700 | 2550 | 2180 | 1940 | 1780 | 1580 | 1320 | 1150 | 880 |
| | | 250 | 10400 | 4340 | 4100 | 3490 | 3110 | 2830 | 2500 | 2040 | 1680 | |
| | 240 | 025 | 3.76 | 2.94 | 2.79 | 2.40 | 2.15 | 1.97 | 1.76 | 1.50 | 1.34 | |
| | | 032 | 7.41 | 5.83 | 5.52 | 4.75 | 4.25 | 3.89 | 3.48 | 2.97 | 2.64 | |
| | | 040 | 41.6 | 31.0 | 29.4 | 25.3 | 22.6 | 20.7 | 18.5 | 15.8 | 14.1 | 12.0 |
| | | 050 | 67.0 | 51.3 | 48.5 | 41.8 | 37.4 | 34.3 | 30.6 | 26.1 | 23.3 | 19.7 |
| | | 063 | 129 | 116 | 116 | 107 | 96 | 88 | 79 | 67 | 60 | 50 |
| | | 080 | 431 | 287 | 271 | 234 | 209 | 192 | 171 | 146 | 130 | 109 |
| | | 110 | 903 | 649 | 614 | 529 | 473 | 433 | 387 | 329 | 292 | 243 |
| | | 140 | 2230 | 1280 | 1210 | 1040 | 930 | 850 | 760 | 650 | 570 | 470 |
| | | 180 | 4270 | 2780 | 2630 | 2270 | 2020 | 1850 | 1650 | 1390 | 1210 | 960 |
| | | 250 | 10400 | 4470 | 4230 | 3630 | 3240 | 2960 | 2620 | 2160 | 1830 | 1270 |

# 출력 토크표



## ●RGIS 스트레이트 축(1정류)

캠 곡선/MS

| 분할수 | 총분할각 (deg) | 사이즈 | 정정격 출력 토크 (N·m) | 동정격 출력 토크(N·m) 입력축 회전 속도(rpm) 30 | 60 | 90 | 120 | 150 | 200 | 300 | 400 | 600 |
|---|---|---|---|---|---|---|---|---|---|---|---|---|
| 6 | 270 | 025 | 3.76 | 3.01 | 2.85 | 2.48 | 2.22 | 2.03 | 1.82 | 1.55 | 1.38 | |
| | | 032 | 7.41 | 5.95 | 5.64 | 4.91 | 4.39 | 4.02 | 3.59 | 3.06 | 2.73 | |
| | | 040 | 41.6 | 31.7 | 30.0 | 26.1 | 23.3 | 21.4 | 19.1 | 16.3 | 14.6 | 12.4 |
| | | 050 | 67.0 | 52.3 | 49.5 | 43.1 | 38.5 | 35.3 | 31.6 | 26.9 | 24.0 | 20.4 |
| | | 063 | 129 | 119 | 119 | 111 | 99 | 91 | 81 | 69 | 62 | 52 |
| | | 080 | 431 | 293 | 277 | 241 | 216 | 198 | 177 | 150 | 134 | 113 |
| | | 110 | 1270 | 825 | 781 | 680 | 608 | 557 | 497 | 423 | 376 | 316 |
| | | 140 | 2230 | 1310 | 1240 | 1080 | 960 | 880 | 790 | 670 | 590 | 490 |
| | | 180 | 4270 | 2840 | 2690 | 2340 | 2090 | 1910 | 1710 | 1440 | 1270 | 1020 |
| | | 250 | 10400 | 4560 | 4310 | 3750 | 3340 | 3060 | 2710 | 2260 | 1930 | 1420 |
| | 300 | 025 | 3.76 | 3.06 | 2.90 | 2.55 | 2.28 | 2.09 | 1.86 | 1.59 | 1.42 | |
| | | 032 | 7.41 | 6.05 | 5.73 | 5.04 | 4.50 | 4.12 | 3.69 | 3.14 | 2.81 | |
| | | 040 | 41.6 | 32.1 | 30.4 | 26.8 | 23.9 | 21.9 | 19.6 | 16.7 | 14.9 | 12.7 |
| | | 050 | 67.0 | 53.1 | 50.2 | 44.2 | 39.5 | 36.2 | 32.3 | 27.6 | 24.6 | 20.9 |
| | | 063 | 129 | 120 | 120 | 113 | 101 | 93 | 83 | 71 | 63 | 54 |
| | | 080 | 431 | 297 | 281 | 247 | 221 | 203 | 181 | 154 | 138 | 116 |
| | | 110 | 1270 | 838 | 793 | 697 | 623 | 571 | 510 | 434 | 386 | 325 |
| | | 140 | 2230 | 1330 | 1260 | 1110 | 990 | 900 | 810 | 690 | 610 | 510 |
| | | 180 | 4270 | 2890 | 2730 | 2400 | 2140 | 1960 | 1750 | 1480 | 1310 | 1070 |
| | | 250 | 10400 | 4620 | 4380 | 3840 | 3430 | 3140 | 2790 | 2330 | 2020 | 1530 |
| | 330 | 025 | 3.76 | 3.10 | 2.93 | 2.60 | 2.32 | 2.13 | 1.90 | 1.62 | 1.45 | |
| | | 032 | 7.41 | 6.12 | 5.80 | 5.13 | 4.59 | 4.21 | 3.76 | 3.21 | 2.87 | |
| | | 040 | 41.6 | 32.5 | 30.8 | 27.3 | 24.4 | 22.4 | 20.0 | 17.1 | 15.2 | 13.0 |
| | | 050 | 67.0 | 53.7 | 50.8 | 45.0 | 40.3 | 36.9 | 33.0 | 28.1 | 25.1 | 21.4 |
| | | 063 | 129 | 122 | 122 | 116 | 103 | 95 | 85 | 72 | 65 | 55 |
| | | 080 | 431 | 301 | 285 | 252 | 226 | 207 | 185 | 157 | 140 | 119 |
| | | 110 | 1270 | 847 | 802 | 710 | 636 | 583 | 520 | 443 | 395 | 333 |
| | | 140 | 2230 | 1340 | 1270 | 1130 | 1010 | 920 | 820 | 700 | 620 | 520 |
| | | 180 | 4270 | 2920 | 2760 | 2450 | 2190 | 2000 | 1790 | 1520 | 1340 | 1100 |
| | | 250 | 10400 | 4680 | 4420 | 3910 | 3500 | 3200 | 2850 | 2390 | 2080 | 1620 |
| 8 | 45 | 032 | 1.39 | 0.76 | 0.67 | 0.57 | 0.50 | 0.46 | 0.39 | 0.30 | | |
| | 60 | 032 | 1.39 | 0.89 | 0.79 | 0.68 | 0.60 | 0.55 | 0.48 | 0.39 | 0.32 | |
| | 90 | 025 | 2.13 | 1.31 | 1.16 | 0.99 | 0.89 | 0.81 | 0.72 | 0.61 | 0.53 | |
| | | 032 | 4.77 | 2.95 | 2.63 | 2.24 | 2.00 | 1.83 | 1.63 | 1.37 | 1.19 | |
| | | 040 | 10.9 | 7.77 | 7.29 | 7.03 | 6.84 | 6.70 | 6.51 | 5.52 | 4.86 | 3.92 |
| | | 050 | 50.1 | 30.8 | 27.4 | 23.4 | 20.8 | 19.1 | 17.0 | 14.2 | 12.4 | 9.6 |
| | | 063 | 85.1 | 51.6 | 45.9 | 39.1 | 34.9 | 31.8 | 28.2 | 23.4 | 20.0 | 14.4 |
| | | 080 | 164 | 117 | 110 | 101 | 90 | 82 | 73 | 61 | 52 | 38 |
| | | 110 | 359 | 257 | 239 | 203 | 181 | 165 | 145 | 117 | 96 | 57 |
| | | 140 | 950 | 520 | 461 | 392 | 347 | 315 | 273 | 211 | 157 | |
| | | 180 | 2100 | 1050 | 930 | 790 | 690 | 620 | 530 | 370 | 220 | |
| | | 250 | 4150 | 2180 | 1930 | 1610 | 1400 | 1220 | 970 | 480 | | |
| | 120 | 025 | 2.13 | 1.49 | 1.35 | 1.16 | 1.03 | 0.95 | 0.84 | 0.71 | 0.63 | |
| | | 032 | 4.77 | 3.35 | 3.05 | 2.60 | 2.33 | 2.13 | 1.90 | 1.61 | 1.42 | |
| | | 040 | 30.6 | 20.0 | 18.2 | 15.5 | 13.9 | 12.7 | 11.3 | 9.6 | 8.6 | 7.2 |
| | | 050 | 50.1 | 34.7 | 31.6 | 27.0 | 24.1 | 22.0 | 19.7 | 16.7 | 14.7 | 12.0 |
| | | 063 | 85.1 | 58.3 | 53.0 | 45.2 | 40.4 | 37.0 | 32.9 | 27.7 | 24.2 | 19.2 |
| | | 080 | 242 | 174 | 158 | 135 | 120 | 110 | 98 | 83 | 73 | 58 |
| | | 110 | 591 | 354 | 322 | 274 | 245 | 224 | 198 | 165 | 142 | 105 |
| | | 140 | 1160 | 745 | 677 | 577 | 514 | 469 | 414 | 340 | 285 | 189 |
| | | 180 | 2100 | 1190 | 1080 | 920 | 820 | 740 | 650 | 510 | 390 | |
| | | 250 | 4150 | 2470 | 2230 | 1890 | 1660 | 1490 | 1270 | 890 | 520 | |

# ●RGIS 스트레이트 축(1정류)

캠 곡선/MS

| 분할수 | 총분할각 (deg) | 사이즈 | 정정격 출력 토크 (N·m) | 동정격 출력 토크(N·m) 입력축 회전 속도(rpm) 30 | 60 | 90 | 120 | 150 | 200 | 300 | 400 | 600 |
|---|---|---|---|---|---|---|---|---|---|---|---|---|
| 8 | 150 | 025 | 2.13 | 1.60 | 1.48 | 1.27 | 1.13 | 1.04 | 0.93 | 0.79 | 0.70 | |
| | | 032 | 4.77 | 3.59 | 3.34 | 2.85 | 2.54 | 2.33 | 2.08 | 1.77 | 1.57 | |
| | | 040 | 30.6 | 21.3 | 19.8 | 16.9 | 15.1 | 13.8 | 12.4 | 10.5 | 9.4 | 7.9 |
| | | 050 | 50.1 | 37.1 | 34.4 | 29.4 | 26.2 | 24.0 | 21.4 | 18.2 | 16.2 | 13.5 |
| | | 063 | 85.1 | 62.3 | 57.8 | 49.4 | 44.1 | 40.4 | 36.0 | 30.5 | 26.9 | 22.0 |
| | | 080 | 242 | 186 | 172 | 147 | 131 | 120 | 107 | 91 | 80 | 66 |
| | | 110 | 591 | 378 | 351 | 299 | 267 | 244 | 217 | 183 | 160 | 126 |
| | | 140 | 1160 | 798 | 740 | 631 | 563 | 514 | 457 | 381 | 328 | 246 |
| | | 180 | 2860 | 1580 | 1460 | 1250 | 1110 | 1010 | 890 | 730 | 610 | 390 |
| | | 250 | 5840 | 3680 | 3410 | 2900 | 2570 | 2340 | 2040 | 1600 | 1240 | |
| | 180 | 025 | 2.13 | 1.67 | 1.57 | 1.34 | 1.20 | 1.10 | 0.98 | 0.84 | 0.74 | |
| | | 032 | 4.77 | 3.75 | 3.54 | 3.02 | 2.70 | 2.47 | 2.21 | 1.88 | 1.67 | |
| | | 040 | 30.6 | 22.2 | 21.0 | 17.9 | 16.0 | 14.7 | 13.1 | 11.2 | 10.0 | 8.4 |
| | | 050 | 50.1 | 38.5 | 36.4 | 31.0 | 27.7 | 25.4 | 22.7 | 19.3 | 17.2 | 14.4 |
| | | 063 | 85.1 | 64.9 | 61.2 | 52.2 | 46.7 | 42.8 | 38.2 | 32.4 | 28.7 | 23.9 |
| | | 080 | 242 | 194 | 183 | 156 | 139 | 128 | 114 | 97 | 86 | 71 |
| | | 110 | 738 | 513 | 484 | 413 | 369 | 338 | 301 | 255 | 225 | 184 |
| | | 140 | 1640 | 1040 | 980 | 830 | 740 | 680 | 610 | 510 | 450 | 350 |
| | | 180 | 2860 | 1640 | 1550 | 1320 | 1180 | 1080 | 950 | 790 | 680 | 490 |
| | | 250 | 5840 | 3830 | 3610 | 3070 | 2730 | 2490 | 2190 | 1780 | 1450 | 860 |
| | 210 | 025 | 2.13 | 1.72 | 1.63 | 1.40 | 1.25 | 1.15 | 1.03 | 0.87 | 0.78 | |
| | | 032 | 4.77 | 3.85 | 3.65 | 3.14 | 2.81 | 2.58 | 2.30 | 1.96 | 1.75 | |
| | | 040 | 30.6 | 22.8 | 21.6 | 18.6 | 16.6 | 15.3 | 13.6 | 11.6 | 10.4 | 8.8 |
| | | 050 | 50.1 | 39.5 | 37.4 | 32.3 | 28.8 | 26.4 | 23.6 | 20.1 | 17.9 | 15.1 |
| | | 063 | 85.1 | 66.6 | 63.0 | 54.4 | 48.6 | 44.5 | 39.7 | 33.8 | 30.0 | 25.1 |
| | | 080 | 242 | 199 | 188 | 162 | 145 | 133 | 119 | 101 | 90 | 75 |
| | | 110 | 738 | 527 | 498 | 430 | 384 | 352 | 314 | 266 | 236 | 196 |
| | | 140 | 1640 | 1060 | 1010 | 870 | 780 | 710 | 630 | 540 | 470 | 380 |
| | | 180 | 2860 | 1690 | 1600 | 1380 | 1230 | 1120 | 1000 | 840 | 730 | 560 |
| | | 250 | 5840 | 3930 | 3720 | 3200 | 2850 | 2600 | 2300 | 1890 | 1590 | 1080 |
| | 240 | 025 | 2.13 | 1.75 | 1.66 | 1.45 | 1.29 | 1.18 | 1.06 | 0.90 | 0.80 | |
| | | 032 | 4.77 | 3.92 | 3.71 | 3.24 | 2.90 | 2.66 | 2.37 | 2.02 | 1.80 | |
| | | 040 | 30.6 | 23.2 | 22.0 | 19.2 | 17.2 | 15.7 | 14.0 | 12.0 | 10.7 | 9.1 |
| | | 050 | 50.1 | 40.2 | 38.1 | 33.2 | 29.7 | 27.2 | 24.3 | 20.7 | 18.5 | 15.6 |
| | | 063 | 85.1 | 67.8 | 64.2 | 56.0 | 50.0 | 45.9 | 41.0 | 34.9 | 31.0 | 26.1 |
| | | 080 | 242 | 202 | 191 | 167 | 149 | 137 | 122 | 104 | 93 | 78 |
| | | 110 | 738 | 536 | 507 | 443 | 396 | 362 | 323 | 275 | 244 | 204 |
| | | 140 | 1640 | 1080 | 1030 | 900 | 800 | 730 | 650 | 550 | 490 | 400 |
| | | 180 | 2860 | 1720 | 1630 | 1420 | 1270 | 1160 | 1030 | 870 | 760 | 600 |
| | | 250 | 5840 | 4000 | 3780 | 3300 | 2940 | 2680 | 2380 | 1980 | 1690 | 1230 |
| | 270 | 025 | 2.13 | 1.77 | 1.68 | 1.48 | 1.32 | 1.21 | 1.08 | 0.92 | 0.83 | |
| | | 032 | 4.77 | 3.97 | 3.76 | 3.32 | 2.97 | 2.72 | 2.43 | 2.07 | 1.85 | |
| | | 040 | 30.6 | 23.5 | 22.3 | 19.6 | 17.6 | 16.1 | 14.4 | 12.3 | 11.0 | 9.3 |
| | | 050 | 50.1 | 40.7 | 38.5 | 34.0 | 30.4 | 27.8 | 24.9 | 21.2 | 18.9 | 16.0 |
| | | 063 | 85.1 | 68.6 | 65.0 | 57.3 | 51.2 | 46.9 | 41.9 | 35.7 | 31.8 | 26.9 |
| | | 080 | 262 | 249 | 246 | 217 | 194 | 178 | 159 | 136 | 121 | 102 |
| | | 110 | 738 | 542 | 513 | 453 | 405 | 371 | 331 | 282 | 251 | 210 |
| | | 140 | 1640 | 1100 | 1040 | 920 | 820 | 750 | 670 | 570 | 500 | 420 |
| | | 180 | 2860 | 1740 | 1650 | 1450 | 1300 | 1190 | 1060 | 890 | 790 | 630 |
| | | 250 | 5840 | 4040 | 3830 | 3370 | 3010 | 2750 | 2440 | 2040 | 1770 | 1340 |

# 출력 토크표



## ●RGIS 스트레이트 축(1정류)

캠 곡선/MS

| 분할수 | 총분할각 (deg) | 사이즈 | 정정격 출력 토크 (N·m) | 동정격 출력 토크(N·m) 입력축 회전 속도(rpm) 30 | 60 | 90 | 120 | 150 | 200 | 300 | 400 | 600 |
|---|---|---|---|---|---|---|---|---|---|---|---|---|
| 8 | 300 | 025 | 2.89 | 2.43 | 2.30 | 2.03 | 1.83 | 1.68 | 1.50 | 1.28 | 1.14 | |
| | | 032 | 4.77 | 4.01 | 3.80 | 3.36 | 3.02 | 2.77 | 2.48 | 2.11 | 1.89 | |
| | | 040 | 30.6 | 23.7 | 22.5 | 19.9 | 17.9 | 16.4 | 14.6 | 12.5 | 11.2 | 9.5 |
| | | 050 | 50.1 | 41.1 | 38.9 | 34.4 | 30.9 | 28.4 | 25.3 | 21.6 | 19.3 | 16.4 |
| | | 063 | 85.1 | 69.2 | 65.5 | 58.0 | 52.2 | 47.8 | 42.7 | 36.4 | 32.5 | 27.5 |
| | | 080 | 262 | 252 | 249 | 220 | 198 | 181 | 162 | 138 | 123 | 105 |
| | | 110 | 738 | 547 | 518 | 459 | 412 | 378 | 337 | 287 | 256 | 215 |
| | | 140 | 1640 | 1110 | 1050 | 930 | 830 | 760 | 680 | 580 | 520 | 430 |
| | | 180 | 2860 | 1760 | 1660 | 1470 | 1320 | 1210 | 1080 | 910 | 810 | 660 |
| | | 250 | 5840 | 4080 | 3860 | 3420 | 3070 | 2810 | 2500 | 2100 | 1820 | 1420 |
| | 330 | 025 | 2.89 | 2.44 | 2.31 | 2.05 | 1.86 | 1.70 | 1.52 | 1.30 | 1.16 | |
| | | 032 | 4.77 | 4.04 | 3.83 | 3.39 | 3.07 | 2.82 | 2.52 | 2.15 | 1.92 | |
| | | 040 | 30.6 | 23.9 | 22.6 | 20.0 | 18.2 | 16.6 | 14.9 | 12.7 | 11.3 | 9.7 |
| | | 050 | 50.1 | 41.3 | 39.1 | 34.6 | 31.4 | 28.8 | 25.7 | 21.9 | 19.6 | 16.7 |
| | | 063 | 85.1 | 69.7 | 66.0 | 58.4 | 53.0 | 48.6 | 43.4 | 37.0 | 33.0 | 28.0 |
| | | 080 | 262 | 253 | 250 | 222 | 201 | 184 | 165 | 140 | 125 | 106 |
| | | 110 | 738 | 551 | 522 | 462 | 419 | 384 | 343 | 292 | 260 | 220 |
| | | 140 | 1640 | 1120 | 1060 | 940 | 850 | 780 | 690 | 590 | 520 | 440 |
| | | 180 | 2860 | 1770 | 1680 | 1480 | 1340 | 1230 | 1100 | 930 | 820 | 680 |
| | | 250 | 5840 | 4110 | 3890 | 3440 | 3120 | 2850 | 2540 | 2140 | 1870 | 1480 |
| 9 | 90 | 032 | 2.70 | 1.78 | 1.58 | 1.35 | 1.20 | 1.10 | 0.98 | 0.82 | 0.70 | |
| | | 040 | 10.9 | 8.23 | 7.74 | 7.46 | 7.26 | 7.11 | 6.91 | 5.87 | 5.18 | 4.21 |
| | | 050 | 37.9 | 23.3 | 20.8 | 17.7 | 15.8 | 14.5 | 12.9 | 10.8 | 9.4 | 7.3 |
| | | 063 | 63.6 | 41.1 | 36.6 | 31.2 | 27.8 | 25.4 | 22.5 | 18.6 | 15.8 | 11.1 |
| | | 080 | 152 | 79.2 | 70.5 | 60.0 | 53.5 | 48.8 | 43.2 | 35.5 | 29.8 | 20.1 |
| | | 110 | 331 | 224 | 199 | 169 | 151 | 137 | 121 | 97 | 79 | 46 |
| | | 140 | 760 | 422 | 375 | 319 | 282 | 256 | 222 | 170 | 125 | |
| | | 180 | 1490 | 895 | 794 | 672 | 591 | 530 | 449 | 313 | 180 | |
| | | 250 | 4150 | 2310 | 2040 | 1720 | 1490 | 1320 | 1070 | 600 | | |
| | 120 | 025 | 1.49 | 1.08 | 0.99 | 0.85 | 0.75 | 0.69 | 0.62 | 0.52 | 0.46 | |
| | | 032 | 2.70 | 1.98 | 1.81 | 1.54 | 1.38 | 1.26 | 1.12 | 0.95 | 0.83 | |
| | | 040 | 10.9 | 9.12 | 8.81 | 8.49 | 8.27 | 8.10 | 7.88 | 6.73 | 5.98 | 4.99 |
| | | 050 | 37.9 | 25.8 | 23.6 | 20.1 | 18.0 | 16.5 | 14.7 | 12.4 | 11.0 | 8.9 |
| | | 063 | 63.6 | 45.5 | 41.6 | 35.5 | 31.7 | 29.0 | 25.8 | 21.7 | 18.9 | 14.8 |
| | | 080 | 152 | 87.8 | 80.3 | 68.5 | 61.1 | 55.9 | 49.7 | 41.7 | 36.2 | 27.9 |
| | | 110 | 359 | 302 | 288 | 246 | 219 | 200 | 178 | 149 | 128 | 96 |
| | | 140 | 760 | 469 | 429 | 365 | 325 | 296 | 261 | 212 | 174 | 106 |
| | | 180 | 2100 | 1240 | 1130 | 960 | 860 | 780 | 680 | 540 | 420 | 200 |
| | | 250 | 4150 | 2560 | 2330 | 1980 | 1740 | 1570 | 1340 | 970 | 610 | |
| | 150 | 025 | 2.13 | 1.65 | 1.54 | 1.31 | 1.17 | 1.07 | 0.96 | 0.81 | 0.72 | |
| | | 032 | 3.66 | 2.84 | 2.65 | 2.26 | 2.02 | 1.85 | 1.65 | 1.40 | 1.25 | |
| | | 040 | 10.9 | 9.65 | 9.51 | 9.17 | 8.93 | 8.75 | 8.52 | 7.29 | 6.49 | 5.46 |
| | | 050 | 37.9 | 27.3 | 25.4 | 21.7 | 19.4 | 17.8 | 15.9 | 13.5 | 12.0 | 9.9 |
| | | 063 | 85.1 | 64.1 | 59.7 | 51.0 | 45.5 | 41.7 | 37.2 | 31.5 | 27.9 | 22.9 |
| | | 080 | 164 | 146 | 144 | 131 | 117 | 108 | 96 | 81 | 72 | 59 |
| | | 110 | 359 | 319 | 311 | 265 | 237 | 217 | 193 | 163 | 142 | 113 |
| | | 140 | 950 | 649 | 605 | 516 | 460 | 420 | 373 | 311 | 268 | 199 |
| | | 180 | 2100 | 1310 | 1220 | 1040 | 930 | 850 | 750 | 610 | 510 | 330 |
| | | 250 | 5840 | 3780 | 3520 | 2990 | 2660 | 2420 | 2120 | 1680 | 1320 | 620 |

# ●RGIS 스트레이트 축(1정류)

캠 곡선/MS

| 분할수 | 총분할각 (deg) | 사이즈 | 정정격 출력 토크 (N·m) | 동정격 출력 토크(N·m) 입력축 회전 속도(rpm) 30 | 60 | 90 | 120 | 150 | 200 | 300 | 400 | 600 |
|---|---|---|---|---|---|---|---|---|---|---|---|---|
| 9 | 180 | 025 | 2.13 | 1.71 | 1.62 | 1.38 | 1.23 | 1.13 | 1.01 | 0.86 | 0.77 | |
| | | 032 | 4.77 | 3.83 | 3.63 | 3.10 | 2.77 | 2.54 | 2.27 | 1.93 | 1.72 | |
| | | 040 | 10.9 | 9.98 | 9.98 | 9.64 | 9.39 | 9.20 | 8.96 | 7.67 | 6.84 | 5.79 |
| | | 050 | 51.5 | 39.3 | 37.2 | 31.8 | 28.4 | 26.1 | 23.3 | 19.8 | 17.6 | 14.9 |
| | | 063 | 85.1 | 66.2 | 62.7 | 53.6 | 47.9 | 43.9 | 39.2 | 33.3 | 29.5 | 24.6 |
| | | 080 | 164 | 151 | 151 | 138 | 124 | 113 | 101 | 86 | 76 | 64 |
| | | 110 | 359 | 330 | 326 | 279 | 249 | 228 | 203 | 172 | 152 | 124 |
| | | 140 | 950 | 671 | 635 | 543 | 485 | 443 | 395 | 332 | 289 | 226 |
| | | 180 | 2860 | 1680 | 1590 | 1360 | 1210 | 1110 | 980 | 820 | 700 | 520 |
| | | 250 | 5840 | 3910 | 3690 | 3150 | 2810 | 2560 | 2250 | 1840 | 1520 | 940 |
| | 210 | 025 | 2.13 | 1.75 | 1.65 | 1.43 | 1.28 | 1.17 | 1.05 | 0.89 | 0.80 | |
| | | 032 | 4.77 | 3.92 | 3.71 | 3.21 | 2.87 | 2.63 | 2.35 | 2.00 | 1.79 | |
| | | 040 | 30.6 | 23.2 | 21.9 | 19.0 | 17.0 | 15.6 | 13.9 | 11.9 | 10.6 | 9.0 |
| | | 050 | 51.5 | 40.1 | 38.0 | 32.9 | 29.4 | 27.0 | 24.1 | 20.5 | 18.3 | 15.5 |
| | | 063 | 85.1 | 67.6 | 64.0 | 55.5 | 49.6 | 45.5 | 40.6 | 34.5 | 30.7 | 25.8 |
| | | 080 | 164 | 154 | 154 | 143 | 128 | 117 | 105 | 89 | 79 | 67 |
| | | 110 | 359 | 337 | 333 | 289 | 258 | 236 | 211 | 179 | 158 | 130 |
| | | 140 | 1160 | 868 | 822 | 712 | 636 | 582 | 519 | 439 | 386 | 313 |
| | | 180 | 2860 | 1720 | 1620 | 1410 | 1260 | 1150 | 1020 | 860 | 750 | 580 |
| | | 250 | 5840 | 3990 | 3770 | 3270 | 2910 | 2660 | 2350 | 1940 | 1640 | 1140 |
| | 240 | 025 | 2.13 | 1.77 | 1.68 | 1.47 | 1.32 | 1.21 | 1.08 | 0.92 | 0.82 | |
| | | 032 | 4.77 | 3.97 | 3.76 | 3.30 | 2.95 | 2.70 | 2.42 | 2.06 | 1.84 | |
| | | 040 | 30.6 | 23.5 | 22.3 | 19.5 | 17.5 | 16.0 | 14.3 | 12.2 | 10.9 | 9.3 |
| | | 050 | 51.5 | 40.7 | 38.5 | 33.8 | 30.2 | 27.7 | 24.7 | 21.1 | 18.8 | 16.0 |
| | | 063 | 85.1 | 68.6 | 65.0 | 57.0 | 50.9 | 46.7 | 41.7 | 35.5 | 31.6 | 26.6 |
| | | 080 | 164 | 156 | 156 | 147 | 131 | 120 | 108 | 92 | 82 | 69 |
| | | 110 | 359 | 341 | 338 | 296 | 265 | 242 | 216 | 184 | 163 | 136 |
| | | 140 | 1160 | 881 | 834 | 731 | 653 | 598 | 534 | 453 | 400 | 329 |
| | | 180 | 2860 | 1740 | 1650 | 1450 | 1290 | 1180 | 1050 | 890 | 780 | 620 |
| | | 250 | 5840 | 4040 | 3830 | 3350 | 2990 | 2730 | 2430 | 2020 | 1740 | 1280 |
| | 270 | 025 | 2.13 | 1.79 | 1.70 | 1.50 | 1.35 | 1.23 | 1.10 | 0.94 | 0.84 | |
| | | 032 | 4.77 | 4.02 | 3.80 | 3.37 | 3.01 | 2.76 | 2.47 | 2.11 | 1.88 | |
| | | 040 | 30.6 | 23.7 | 22.5 | 19.9 | 17.8 | 16.3 | 14.6 | 12.5 | 11.1 | 9.5 |
| | | 050 | 51.5 | 41.1 | 38.9 | 34.4 | 30.8 | 28.3 | 25.3 | 21.5 | 19.2 | 16.3 |
| | | 063 | 85.1 | 69.3 | 65.6 | 58.1 | 52.0 | 47.7 | 42.6 | 36.3 | 32.3 | 27.3 |
| | | 080 | 164 | 158 | 158 | 150 | 134 | 123 | 110 | 94 | 83 | 71 |
| | | 110 | 359 | 345 | 341 | 302 | 270 | 248 | 221 | 188 | 167 | 140 |
| | | 140 | 1160 | 890 | 843 | 746 | 667 | 611 | 546 | 463 | 411 | 341 |
| | | 180 | 2860 | 1760 | 1670 | 1470 | 1320 | 1210 | 1080 | 910 | 800 | 650 |
| | | 250 | 5840 | 4080 | 3860 | 3420 | 3060 | 2790 | 2480 | 2080 | 1800 | 1380 |
| | 300 | 025 | 2.13 | 1.81 | 1.71 | 1.51 | 1.37 | 1.25 | 1.12 | 0.96 | 0.85 | |
| | | 032 | 4.77 | 4.05 | 3.83 | 3.39 | 3.07 | 2.81 | 2.51 | 2.14 | 1.91 | |
| | | 040 | 30.6 | 23.9 | 22.7 | 20.1 | 18.1 | 16.6 | 14.8 | 12.7 | 11.3 | 9.6 |
| | | 050 | 51.5 | 41.4 | 39.2 | 34.7 | 31.4 | 28.7 | 25.7 | 21.9 | 19.6 | 16.6 |
| | | 063 | 85.1 | 69.8 | 66.1 | 58.5 | 52.9 | 48.5 | 43.3 | 36.9 | 32.9 | 27.9 |
| | | 080 | 164 | 159 | 159 | 151 | 136 | 125 | 112 | 95 | 85 | 72 |
| | | 110 | 591 | 423 | 400 | 354 | 320 | 293 | 262 | 223 | 199 | 167 |
| | | 140 | 1160 | 897 | 849 | 752 | 679 | 622 | 555 | 472 | 419 | 350 |
| | | 180 | 2860 | 1770 | 1680 | 1490 | 1340 | 1230 | 1100 | 930 | 820 | 670 |
| | | 250 | 5840 | 4110 | 3890 | 3440 | 3110 | 2840 | 2530 | 2130 | 1860 | 1460 |

# 출력 토크표



## ●RGIS 스트레이트 축(1정류)

캠 곡선/MS

| 분할수 | 총분할각 (deg) | 사이즈 | 정정격 출력 토크 (N·m) | 동정격 출력 토크(N·m) 입력축 회전 속도(rpm) 30 | 60 | 90 | 120 | 150 | 200 | 300 | 400 | 600 |
|---|---|---|---|---|---|---|---|---|---|---|---|---|
| 9 | 330 | 025 | 2.13 | 1.82 | 1.72 | 1.52 | 1.39 | 1.27 | 1.14 | 0.97 | 0.87 | |
| | | 032 | 4.77 | 4.07 | 3.85 | 3.41 | 3.11 | 2.85 | 2.55 | 2.17 | 1.94 | |
| | | 040 | 30.6 | 24.1 | 22.8 | 20.2 | 18.4 | 16.9 | 15.1 | 12.9 | 11.5 | 9.8 |
| | | 050 | 51.5 | 41.6 | 39.4 | 34.9 | 31.8 | 29.1 | 26.0 | 22.2 | 19.8 | 16.9 |
| | | 063 | 85.1 | 70.2 | 66.4 | 58.8 | 53.6 | 49.2 | 43.9 | 37.4 | 33.4 | 28.3 |
| | | 080 | 164 | 160 | 160 | 152 | 138 | 127 | 113 | 97 | 86 | 73 |
| | | 110 | 591 | 425 | 402 | 356 | 325 | 298 | 266 | 226 | 202 | 170 |
| | | 140 | 1160 | 902 | 854 | 756 | 689 | 631 | 564 | 479 | 426 | 357 |
| | | 180 | 2860 | 1780 | 1690 | 1490 | 1360 | 1250 | 1110 | 940 | 840 | 690 |
| | | 250 | 5840 | 4130 | 3910 | 3460 | 3150 | 2890 | 2570 | 2170 | 1900 | 1520 |
| 10 | 90 | 032 | 2.70 | 1.86 | 1.66 | 1.42 | 1.26 | 1.16 | 1.03 | 0.86 | 0.75 | |
| | | 040 | 10.2 | 7.93 | 7.09 | 6.05 | 5.40 | 4.95 | 4.41 | 3.72 | 3.26 | 2.62 |
| | | 050 | 12.8 | 10.5 | 10.0 | 9.6 | 9.3 | 9.1 | 8.8 | 7.4 | 6.4 | 4.9 |
| | | 063 | 25.3 | 20.0 | 18.9 | 18.2 | 17.6 | 17.2 | 16.6 | 15.5 | 13.8 | 9.8 |
| | | 080 | 108 | 72.4 | 64.8 | 55.2 | 49.2 | 44.9 | 39.7 | 32.7 | 27.6 | 18.9 |
| | | 110 | 225 | 178 | 168 | 154 | 137 | 124 | 110 | 89 | 73 | 43 |
| | | 140 | 462 | 362 | 338 | 287 | 254 | 230 | 200 | 155 | 115 | |
| | | 180 | 1220 | 739 | 658 | 556 | 489 | 438 | 369 | 253 | 138 | |
| | | 250 | 3910 | 1990 | 1770 | 1480 | 1290 | 1140 | 920 | 510 | | |
| | 120 | 025 | 1.49 | 1.12 | 1.03 | 0.88 | 0.78 | 0.72 | 0.64 | 0.54 | 0.48 | |
| | | 032 | 2.70 | 2.04 | 1.87 | 1.60 | 1.43 | 1.31 | 1.16 | 0.98 | 0.87 | |
| | | 040 | 10.9 | 9.39 | 9.11 | 8.78 | 8.55 | 8.38 | 8.16 | 6.97 | 6.19 | 5.18 |
| | | 050 | 37.9 | 26.6 | 24.4 | 20.8 | 18.6 | 17.0 | 15.2 | 12.9 | 11.4 | 9.3 |
| | | 063 | 63.6 | 46.9 | 43.0 | 36.7 | 32.8 | 30.0 | 26.7 | 22.5 | 19.7 | 15.6 |
| | | 080 | 152 | 90.4 | 83.0 | 70.8 | 63.2 | 57.8 | 51.4 | 43.2 | 37.6 | 29.4 |
| | | 110 | 331 | 255 | 234 | 200 | 178 | 163 | 144 | 120 | 104 | 77 |
| | | 140 | 760 | 483 | 444 | 378 | 336 | 307 | 271 | 221 | 184 | 117 |
| | | 180 | 1490 | 1020 | 940 | 800 | 710 | 640 | 560 | 440 | 350 | 150 |
| | | 250 | 4150 | 2630 | 2410 | 2040 | 1810 | 1630 | 1400 | 1030 | 690 | |
| | 150 | 025 | 1.49 | 1.18 | 1.10 | 0.94 | 0.84 | 0.77 | 0.69 | 0.58 | 0.52 | |
| | | 032 | 2.70 | 2.14 | 2.01 | 1.71 | 1.53 | 1.40 | 1.25 | 1.06 | 0.94 | |
| | | 040 | 10.9 | 9.85 | 9.75 | 9.40 | 9.16 | 8.97 | 8.74 | 7.48 | 6.66 | 5.62 |
| | | 050 | 37.9 | 27.8 | 26.1 | 22.3 | 19.9 | 18.2 | 16.3 | 13.8 | 12.3 | 10.2 |
| | | 063 | 63.6 | 49.1 | 46.1 | 39.3 | 35.1 | 32.1 | 28.7 | 24.3 | 21.4 | 17.5 |
| | | 080 | 152 | 94.8 | 88.9 | 75.8 | 67.7 | 62.0 | 55.3 | 46.7 | 41.2 | 33.4 |
| | | 110 | 359 | 326 | 319 | 272 | 243 | 222 | 198 | 167 | 147 | 117 |
| | | 140 | 760 | 508 | 476 | 405 | 362 | 330 | 293 | 244 | 209 | 153 |
| | | 180 | 1490 | 1080 | 1010 | 860 | 760 | 700 | 610 | 500 | 410 | 260 |
| | | 250 | 4150 | 2760 | 2580 | 2190 | 1950 | 1770 | 1540 | 1210 | 940 | 380 |
| | 180 | 025 | 1.49 | 1.21 | 1.15 | 0.99 | 0.88 | 0.81 | 0.72 | 0.61 | 0.55 | |
| | | 032 | 3.66 | 2.99 | 2.83 | 2.43 | 2.17 | 1.99 | 1.78 | 1.51 | 1.35 | |
| | | 040 | 10.9 | 10.1 | 10.1 | 9.8 | 9.6 | 9.4 | 9.1 | 7.8 | 7.0 | 5.9 |
| | | 050 | 37.9 | 28.6 | 27.1 | 23.3 | 20.8 | 19.0 | 17.0 | 14.5 | 12.9 | 10.8 |
| | | 063 | 85.1 | 67.2 | 63.6 | 54.7 | 48.8 | 44.8 | 40.0 | 34.0 | 30.2 | 25.2 |
| | | 080 | 152 | 97.6 | 92.3 | 79.3 | 70.9 | 64.9 | 57.9 | 49.1 | 43.5 | 35.9 |
| | | 110 | 359 | 335 | 331 | 284 | 254 | 232 | 207 | 176 | 155 | 127 |
| | | 140 | 950 | 682 | 645 | 554 | 495 | 453 | 403 | 339 | 296 | 234 |
| | | 180 | 2100 | 1380 | 1310 | 1120 | 1000 | 910 | 810 | 670 | 580 | 430 |
| | | 250 | 4150 | 2840 | 2680 | 2300 | 2040 | 1860 | 1640 | 1330 | 1080 | 630 |

# ●RGIS 스트레이트 축(1정류)

캠 곡선/MS

| 분할수 | 총분할각 (deg) | 사이즈 | 정정격 출력 토크 (N·m) | 동정격 출력 토크(N·m) 입력축 회전 속도(rpm) 30 | 60 | 90 | 120 | 150 | 200 | 300 | 400 | 600 |
|---|---|---|---|---|---|---|---|---|---|---|---|---|
| 10 | 210 | 025 | 2.13 | 1.77 | 1.67 | 1.46 | 1.30 | 1.19 | 1.07 | 0.91 | 0.81 | |
| | | 032 | 3.66 | 3.05 | 2.88 | 2.51 | 2.24 | 2.06 | 1.84 | 1.57 | 1.39 | |
| | | 040 | 10.9 | 10.3 | 10.3 | 10.1 | 9.9 | 9.7 | 9.4 | 8.1 | 7.2 | 6.1 |
| | | 050 | 37.9 | 29.1 | 27.5 | 24.0 | 21.4 | 19.6 | 17.5 | 15.0 | 13.3 | 11.2 |
| | | 063 | 85.1 | 68.4 | 64.8 | 56.4 | 50.4 | 46.2 | 41.3 | 35.1 | 31.2 | 26.3 |
| | | 080 | 164 | 156 | 156 | 146 | 130 | 119 | 106 | 91 | 81 | 68 |
| | | 110 | 359 | 341 | 337 | 293 | 262 | 240 | 214 | 182 | 161 | 134 |
| | | 140 | 950 | 694 | 657 | 572 | 511 | 468 | 417 | 353 | 310 | 251 |
| | | 180 | 2100 | 1410 | 1330 | 1160 | 1030 | 950 | 840 | 700 | 610 | 470 |
| | | 250 | 5840 | 4030 | 3820 | 3320 | 2960 | 2700 | 2390 | 1980 | 1690 | 1200 |
| | 240 | 025 | 2.13 | 1.79 | 1.70 | 1.49 | 1.34 | 1.22 | 1.09 | 0.93 | 0.83 | |
| | | 032 | 3.66 | 3.08 | 2.92 | 2.57 | 2.30 | 2.11 | 1.88 | 1.61 | 1.43 | |
| | | 040 | 10.9 | 10.4 | 10.4 | 10.4 | 10.1 | 9.9 | 9.7 | 8.3 | 7.4 | 6.3 |
| | | 050 | 37.9 | 29.4 | 27.9 | 24.6 | 21.9 | 20.1 | 18.0 | 15.3 | 13.7 | 11.6 |
| | | 063 | 85.1 | 69.2 | 65.5 | 57.8 | 51.6 | 47.3 | 42.3 | 36.0 | 32.1 | 27.1 |
| | | 080 | 164 | 158 | 158 | 149 | 133 | 122 | 109 | 93 | 83 | 70 |
| | | 110 | 359 | 345 | 341 | 300 | 268 | 246 | 220 | 187 | 166 | 138 |
| | | 140 | 950 | 703 | 665 | 586 | 524 | 480 | 428 | 363 | 320 | 263 |
| | | 180 | 2100 | 1420 | 1350 | 1190 | 1060 | 970 | 860 | 730 | 640 | 500 |
| | | 250 | 5840 | 4080 | 3860 | 3400 | 3030 | 2770 | 2460 | 2060 | 1770 | 1330 |
| | 270 | 025 | 2.13 | 1.81 | 1.71 | 1.51 | 1.36 | 1.25 | 1.12 | 0.95 | 0.85 | |
| | | 032 | 3.66 | 3.11 | 2.94 | 2.61 | 2.34 | 2.15 | 1.92 | 1.64 | 1.46 | |
| | | 040 | 10.9 | 10.5 | 10.5 | 10.5 | 10.3 | 10.1 | 9.9 | 8.4 | 7.5 | 6.4 |
| | | 050 | 37.9 | 29.7 | 28.1 | 24.9 | 22.4 | 20.5 | 18.3 | 15.6 | 13.9 | 11.8 |
| | | 063 | 85.1 | 69.8 | 66.1 | 58.5 | 52.6 | 48.2 | 43.1 | 36.7 | 32.7 | 27.7 |
| | | 080 | 164 | 159 | 159 | 151 | 136 | 124 | 111 | 95 | 85 | 72 |
| | | 110 | 359 | 347 | 344 | 304 | 273 | 251 | 224 | 190 | 169 | 142 |
| | | 140 | 950 | 709 | 671 | 594 | 534 | 489 | 437 | 371 | 328 | 272 |
| | | 180 | 2100 | 1430 | 1360 | 1200 | 1080 | 990 | 880 | 740 | 650 | 530 |
| | | 250 | 5840 | 4110 | 3890 | 3440 | 3090 | 2830 | 2520 | 2110 | 1830 | 1420 |
| | 300 | 025 | 2.13 | 1.82 | 1.72 | 1.52 | 1.38 | 1.27 | 1.13 | 0.97 | 0.86 | |
| | | 032 | 3.66 | 3.13 | 2.96 | 2.62 | 2.38 | 2.18 | 1.95 | 1.66 | 1.49 | |
| | | 040 | 10.9 | 10.6 | 10.6 | 10.6 | 10.5 | 10.3 | 10.0 | 8.6 | 7.7 | 6.5 |
| | | 050 | 37.9 | 29.8 | 28.2 | 25.0 | 22.7 | 20.8 | 18.6 | 15.9 | 14.2 | 12.0 |
| | | 063 | 85.1 | 70.2 | 66.5 | 58.9 | 53.5 | 49.0 | 43.8 | 37.3 | 33.3 | 28.2 |
| | | 080 | 164 | 160 | 160 | 152 | 138 | 126 | 113 | 96 | 86 | 73 |
| | | 110 | 359 | 349 | 346 | 306 | 278 | 255 | 227 | 194 | 172 | 145 |
| | | 140 | 950 | 713 | 675 | 598 | 543 | 497 | 444 | 377 | 335 | 279 |
| | | 180 | 2100 | 1440 | 1370 | 1210 | 1100 | 1010 | 900 | 760 | 670 | 550 |
| | | 250 | 5840 | 4140 | 3920 | 3460 | 3140 | 2880 | 2560 | 2160 | 1880 | 1490 |
| | 330 | 025 | 2.13 | 1.83 | 1.73 | 1.53 | 1.40 | 1.29 | 1.15 | 0.98 | 0.88 | |
| | | 032 | 3.66 | 3.14 | 2.98 | 2.64 | 2.41 | 2.21 | 1.98 | 1.69 | 1.51 | |
| | | 040 | 10.9 | 10.6 | 10.6 | 10.6 | 10.6 | 10.4 | 10.1 | 8.7 | 7.8 | 6.6 |
| | | 050 | 37.9 | 30.0 | 28.4 | 25.1 | 23.0 | 21.1 | 18.8 | 16.1 | 14.3 | 12.2 |
| | | 063 | 85.1 | 70.5 | 66.8 | 59.1 | 54.2 | 49.6 | 44.4 | 37.8 | 33.7 | 28.6 |
| | | 080 | 164 | 161 | 161 | 153 | 140 | 128 | 114 | 98 | 87 | 74 |
| | | 110 | 359 | 351 | 347 | 307 | 281 | 258 | 230 | 196 | 175 | 148 |
| | | 140 | 950 | 717 | 679 | 601 | 550 | 504 | 450 | 383 | 340 | 285 |
| | | 180 | 2100 | 1450 | 1370 | 1220 | 1110 | 1020 | 910 | 770 | 680 | 560 |
| | | 250 | 5840 | 4150 | 3930 | 3480 | 3180 | 2910 | 2600 | 2190 | 1920 | 1550 |

# 출력 토크표



## ●RGIS 스트레이트 축(1정류)

캠 곡선/MS

| 분할수 | 총분할각 (deg) | 사이즈 | 정정격 출력 토크 (N·m) | 동정격 출력 토크(N·m) 입력축 회전 속도(rpm) 30 | 60 | 90 | 120 | 150 | 200 | 300 | 400 | 600 |
|---|---|---|---|---|---|---|---|---|---|---|---|---|
| 12 | 90 | 032 | 1.89 | 1.38 | 1.25 | 1.06 | 0.95 | 0.87 | 0.77 | 0.64 | 0.56 | |
| | | 040 | 7.19 | 6.13 | 5.53 | 4.72 | 4.21 | 3.86 | 3.44 | 2.90 | 2.54 | 2.04 |
| | | 050 | 12.8 | 11.1 | 10.6 | 10.2 | 9.9 | 9.7 | 9.4 | 7.9 | 6.9 | 5.4 |
| | | 063 | 25.3 | 21.2 | 20.2 | 19.5 | 18.9 | 18.5 | 17.9 | 16.8 | 15.1 | 11.2 |
| | | 080 | 108 | 77.0 | 69.4 | 59.2 | 52.8 | 48.2 | 42.7 | 35.5 | 30.3 | 21.8 |
| | | 110 | 225 | 189 | 180 | 165 | 147 | 134 | 118 | 97 | 81 | 52 |
| | | 140 | 462 | 385 | 363 | 308 | 274 | 249 | 217 | 171 | 133 | 58 |
| | | 180 | 976 | 602 | 541 | 457 | 402 | 360 | 303 | 207 | | |
| | | 250 | 2870 | 1710 | 1530 | 1290 | 1120 | 990 | 800 | 460 | | |
| | 120 | 032 | 1.89 | 1.49 | 1.38 | 1.17 | 1.05 | 0.96 | 0.86 | 0.72 | 0.64 | |
| | | 040 | 7.19 | 6.49 | 6.01 | 5.13 | 4.58 | 4.20 | 3.75 | 3.18 | 2.81 | 2.30 |
| | | 050 | 12.8 | 11.7 | 11.5 | 11.1 | 10.8 | 10.6 | 10.3 | 8.7 | 7.7 | 6.3 |
| | | 063 | 25.3 | 22.8 | 22.3 | 21.4 | 20.9 | 20.4 | 19.8 | 18.9 | 17.3 | 13.8 |
| | | 080 | 108 | 82.5 | 76.4 | 65.2 | 58.2 | 53.2 | 47.4 | 39.9 | 34.9 | 27.5 |
| | | 110 | 225 | 203 | 198 | 181 | 162 | 148 | 131 | 110 | 95 | 72 |
| | | 140 | 462 | 414 | 400 | 341 | 304 | 277 | 245 | 201 | 169 | 112 |
| | | 180 | 976 | 647 | 598 | 508 | 450 | 408 | 354 | 273 | 203 | |
| | | 250 | 2870 | 1830 | 1690 | 1430 | 1260 | 1140 | 970 | 700 | 440 | |
| | 150 | 032 | 1.89 | 1.54 | 1.46 | 1.24 | 1.11 | 1.02 | 0.91 | 0.77 | 0.68 | |
| | | 040 | 10.2 | 9.14 | 8.64 | 7.37 | 6.59 | 6.04 | 5.39 | 4.59 | 4.09 | 3.44 |
| | | 050 | 12.8 | 12.1 | 12.1 | 11.6 | 11.3 | 11.1 | 10.8 | 9.2 | 8.2 | 6.8 |
| | | 063 | 25.3 | 23.6 | 23.5 | 22.7 | 22.1 | 21.6 | 21.0 | 20.1 | 18.6 | 15.3 |
| | | 080 | 108 | 85.5 | 80.8 | 68.9 | 61.6 | 56.4 | 50.3 | 42.6 | 37.5 | 30.6 |
| | | 110 | 225 | 210 | 209 | 192 | 171 | 157 | 139 | 118 | 103 | 82 |
| | | 140 | 462 | 429 | 424 | 361 | 322 | 294 | 261 | 218 | 188 | 140 |
| | | 180 | 1220 | 876 | 827 | 704 | 627 | 571 | 504 | 411 | 340 | 213 |
| | | 250 | 3910 | 2340 | 2210 | 1880 | 1670 | 1510 | 1320 | 1040 | 810 | 350 |
| | 180 | 032 | 1.89 | 1.58 | 1.49 | 1.29 | 1.15 | 1.06 | 0.94 | 0.80 | 0.71 | |
| | | 040 | 10.2 | 9.30 | 8.81 | 7.63 | 6.82 | 6.25 | 5.58 | 4.76 | 4.24 | 3.58 |
| | | 050 | 12.8 | 12.3 | 12.3 | 12.0 | 11.7 | 11.5 | 11.2 | 9.6 | 8.5 | 7.1 |
| | | 063 | 25.3 | 24.1 | 24.1 | 23.5 | 22.9 | 22.4 | 21.8 | 21.0 | 19.5 | 16.2 |
| | | 080 | 108 | 87.3 | 82.6 | 71.5 | 63.9 | 58.6 | 52.3 | 44.4 | 39.3 | 32.5 |
| | | 110 | 331 | 280 | 265 | 230 | 205 | 188 | 168 | 142 | 125 | 103 |
| | | 140 | 760 | 534 | 505 | 437 | 390 | 357 | 318 | 268 | 234 | 184 |
| | | 180 | 1220 | 894 | 846 | 732 | 652 | 596 | 528 | 437 | 372 | 264 |
| | | 250 | 3910 | 2390 | 2260 | 1950 | 1740 | 1580 | 1390 | 1130 | 920 | 550 |
| | 210 | 032 | 1.89 | 1.60 | 1.51 | 1.33 | 1.19 | 1.09 | 0.97 | 0.83 | 0.74 | |
| | | 040 | 10.2 | 9.40 | 8.90 | 7.82 | 6.99 | 6.40 | 5.72 | 4.88 | 4.35 | 3.69 |
| | | 050 | 12.8 | 12.4 | 12.4 | 12.3 | 12.0 | 11.8 | 11.4 | 9.8 | 8.7 | 7.4 |
| | | 063 | 25.3 | 24.4 | 24.4 | 24.2 | 23.5 | 23.1 | 22.5 | 21.6 | 20.1 | 16.8 |
| | | 080 | 108 | 88.4 | 83.7 | 73.5 | 65.7 | 60.2 | 53.7 | 45.7 | 40.6 | 33.9 |
| | | 110 | 331 | 284 | 269 | 236 | 211 | 193 | 172 | 146 | 130 | 107 |
| | | 140 | 760 | 541 | 512 | 449 | 401 | 367 | 327 | 277 | 243 | 196 |
| | | 180 | 1220 | 906 | 857 | 752 | 671 | 613 | 545 | 455 | 393 | 296 |
| | | 250 | 3910 | 2420 | 2290 | 2010 | 1790 | 1630 | 1440 | 1190 | 1000 | 680 |
| | 240 | 032 | 1.89 | 1.61 | 1.53 | 1.35 | 1.21 | 1.11 | 0.99 | 0.84 | 0.75 | |
| | | 040 | 10.2 | 9.47 | 8.96 | 7.94 | 7.12 | 6.53 | 5.83 | 4.97 | 4.44 | 3.77 |
| | | 050 | 12.8 | 12.5 | 12.5 | 12.5 | 12.2 | 12.0 | 11.7 | 10.0 | 8.9 | 7.5 |
| | | 063 | 25.3 | 24.6 | 24.6 | 24.6 | 24.0 | 23.5 | 22.9 | 22.0 | 20.5 | 17.3 |
| | | 080 | 108 | 89.2 | 84.4 | 74.7 | 67.0 | 61.4 | 54.9 | 46.7 | 41.5 | 34.9 |
| | | 110 | 331 | 286 | 271 | 240 | 215 | 197 | 176 | 150 | 133 | 111 |
| | | 140 | 760 | 545 | 516 | 457 | 410 | 375 | 335 | 284 | 250 | 205 |
| | | 180 | 1220 | 914 | 865 | 765 | 686 | 627 | 558 | 469 | 408 | 318 |
| | | 250 | 3910 | 2440 | 2310 | 2040 | 1830 | 1670 | 1480 | 1230 | 1050 | 760 |

# ●RGIS 스트레이트 축(1정류)

캠 곡선/MS

| 분할수 | 총분할각 (deg) | 사이즈 | 정정격 출력 토크 (N·m) | 동정격 출력 토크(N·m) 입력축 회전 속도(rpm) 30 | 60 | 90 | 120 | 150 | 200 | 300 | 400 | 600 |
|---|---|---|---|---|---|---|---|---|---|---|---|---|
| 12 | 270 | 032 | 1.89 | 1.62 | 1.53 | 1.36 | 1.23 | 1.13 | 1.01 | 0.86 | 0.77 | |
| | | 040 | 10.9 | 10.6 | 10.6 | 10.6 | 10.5 | 10.3 | 10 | 8.6 | 7.6 | 6.5 |
| | | 050 | 19.9 | 19.5 | 19.5 | 19.5 | 19.3 | 18.9 | 18.4 | 15.9 | 14.2 | 12.0 |
| | | 063 | 25.3 | 24.7 | 24.7 | 24.7 | 24.4 | 23.9 | 23.3 | 22.4 | 20.9 | 17.7 |
| | | 080 | 108 | 89.7 | 84.9 | 75.2 | 68.2 | 62.5 | 55.8 | 47.5 | 42.3 | 35.7 |
| | | 110 | 331 | 288 | 273 | 241 | 219 | 201 | 179 | 152 | 136 | 114 |
| | | 140 | 760 | 549 | 519 | 460 | 417 | 382 | 341 | 289 | 256 | 212 |
| | | 180 | 1220 | 919 | 870 | 770 | 698 | 639 | 569 | 479 | 420 | 335 |
| | | 250 | 3910 | 2450 | 2320 | 2050 | 1860 | 1700 | 1510 | 1260 | 1090 | 830 |
| | 300 | 032 | 2.70 | 2.33 | 2.21 | 1.95 | 1.79 | 1.64 | 1.46 | 1.25 | 1.11 | |
| | | 040 | 10.9 | 10.7 | 10.7 | 10.7 | 10.7 | 10.4 | 10.2 | 8.7 | 7.7 | 6.6 |
| | | 050 | 19.9 | 19.6 | 19.6 | 19.6 | 19.5 | 19.1 | 18.7 | 16.1 | 14.4 | 12.2 |
| | | 063 | 63.6 | 53.2 | 50.4 | 44.6 | 40.8 | 37.4 | 33.4 | 28.5 | 25.4 | 21.5 |
| | | 080 | 152 | 103 | 97 | 86 | 79 | 72 | 65 | 55 | 49 | 41 |
| | | 110 | 331 | 289 | 274 | 242 | 222 | 203 | 182 | 155 | 138 | 116 |
| | | 140 | 760 | 551 | 522 | 462 | 423 | 387 | 346 | 294 | 261 | 217 |
| | | 180 | 1490 | 1170 | 1110 | 980 | 900 | 820 | 730 | 620 | 550 | 450 |
| | | 250 | 4150 | 2980 | 2820 | 2500 | 2280 | 2090 | 1860 | 1570 | 1370 | 1080 |
| | 330 | 032 | 2.70 | 2.34 | 2.21 | 1.96 | 1.80 | 1.66 | 1.48 | 1.26 | 1.13 | |
| | | 040 | 10.9 | 10.7 | 10.7 | 10.7 | 10.7 | 10.6 | 10.3 | 8.8 | 7.8 | 6.7 |
| | | 050 | 19.9 | 19.6 | 19.6 | 19.6 | 19.6 | 19.4 | 18.9 | 16.3 | 14.6 | 12.4 |
| | | 063 | 63.6 | 53.4 | 50.5 | 44.7 | 41.0 | 37.9 | 33.8 | 28.9 | 25.7 | 21.8 |
| | | 080 | 152 | 103 | 98 | 86 | 79 | 73 | 65 | 56 | 50 | 42 |
| | | 110 | 331 | 290 | 275 | 243 | 223 | 206 | 184 | 157 | 140 | 118 |
| | | 140 | 760 | 553 | 524 | 463 | 425 | 392 | 350 | 298 | 264 | 221 |
| | | 180 | 1490 | 1170 | 1110 | 980 | 900 | 830 | 740 | 630 | 560 | 460 |
| | | 250 | 4150 | 2990 | 2830 | 2510 | 2300 | 2120 | 1880 | 1590 | 1390 | 1120 |
| 15 | 90 | 080 | 31.8 | 28.4 | 27.3 | 26.2 | 25.5 | 24.9 | 24.0 | 22.5 | 20.0 | 14.1 |
| | | 110 | 143 | 109 | 99 | 85 | 75 | 68 | 60 | 49 | 39 | 23 |
| | | 140 | 285 | 254 | 244 | 222 | 198 | 179 | 157 | 123 | 96 | 41 |
| | | 180 | 591 | 523 | 496 | 420 | 370 | 333 | 283 | 201 | 122 | |
| | | 250 | 1630 | 1130 | 1020 | 860 | 750 | 660 | 530 | 280 | | |
| | 120 | 080 | 80.0 | 63.7 | 59.6 | 50.8 | 45.4 | 41.5 | 37.0 | 31.1 | 27.2 | 21.4 |
| | | 110 | 200 | 130 | 122 | 104 | 92 | 84 | 75 | 62 | 53 | 39 |
| | | 140 | 285 | 266 | 263 | 240 | 214 | 195 | 172 | 141 | 118 | 78 |
| | | 180 | 591 | 550 | 536 | 456 | 404 | 367 | 320 | 250 | 191 | |
| | | 250 | 2020 | 1510 | 1410 | 1190 | 1050 | 950 | 810 | 590 | 390 | |
| | 150 | 080 | 80.0 | 65.2 | 61.7 | 53.1 | 47.4 | 43.4 | 38.7 | 32.8 | 28.9 | 23.5 |
| | | 110 | 200 | 133 | 126 | 108 | 96 | 88 | 78 | 66 | 57 | 45 |
| | | 140 | 420 | 357 | 338 | 290 | 259 | 237 | 210 | 176 | 151 | 114 |
| | | 180 | 976 | 688 | 650 | 558 | 497 | 453 | 400 | 326 | 269 | 168 |
| | | 250 | 2020 | 1540 | 1460 | 1250 | 1110 | 1010 | 880 | 680 | 520 | 190 |
| | 180 | 080 | 80.0 | 66.1 | 62.5 | 54.7 | 48.9 | 44.8 | 39.9 | 33.9 | 30.0 | 24.8 |
| | | 110 | 200 | 134 | 127 | 111 | 99 | 91 | 81 | 68 | 60 | 48 |
| | | 140 | 420 | 362 | 342 | 299 | 267 | 245 | 218 | 183 | 160 | 125 |
| | | 180 | 976 | 698 | 660 | 576 | 514 | 469 | 416 | 344 | 292 | 207 |
| | | 250 | 2020 | 1560 | 1480 | 1290 | 1150 | 1040 | 920 | 740 | 600 | 330 |
| | 210 | 080 | 80.0 | 66.6 | 63.1 | 55.8 | 50.0 | 45.8 | 40.9 | 34.8 | 30.9 | 25.8 |
| | | 110 | 200 | 135 | 128 | 113 | 101 | 193 | 83 | 70 | 62 | 51 |
| | | 140 | 420 | 365 | 345 | 306 | 273 | 250 | 223 | 188 | 166 | 133 |
| | | 180 | 976 | 704 | 666 | 589 | 526 | 481 | 427 | 357 | 308 | 231 |
| | | 250 | 2870 | 1980 | 1880 | 1660 | 1480 | 1350 | 1200 | 990 | 830 | 570 |

# 출력 토크표



## ●RGIS 스트레이트 축(1정류)

캠 곡선/MS

| 분할수 | 총분할각 (deg) | 사이즈 | 정정격 출력 토크 (N·m) | 동정격 출력 토크(N·m) 입력축 회전 속도(rpm) 30 | 60 | 90 | 120 | 150 | 200 | 300 | 400 | 600 |
|---|---|---|---|---|---|---|---|---|---|---|---|---|
| 15 | 240 | 080 | 80.0 | 67.0 | 63.4 | 56.1 | 50.9 | 46.6 | 41.6 | 35.4 | 31.5 | 26.4 |
| | | 110 | 200 | 136 | 129 | 114 | 103 | 95 | 84 | 72 | 63 | 52 |
| | | 140 | 420 | 367 | 347 | 307 | 278 | 255 | 227 | 193 | 170 | 139 |
| | | 180 | 976 | 708 | 670 | 592 | 536 | 491 | 436 | 366 | 319 | 248 |
| | | 250 | 2870 | 1990 | 1890 | 1670 | 1510 | 1380 | 1220 | 1020 | 870 | 640 |
| | 270 | 080 | 80.0 | 67.2 | 63.6 | 56.3 | 51.6 | 47.3 | 42.2 | 36.0 | 32.0 | 27.0 |
| | | 110 | 200 | 136 | 129 | 114 | 105 | 96 | 86 | 73 | 65 | 54 |
| | | 140 | 420 | 368 | 349 | 308 | 282 | 259 | 231 | 196 | 173 | 143 |
| | | 180 | 976 | 710 | 672 | 595 | 544 | 498 | 444 | 374 | 328 | 261 |
| | | 250 | 2870 | 2000 | 1890 | 1670 | 1530 | 1400 | 1240 | 1040 | 900 | 690 |
| | 300 | 080 | 80.0 | 67.4 | 63.8 | 56.5 | 51.8 | 47.9 | 42.8 | 36.4 | 32.5 | 27.4 |
| | | 110 | 200 | 137 | 129 | 115 | 105 | 97 | 87 | 74 | 66 | 55 |
| | | 140 | 420 | 369 | 349 | 309 | 284 | 262 | 234 | 199 | 176 | 146 |
| | | 180 | 976 | 712 | 674 | 597 | 547 | 505 | 450 | 380 | 334 | 270 |
| | | 250 | 2870 | 2010 | 1900 | 1680 | 1540 | 1420 | 1260 | 1060 | 920 | 720 |
| | 330 | 080 | 80.0 | 67.5 | 63.9 | 56.6 | 51.9 | 48.4 | 43.2 | 36.8 | 32.8 | 27.8 |
| | | 110 | 200 | 137 | 130 | 115 | 105 | 98 | 88 | 75 | 66 | 56 |
| | | 140 | 420 | 370 | 350 | 310 | 284 | 265 | 236 | 201 | 179 | 149 |
| | | 180 | 976 | 714 | 676 | 598 | 548 | 511 | 455 | 385 | 340 | 278 |
| | | 250 | 2870 | 2010 | 1900 | 1680 | 1540 | 1440 | 1280 | 1080 | 940 | 750 |
| 16 | 90 | 080 | 31.8 | 28.7 | 27.7 | 26.7 | 25.9 | 25.3 | 24.4 | 22.9 | 20.5 | 14.7 |
| | | 110 | 143 | 110 | 101 | 86 | 76 | 70 | 61 | 50 | 41 | 24 |
| | | 140 | 305 | 267 | 257 | 234 | 208 | 189 | 164 | 128 | 97.1 | 34.2 |
| | | 180 | 591 | 530 | 504 | 427 | 377 | 339 | 290 | 209 | 132 | |
| | | 250 | 1630 | 1140 | 1040 | 870 | 760 | 670 | 540 | 300 | | |
| | 120 | 080 | 31.8 | 30.0 | 29.7 | 28.6 | 27.8 | 27.2 | 26.4 | 25.1 | 22.9 | 18.0 |
| | | 110 | 143 | 115 | 107 | 92 | 82 | 75 | 66 | 55 | 47 | 34 |
| | | 140 | 285 | 268 | 266 | 243 | 216 | 197 | 174 | 143 | 120 | 81 |
| | | 180 | 591 | 554 | 542 | 461 | 409 | 372 | 325 | 256 | 198 | |
| | | 250 | 1630 | 1190 | 1110 | 940 | 830 | 750 | 640 | 450 | 280 | |
| | 150 | 080 | 31.8 | 30.6 | 30.6 | 29.8 | 29.0 | 28.4 | 27.6 | 26.4 | 24.3 | 19.8 |
| | | 110 | 143 | 117 | 110 | 95 | 85 | 78 | 69 | 58 | 51 | 39 |
| | | 140 | 285 | 274 | 274 | 253 | 226 | 207 | 183 | 153 | 132 | 98 |
| | | 180 | 591 | 567 | 560 | 482 | 429 | 391 | 345 | 280 | 231 | 142 |
| | | 250 | 2020 | 1550 | 1470 | 1260 | 1120 | 1010 | 890 | 700 | 540 | 210 |
| | 180 | 080 | 80.0 | 66.3 | 62.8 | 55.1 | 49.2 | 45.1 | 40.2 | 34.1 | 30.3 | 25.1 |
| | | 110 | 143 | 118 | 112 | 98 | 87 | 80 | 71 | 60 | 53 | 42 |
| | | 140 | 285 | 277 | 277 | 261 | 233 | 213 | 189 | 159 | 139 | 109 |
| | | 180 | 591 | 574 | 567 | 497 | 443 | 404 | 358 | 296 | 251 | 176 |
| | | 250 | 2020 | 1570 | 1480 | 1300 | 1150 | 1050 | 920 | 750 | 610 | 350 |
| | 210 | 080 | 80.0 | 66.8 | 63.2 | 56.0 | 50.3 | 46.0 | 41.1 | 35.0 | 31.1 | 26.0 |
| | | 110 | 200 | 136 | 128 | 114 | 102 | 93 | 83 | 71 | 62 | 51 |
| | | 140 | 285 | 279 | 279 | 265 | 238 | 218 | 194 | 164 | 144 | 116 |
| | | 180 | 591 | 578 | 571 | 505 | 453 | 414 | 368 | 307 | 264 | 198 |
| | | 250 | 2020 | 1580 | 1490 | 1320 | 1180 | 1080 | 950 | 780 | 660 | 440 |

# ●RGIS 스트레이트 축(1정류)

캠 곡선/MS

| 분할수 | 총분할각 (deg) | 사이즈 | 정정격 출력 토크 (N·m) | 동정격 출력 토크(N·m) 입력축 회전 속도(rpm) 30 | 60 | 90 | 120 | 150 | 200 | 300 | 400 | 600 |
|---|---|---|---|---|---|---|---|---|---|---|---|---|
| 16 | 240 | 080 | 80.0 | 67.1 | 63.5 | 56.2 | 51.1 | 46.8 | 41.8 | 35.6 | 31.7 | 26.6 |
| | | 110 | 200 | 136 | 129 | 114 | 104 | 95 | 85 | 72 | 64 | 53 |
| | | 140 | 285 | 281 | 281 | 266 | 242 | 222 | 198 | 167 | 148 | 121 |
| | | 180 | 591 | 581 | 574 | 508 | 461 | 422 | 375 | 315 | 274 | 212 |
| | | 250 | 2020 | 1590 | 1500 | 1330 | 1200 | 1100 | 970 | 810 | 690 | 490 |
| | 270 | 080 | 80.0 | 67.3 | 63.7 | 56.4 | 51.7 | 47.5 | 42.4 | 36.1 | 32.2 | 27.1 |
| | | 110 | 200 | 137 | 129 | 114 | 105 | 96 | 86 | 73 | 65 | 54 |
| | | 140 | 285 | 282 | 282 | 267 | 245 | 225 | 201 | 170 | 151 | 124 |
| | | 180 | 976 | 712 | 674 | 596 | 546 | 501 | 446 | 376 | 330 | 264 |
| | | 250 | 2020 | 1590 | 1510 | 1330 | 1220 | 1120 | 990 | 830 | 710 | 530 |
| | 300 | 080 | 80.0 | 67.5 | 63.9 | 56.6 | 51.9 | 48.1 | 42.9 | 36.6 | 32.6 | 27.6 |
| | | 110 | 200 | 137 | 130 | 115 | 105 | 97 | 87 | 74 | 66 | 55 |
| | | 140 | 285 | 282 | 282 | 268 | 246 | 228 | 203 | 173 | 153 | 127 |
| | | 180 | 976 | 714 | 675 | 598 | 548 | 507 | 452 | 382 | 336 | 273 |
| | | 250 | 2020 | 1600 | 1510 | 1340 | 1220 | 1130 | 1010 | 840 | 730 | 560 |
| | 330 | 080 | 80.0 | 67.6 | 64.0 | 56.7 | 52.0 | 48.6 | 43.4 | 37.0 | 33.0 | 27.9 |
| | | 110 | 200 | 137 | 130 | 115 | 105 | 98 | 88 | 75 | 67 | 56 |
| | | 140 | 285 | 283 | 283 | 268 | 246 | 230 | 205 | 175 | 155 | 129 |
| | | 180 | 976 | 715 | 677 | 599 | 549 | 513 | 457 | 387 | 342 | 280 |
| | | 250 | 2020 | 1600 | 1510 | 1340 | 1230 | 1140 | 1020 | 860 | 750 | 590 |

# 출력 토크표



## ●RGIS 스트레이트 축(2정류)

캠 곡선/MS

| 분할수 | 총분할각 (deg) | 사이즈 | 정정격 출력 토크 (N·m) | 동정격 출력 토크(N·m) 입력축 회전 속도(rpm) 15 | 30 | 45 | 60 | 75 | 100 | 150 | 200 | 300 |
|---|---|---|---|---|---|---|---|---|---|---|---|---|
| 16 | 120 | 025 | 1.49 | 1.04 | 0.98 | 0.83 | 0.74 | 0.68 | 0.61 | 0.52 | 0.46 | 0.38 |
| | | 032 | 2.70 | 1.90 | 1.78 | 1.52 | 1.36 | 1.25 | 1.11 | 0.94 | 0.84 | 0.69 |
| | | 040 | 16.1 | 13.0 | 12.9 | 12.4 | 12.1 | 11.9 | 11.6 | 10.0 | 8.8 | 7.5 |
| | | 050 | 19.9 | 16.2 | 16.1 | 15.5 | 15.1 | 14.8 | 14.4 | 13.8 | 12.8 | 10.7 |
| | | 063 | 63.6 | 43.9 | 41.1 | 35.1 | 31.4 | 28.7 | 25.6 | 21.7 | 19.1 | 15.6 |
| | | 080 | 164 | 133 | 132 | 120 | 108 | 98.5 | 87.9 | 74.6 | 66.0 | 54.6 |
| | | 110 | 359 | 291 | 285 | 243 | 217 | 199 | 177 | 149 | 131 | 105 |
| | | 140 | 950 | 589 | 553 | 471 | 420 | 384 | 341 | 285 | 246 | 185 |
| | | 180 | 2860 | 1480 | 1380 | 1180 | 1050 | 960 | 850 | 700 | 590 | 410 |
| | | 250 | 5840 | 3450 | 3230 | 2750 | 2440 | 2220 | 1950 | 1560 | 1240 | 630 |
| | 150 | 025 | 2.13 | 1.60 | 1.51 | 1.31 | 1.17 | 1.07 | 0.96 | 0.81 | 0.73 | 0.61 |
| | | 032 | 4.77 | 3.59 | 3.40 | 2.94 | 2.63 | 2.41 | 2.15 | 1.83 | 1.63 | 1.38 |
| | | 040 | 30.6 | 21.3 | 20.2 | 17.4 | 15.6 | 14.3 | 12.8 | 10.9 | 9.7 | 8.2 |
| | | 050 | 50.1 | 37.1 | 35.1 | 30.3 | 27.1 | 24.8 | 22.2 | 18.9 | 16.8 | 14.2 |
| | | 063 | 85.1 | 62.3 | 59.0 | 50.9 | 45.5 | 41.7 | 37.2 | 31.7 | 28.1 | 23.5 |
| | | 080 | 164 | 142 | 142 | 131 | 117 | 108 | 96 | 82 | 73 | 61 |
| | | 110 | 591 | 378 | 358 | 309 | 276 | 253 | 225 | 191 | 169 | 139 |
| | | 140 | 1160 | 798 | 755 | 652 | 582 | 533 | 475 | 401 | 352 | 283 |
| | | 180 | 2860 | 1580 | 1490 | 1290 | 1150 | 1050 | 930 | 780 | 680 | 510 |
| | | 250 | 5840 | 3680 | 3480 | 3000 | 2670 | 2440 | 2160 | 1770 | 1490 | 990 |
| | 180 | 025 | 2.13 | 1.67 | 1.58 | 1.39 | 1.24 | 1.14 | 1.01 | 0.87 | 0.77 | 0.65 |
| | | 032 | 4.77 | 3.75 | 3.55 | 3.11 | 2.78 | 2.55 | 2.28 | 1.94 | 1.73 | 1.47 |
| | | 040 | 30.6 | 22.2 | 21.0 | 18.5 | 16.5 | 15.1 | 13.5 | 11.5 | 10.3 | 8.8 |
| | | 050 | 50.1 | 38.5 | 36.5 | 32.0 | 28.6 | 26.2 | 23.4 | 20.0 | 17.8 | 15.1 |
| | | 063 | 119 | 74.0 | 70.1 | 61.5 | 55.0 | 50.4 | 45.0 | 38.3 | 34.1 | 28.8 |
| | | 080 | 242 | 194 | 183 | 161 | 144 | 132 | 118 | 100 | 89 | 75 |
| | | 110 | 591 | 393 | 372 | 327 | 292 | 267 | 239 | 203 | 180 | 150 |
| | | 140 | 1160 | 832 | 787 | 691 | 617 | 565 | 504 | 427 | 378 | 310 |
| | | 180 | 2860 | 1640 | 1560 | 1370 | 1220 | 1120 | 990 | 840 | 730 | 580 |
| | | 250 | 5840 | 3830 | 3620 | 3180 | 2830 | 2590 | 2300 | 1910 | 1640 | 1210 |
| | 210 | 025 | 2.89 | 2.33 | 2.20 | 1.95 | 1.75 | 1.60 | 1.43 | 1.22 | 1.09 | 0.93 |
| | | 032 | 4.77 | 3.85 | 3.65 | 3.23 | 2.90 | 2.66 | 2.38 | 2.03 | 1.81 | 1.54 |
| | | 040 | 30.6 | 22.8 | 21.6 | 19.1 | 17.2 | 15.7 | 14.1 | 12.0 | 10.7 | 9.1 |
| | | 050 | 50.1 | 39.5 | 37.4 | 33.1 | 29.8 | 27.3 | 24.4 | 20.8 | 18.6 | 15.8 |
| | | 063 | 119 | 76.0 | 71.9 | 63.7 | 57.2 | 52.4 | 46.8 | 39.9 | 35.6 | 30.1 |
| | | 080 | 242 | 199 | 188 | 166 | 150 | 137 | 122 | 104 | 93 | 79 |
| | | 110 | 591 | 403 | 382 | 338 | 304 | 278 | 249 | 212 | 188 | 158 |
| | | 140 | 1640 | 1060 | 1010 | 890 | 800 | 730 | 650 | 560 | 490 | 410 |
| | | 180 | 2860 | 1690 | 1600 | 1420 | 1270 | 1160 | 1040 | 880 | 770 | 630 |
| | | 250 | 5840 | 3930 | 3720 | 3290 | 2950 | 2700 | 2400 | 2010 | 1750 | 1350 |
| | 240 | 025 | 2.89 | 2.37 | 2.24 | 1.99 | 1.81 | 1.66 | 1.48 | 1.26 | 1.13 | 0.96 |
| | | 032 | 4.77 | 3.92 | 3.71 | 3.29 | 2.99 | 2.74 | 2.45 | 2.09 | 1.87 | 1.59 |
| | | 040 | 30.6 | 23.2 | 22.0 | 19.5 | 17.7 | 16.2 | 14.5 | 12.4 | 11.1 | 9.4 |
| | | 050 | 50.1 | 40.2 | 38.1 | 33.7 | 30.6 | 28.1 | 25.1 | 21.4 | 19.1 | 16.3 |
| | | 063 | 119 | 77.3 | 73.2 | 64.8 | 58.9 | 54.0 | 48.2 | 41.1 | 36.7 | 31.1 |
| | | 080 | 242 | 202 | 191 | 169 | 154 | 141 | 126 | 108 | 96 | 81 |
| | | 110 | 591 | 411 | 389 | 344 | 313 | 287 | 256 | 218 | 194 | 163 |
| | | 140 | 1640 | 1080 | 1030 | 910 | 830 | 760 | 680 | 570 | 510 | 430 |
| | | 180 | 2860 | 1720 | 1630 | 1440 | 1310 | 1200 | 1070 | 910 | 800 | 660 |
| | | 250 | 5840 | 4000 | 3780 | 3350 | 3040 | 2780 | 2480 | 2090 | 1830 | 1450 |
| | 270 | 025 | 2.89 | 2.40 | 2.27 | 2.01 | 1.85 | 1.70 | 1.52 | 1.29 | 1.16 | 0.98 |
| | | 032 | 4.77 | 3.97 | 3.76 | 3.33 | 3.06 | 2.81 | 2.51 | 2.14 | 1.91 | 1.63 |
| | | 040 | 30.6 | 23.5 | 22.3 | 19.7 | 18.1 | 16.6 | 14.8 | 12.7 | 11.3 | 9.6 |
| | | 050 | 50.1 | 40.7 | 38.5 | 34.1 | 31.3 | 28.7 | 25.7 | 21.9 | 19.6 | 16.6 |
| | | 063 | 119 | 78.3 | 74.1 | 65.6 | 60.2 | 55.3 | 49.4 | 42.1 | 37.6 | 31.9 |

# ●RGIS 스트레이트 축(2정류)

캠 곡선/MS

| 분할수 | 총분할각 (deg) | 사이즈 | 정정격 출력 토크 (N·m) | 동정격 출력 토크(N·m) 입력축 회전 속도(rpm) 15 | 30 | 45 | 60 | 75 | 100 | 150 | 200 | 300 |
|---|---|---|---|---|---|---|---|---|---|---|---|---|
| 16 | 270 | 080 | 242 | 205 | 194 | 172 | 157 | 144 | 129 | 110 | 98 | 83 |
| | | 110 | 591 | 416 | 394 | 348 | 320 | 293 | 262 | 223 | 199 | 168 |
| | | 140 | 1640 | 1100 | 1040 | 920 | 840 | 770 | 690 | 590 | 520 | 440 |
| | | 180 | 2860 | 1740 | 1650 | 1460 | 1340 | 1230 | 1100 | 930 | 830 | 690 |
| | | 250 | 5840 | 4040 | 3830 | 3390 | 3110 | 2850 | 2540 | 2150 | 1890 | 1530 |
| | 300 | 025 | 2.89 | 2.43 | 2.30 | 2.03 | 1.87 | 1.73 | 1.55 | 1.32 | 1.18 | 1.00 |
| | | 032 | 4.77 | 4.01 | 3.80 | 3.36 | 3.09 | 2.86 | 2.56 | 2.18 | 1.95 | 1.66 |
| | | 040 | 30.6 | 23.7 | 22.5 | 19.9 | 18.2 | 16.9 | 15.1 | 12.9 | 11.5 | 9.8 |
| | | 050 | 50.1 | 41.1 | 38.9 | 34.4 | 31.6 | 29.3 | 26.2 | 22.3 | 19.9 | 17.0 |
| | | 063 | 119 | 79.0 | 74.8 | 66.2 | 60.7 | 56.3 | 50.3 | 42.9 | 38.3 | 32.6 |
| | | 080 | 262 | 252 | 249 | 220 | 202 | 187 | 167 | 143 | 127 | 108 |
| | | 110 | 738 | 547 | 518 | 459 | 421 | 390 | 348 | 297 | 265 | 225 |
| | | 140 | 1640 | 1110 | 1050 | 930 | 850 | 790 | 710 | 600 | 540 | 450 |
| | | 180 | 2860 | 1760 | 1660 | 1470 | 1350 | 1250 | 1120 | 950 | 840 | 700 |
| | | 250 | 5840 | 4080 | 3860 | 3420 | 3130 | 2900 | 2590 | 2190 | 1930 | 1580 |
| | 330 | 025 | 2.89 | 2.44 | 2.31 | 2.05 | 1.88 | 1.76 | 1.57 | 1.34 | 1.20 | 1.02 |
| | | 032 | 4.77 | 4.04 | 3.83 | 3.39 | 3.11 | 2.91 | 2.60 | 2.22 | 1.98 | 1.69 |
| | | 040 | 30.6 | 23.9 | 22.6 | 20.0 | 18.4 | 17.2 | 15.4 | 13.1 | 11.7 | 10.0 |
| | | 050 | 50.1 | 41.3 | 39.1 | 34.6 | 31.8 | 29.7 | 26.6 | 22.7 | 20.2 | 17.2 |
| | | 063 | 119 | 79.5 | 75.3 | 66.7 | 61.1 | 57.2 | 51.1 | 43.6 | 38.9 | 33.1 |
| | | 080 | 262 | 253 | 250 | 222 | 203 | 190 | 170 | 145 | 130 | 110 |
| | | 110 | 738 | 551 | 522 | 462 | 424 | 396 | 354 | 302 | 269 | 229 |
| | | 140 | 1640 | 1120 | 1060 | 940 | 860 | 800 | 720 | 610 | 540 | 460 |
| | | 180 | 2860 | 1770 | 1680 | 1480 | 1360 | 1270 | 1140 | 970 | 860 | 720 |
| | | 250 | 5840 | 4110 | 3890 | 3440 | 3160 | 2950 | 2630 | 2230 | 1970 | 1630 |
| 18 | 120 | 025 | 1.49 | 1.08 | 1.02 | 0.87 | 0.78 | 0.71 | 0.64 | 0.54 | 0.48 | 0.40 |
| | | 032 | 3.66 | 2.68 | 2.53 | 2.16 | 1.93 | 1.77 | 1.58 | 1.34 | 1.19 | 1.00 |
| | | 040 | 10.9 | 9.12 | 9.09 | 8.76 | 8.54 | 8.36 | 8.15 | 6.97 | 6.21 | 5.24 |
| | | 050 | 37.9 | 25.8 | 24.4 | 20.8 | 18.6 | 17.0 | 15.2 | 12.9 | 11.5 | 9.6 |
| | | 063 | 85.1 | 60.6 | 57.1 | 48.8 | 43.6 | 39.9 | 35.6 | 30.2 | 26.8 | 22.2 |
| | | 080 | 152 | 87.8 | 82.8 | 70.7 | 63.1 | 57.8 | 51.5 | 43.6 | 38.5 | 31.3 |
| | | 110 | 359 | 302 | 297 | 254 | 226 | 207 | 185 | 156 | 137 | 111 |
| | | 140 | 950 | 612 | 577 | 492 | 439 | 402 | 357 | 299 | 259 | 198 |
| | | 180 | 2100 | 1240 | 1170 | 1000 | 890 | 810 | 720 | 590 | 500 | 340 |
| | | 250 | 4150 | 2560 | 2410 | 2050 | 1820 | 1660 | 1450 | 1150 | 900 | 420 |
| | 150 | 025 | 2.13 | 1.65 | 1.56 | 1.35 | 1.21 | 1.11 | 0.99 | 0.84 | 0.75 | 0.64 |
| | | 032 | 3.66 | 2.84 | 2.69 | 2.33 | 2.09 | 1.91 | 1.71 | 1.45 | 1.30 | 1.09 |
| | | 040 | 10.9 | 9.65 | 9.65 | 9.46 | 9.22 | 9.03 | 8.80 | 7.54 | 6.72 | 5.70 |
| | | 050 | 37.9 | 27.3 | 25.8 | 22.4 | 20.0 | 18.4 | 16.4 | 14.0 | 12.4 | 10.5 |
| | | 063 | 85.1 | 64.1 | 60.6 | 52.6 | 47.0 | 43.1 | 38.5 | 32.7 | 29.1 | 24.4 |
| | | 080 | 164 | 146 | 146 | 136 | 121 | 111 | 99 | 84 | 75 | 63 |
| | | 110 | 359 | 319 | 315 | 274 | 244 | 224 | 200 | 170 | 150 | 124 |
| | | 140 | 950 | 649 | 614 | 533 | 476 | 435 | 388 | 327 | 287 | 231 |
| | | 180 | 2100 | 1310 | 1240 | 1080 | 960 | 880 | 780 | 650 | 570 | 430 |
| | | 250 | 5840 | 3780 | 3580 | 3100 | 2760 | 2520 | 2230 | 1840 | 1560 | 1070 |
| | 180 | 025 | 2.13 | 1.71 | 1.62 | 1.43 | 1.27 | 1.17 | 1.04 | 0.89 | 0.79 | 0.67 |
| | | 032 | 4.77 | 3.83 | 3.63 | 3.20 | 2.86 | 2.62 | 2.34 | 2.00 | 1.78 | 1.51 |
| | | 040 | 30.6 | 22.7 | 21.5 | 18.9 | 16.9 | 15.5 | 13.9 | 11.8 | 10.6 | 9.0 |
| | | 050 | 51.5 | 39.3 | 37.2 | 32.8 | 29.3 | 26.9 | 24.0 | 20.5 | 18.3 | 15.5 |
| | | 063 | 85.1 | 66.2 | 62.7 | 55.3 | 49.4 | 45.3 | 40.5 | 34.5 | 30.7 | 25.9 |
| | | 080 | 164 | 151 | 151 | 143 | 127 | 117 | 104 | 89 | 79 | 67 |
| | | 110 | 359 | 330 | 326 | 288 | 257 | 235 | 210 | 179 | 159 | 133 |
| | | 140 | 1160 | 849 | 804 | 709 | 633 | 580 | 518 | 439 | 388 | 320 |
| | | 180 | 2860 | 1680 | 1590 | 1400 | 1250 | 1150 | 1020 | 860 | 760 | 600 |
| | | 250 | 5840 | 3910 | 3700 | 3260 | 2910 | 2660 | 2360 | 1970 | 1700 | 1270 |

# 출력 토크표



## ●RGIS 스트레이트 축(2정류)

캠 곡선/MS

| 분할수 | 총분할각 (deg) | 사이즈 | 정정격 출력 토크 (N·m) | 동정격 출력 토크(N·m) 입력축 회전 속도(rpm) 15 | 30 | 45 | 60 | 75 | 100 | 150 | 200 | 300 |
|---|---|---|---|---|---|---|---|---|---|---|---|---|
| 18 | 210 | 025 | 2.13 | 1.75 | 1.65 | 1.46 | 1.32 | 1.21 | 1.08 | 0.92 | 0.82 | 0.70 |
| | | 032 | 4.77 | 3.92 | 3.71 | 3.28 | 2.96 | 2.72 | 2.43 | 2.07 | 1.85 | 1.57 |
| | | 040 | 30.6 | 23.2 | 21.9 | 19.4 | 17.5 | 16.1 | 14.4 | 12.3 | 11.0 | 9.3 |
| | | 050 | 51.5 | 40.1 | 38.0 | 33.6 | 30.4 | 27.8 | 24.9 | 21.2 | 18.9 | 16.1 |
| | | 063 | 85.1 | 67.6 | 64.0 | 56.7 | 51.2 | 46.9 | 41.9 | 35.7 | 31.9 | 27.0 |
| | | 080 | 164 | 154 | 154 | 146 | 132 | 121 | 108 | 92 | 82 | 70 |
| | | 110 | 591 | 410 | 388 | 343 | 310 | 284 | 254 | 216 | 192 | 162 |
| | | 140 | 1160 | 868 | 822 | 727 | 657 | 602 | 537 | 456 | 405 | 337 |
| | | 180 | 2860 | 1720 | 1620 | 1440 | 1300 | 1190 | 1060 | 900 | 790 | 650 |
| | | 250 | 5840 | 3990 | 3770 | 3340 | 3010 | 2760 | 2450 | 2060 | 1800 | 1400 |
| | 240 | 025 | 2.13 | 1.77 | 1.68 | 1.49 | 1.36 | 1.25 | 1.11 | 0.95 | 0.85 | 0.72 |
| | | 032 | 4.77 | 3.97 | 3.76 | 3.33 | 3.05 | 2.79 | 2.49 | 2.13 | 1.90 | 1.62 |
| | | 040 | 30.6 | 23.5 | 22.3 | 19.7 | 18.0 | 16.5 | 14.8 | 12.6 | 11.3 | 9.6 |
| | | 050 | 51.5 | 40.7 | 38.5 | 34.1 | 31.2 | 28.6 | 25.5 | 21.8 | 19.5 | 16.6 |
| | | 063 | 85.1 | 68.6 | 65.0 | 57.5 | 52.6 | 48.2 | 43.0 | 36.7 | 32.7 | 27.8 |
| | | 080 | 164 | 156 | 156 | 148 | 136 | 124 | 111 | 95 | 85 | 72 |
| | | 110 | 591 | 416 | 393 | 348 | 318 | 292 | 261 | 222 | 198 | 167 |
| | | 140 | 1160 | 881 | 834 | 738 | 675 | 618 | 552 | 470 | 417 | 350 |
| | | 180 | 2860 | 1740 | 1650 | 1460 | 1330 | 1220 | 1090 | 920 | 820 | 680 |
| | | 250 | 5840 | 4040 | 3830 | 3390 | 3090 | 2830 | 2520 | 2130 | 1870 | 1490 |
| | 270 | 025 | 2.13 | 1.79 | 1.70 | 1.50 | 1.38 | 1.27 | 1.14 | 0.97 | 0.87 | 0.74 |
| | | 032 | 4.77 | 4.02 | 3.80 | 3.37 | 3.09 | 2.85 | 2.55 | 2.17 | 1.94 | 1.65 |
| | | 040 | 30.6 | 23.7 | 22.5 | 19.9 | 18.3 | 16.9 | 15.1 | 12.9 | 11.5 | 9.8 |
| | | 050 | 51.5 | 41.1 | 38.9 | 34.4 | 31.6 | 29.2 | 26.1 | 22.2 | 19.9 | 16.9 |
| | | 063 | 85.1 | 69.3 | 65.6 | 58.1 | 53.3 | 49.2 | 43.9 | 37.5 | 33.5 | 28.4 |
| | | 080 | 164 | 158 | 158 | 150 | 137 | 127 | 113 | 97 | 86 | 73 |
| | | 110 | 591 | 420 | 397 | 352 | 323 | 298 | 266 | 227 | 202 | 171 |
| | | 140 | 1160 | 890 | 843 | 746 | 684 | 631 | 564 | 480 | 427 | 360 |
| | | 180 | 2860 | 1760 | 1670 | 1470 | 1350 | 1250 | 1110 | 950 | 840 | 700 |
| | | 250 | 5840 | 4080 | 3870 | 3420 | 3140 | 2890 | 2580 | 2180 | 1920 | 1560 |
| | 300 | 025 | 2.13 | 1.81 | 1.71 | 1.51 | 1.39 | 1.29 | 1.16 | 0.99 | 0.88 | 0.75 |
| | | 032 | 4.77 | 4.05 | 3.83 | 3.39 | 3.11 | 2.90 | 2.59 | 2.21 | 1.98 | 1.68 |
| | | 040 | 30.6 | 23.9 | 22.7 | 20.1 | 18.4 | 17.1 | 15.3 | 13.1 | 11.7 | 10.0 |
| | | 050 | 51.5 | 41.4 | 39.2 | 34.7 | 31.8 | 29.7 | 26.5 | 22.6 | 20.2 | 17.2 |
| | | 063 | 85.1 | 69.8 | 66.1 | 58.5 | 53.7 | 50.0 | 44.7 | 38.1 | 34.0 | 29.0 |
| | | 080 | 164 | 159 | 159 | 151 | 139 | 129 | 115 | 98 | 88 | 75 |
| | | 110 | 591 | 423 | 400 | 354 | 325 | 303 | 271 | 231 | 206 | 175 |
| | | 140 | 1160 | 897 | 849 | 752 | 689 | 642 | 574 | 489 | 435 | 368 |
| | | 180 | 2860 | 1770 | 1680 | 1490 | 1360 | 1270 | 1130 | 960 | 860 | 720 |
| | | 250 | 5840 | 4110 | 3890 | 3450 | 3160 | 2940 | 2620 | 2220 | 1970 | 1610 |
| | 330 | 025 | 2.13 | 1.82 | 1.72 | 1.52 | 1.40 | 1.31 | 1.17 | 1.00 | 0.90 | 0.76 |
| | | 032 | 4.77 | 4.07 | 3.85 | 3.41 | 3.13 | 2.93 | 2.63 | 2.24 | 2.01 | 1.71 |
| | | 040 | 30.6 | 24.1 | 22.8 | 20.2 | 18.5 | 17.3 | 15.5 | 13.3 | 11.9 | 10.1 |
| | | 050 | 51.5 | 41.6 | 39.4 | 34.9 | 32.0 | 29.9 | 26.9 | 22.9 | 20.5 | 17.5 |
| | | 063 | 85.1 | 70.2 | 66.5 | 58.8 | 54.0 | 50.5 | 45.3 | 38.7 | 34.5 | 29.4 |
| | | 080 | 164 | 160 | 160 | 152 | 139 | 130 | 117 | 100 | 89 | 76 |
| | | 110 | 591 | 425 | 402 | 356 | 327 | 306 | 274 | 234 | 209 | 177 |
| | | 140 | 1160 | 902 | 854 | 756 | 693 | 648 | 582 | 496 | 442 | 374 |
| | | 180 | 2860 | 1780 | 1690 | 1490 | 1370 | 1280 | 1150 | 980 | 870 | 730 |
| | | 250 | 5840 | 4140 | 3910 | 3460 | 3180 | 2970 | 2660 | 2260 | 2000 | 1660 |
| 20 | 90 | 040 | 10.2 | 7.93 | 7.32 | 6.25 | 5.58 | 5.11 | 4.56 | 3.87 | 3.43 | 2.85 |
| | | 050 | 19.9 | 15.8 | 15.5 | 14.9 | 14.5 | 14.2 | 13.8 | 11.9 | 10.5 | 8.6 |
| | | 063 | 25.3 | 20.0 | 19.5 | 18.8 | 18.3 | 17.9 | 17.3 | 16.5 | 15.1 | 11.8 |
| | | 080 | 108 | 72.4 | 66.8 | 57.0 | 50.9 | 46.6 | 41.4 | 34.8 | 30.3 | 23.5 |
| | | 110 | 225 | 178 | 174 | 159 | 142 | 129 | 115 | 96 | 82 | 61 |

# ●RGIS 스트레이트 축(2정류)

캠 곡선/MS

| 분할수 | 총분할각 (deg) | 사이즈 | 정정격 출력 토크 (N·m) | 동정격 출력 토크(N·m) 입력축 회전 속도(rpm) 15 | 30 | 45 | 60 | 75 | 100 | 150 | 200 | 300 |
|---|---|---|---|---|---|---|---|---|---|---|---|---|
| 20 | 90 | 140 | 462 | 362 | 349 | 297 | 265 | 241 | 213 | 174 | 144 | 90 |
| | | 180 | 1220 | 739 | 681 | 579 | 513 | 465 | 405 | 315 | 237 | |
| | | 250 | 3910 | 1990 | 1830 | 1550 | 1370 | 1230 | 1050 | 760 | 480 | |
| | 120 | 025 | 1.49 | 1.12 | 1.06 | 0.90 | 0.81 | 0.74 | 0.66 | 0.56 | 0.50 | 0.42 |
| | | 032 | 2.70 | 2.04 | 1.93 | 1.65 | 1.47 | 1.35 | 1.20 | 1.02 | 0.91 | 0.76 |
| | | 040 | 10.9 | 9.39 | 9.39 | 9.06 | 8.83 | 8.65 | 8.43 | 7.21 | 6.43 | 5.43 |
| | | 050 | 37.9 | 26.6 | 25.1 | 21.5 | 19.2 | 17.6 | 15.7 | 13.4 | 11.9 | 9.9 |
| | | 063 | 63.6 | 46.9 | 44.4 | 37.9 | 33.9 | 31.0 | 27.7 | 23.5 | 20.8 | 17.1 |
| | | 080 | 152 | 90.4 | 85.6 | 73.1 | 65.3 | 59.8 | 53.3 | 45.2 | 39.9 | 32.7 |
| | | 110 | 331 | 255 | 241 | 206 | 184 | 168 | 150 | 127 | 111 | 89 |
| | | 140 | 760 | 483 | 457 | 391 | 348 | 319 | 283 | 237 | 205 | 155 |
| | | 180 | 1490 | 1030 | 970 | 830 | 740 | 670 | 590 | 490 | 410 | 280 |
| | | 250 | 4150 | 2640 | 2490 | 2120 | 1890 | 1720 | 1500 | 1200 | 960 | 490 |
| | 150 | 025 | 1.49 | 1.18 | 1.11 | 0.97 | 0.87 | 0.80 | 0.71 | 0.61 | 0.54 | 0.46 |
| | | 032 | 3.66 | 2.90 | 2.75 | 2.40 | 2.14 | 1.96 | 1.75 | 1.49 | 1.33 | 1.12 |
| | | 040 | 10.9 | 9.85 | 9.85 | 9.70 | 9.45 | 9.26 | 9.02 | 7.73 | 6.90 | 5.85 |
| | | 050 | 37.9 | 27.8 | 26.3 | 23.0 | 20.5 | 18.8 | 16.8 | 14.3 | 12.8 | 10.8 |
| | | 063 | 63.6 | 49.2 | 46.5 | 40.6 | 36.2 | 33.2 | 29.6 | 25.2 | 22.4 | 18.7 |
| | | 080 | 152 | 94.9 | 89.8 | 78.3 | 69.9 | 64.1 | 57.2 | 48.6 | 43.1 | 35.9 |
| | | 110 | 359 | 326 | 322 | 281 | 251 | 230 | 205 | 174 | 154 | 128 |
| | | 140 | 760 | 508 | 481 | 419 | 374 | 342 | 305 | 257 | 225 | 180 |
| | | 180 | 2100 | 1340 | 1270 | 1110 | 990 | 900 | 800 | 670 | 580 | 450 |
| | | 250 | 4150 | 2760 | 2610 | 2270 | 2020 | 1850 | 1630 | 1340 | 1120 | 750 |
| | 180 | 025 | 1.49 | 1.21 | 1.15 | 1.02 | 0.91 | 0.83 | 0.74 | 0.63 | 0.57 | 0.48 |
| | | 032 | 3.66 | 2.99 | 2.83 | 2.51 | 2.24 | 2.05 | 1.84 | 1.57 | 1.40 | 1.18 |
| | | 040 | 10.9 | 10.1 | 10.1 | 10.1 | 9.9 | 9.7 | 9.4 | 8.1 | 7.2 | 6.1 |
| | | 050 | 37.9 | 28.6 | 27.1 | 24.0 | 21.4 | 19.7 | 17.6 | 15.0 | 13.4 | 11.3 |
| | | 063 | 63.6 | 50.5 | 47.8 | 42.4 | 37.9 | 34.7 | 31.0 | 26.4 | 23.5 | 19.8 |
| | | 080 | 152 | 97.6 | 92.4 | 81.8 | 73.1 | 67.0 | 59.9 | 50.9 | 45.3 | 38.1 |
| | | 110 | 359 | 335 | 331 | 293 | 262 | 240 | 214 | 182 | 162 | 136 |
| | | 140 | 950 | 682 | 646 | 571 | 511 | 468 | 417 | 354 | 313 | 258 |
| | | 180 | 2100 | 1380 | 1310 | 1160 | 1030 | 950 | 840 | 710 | 620 | 500 |
| | | 250 | 4150 | 2840 | 2680 | 2370 | 2120 | 1940 | 1720 | 1430 | 1230 | 900 |
| | 210 | 025 | 2.13 | 1.77 | 1.67 | 1.48 | 1.34 | 1.23 | 1.10 | 0.94 | 0.84 | 0.71 |
| | | 032 | 3.66 | 3.05 | 2.88 | 2.55 | 2.32 | 2.12 | 1.90 | 1.62 | 1.44 | 1.23 |
| | | 040 | 10.9 | 10.3 | 10.3 | 10.3 | 10.2 | 10.0 | 9.7 | 8.4 | 7.5 | 6.3 |
| | | 050 | 37.9 | 29.1 | 27.5 | 24.4 | 22.1 | 20.3 | 18.1 | 15.5 | 13.8 | 11.7 |
| | | 063 | 63.6 | 51.4 | 48.7 | 43.1 | 39.1 | 35.8 | 32.0 | 27.3 | 24.3 | 20.6 |
| | | 080 | 164 | 156 | 156 | 148 | 134 | 123 | 110 | 94 | 84 | 71 |
| | | 110 | 359 | 341 | 337 | 298 | 270 | 248 | 221 | 188 | 168 | 141 |
| | | 140 | 950 | 695 | 657 | 582 | 528 | 484 | 432 | 367 | 325 | 271 |
| | | 180 | 2100 | 1410 | 1330 | 1180 | 1070 | 980 | 870 | 740 | 650 | 530 |
| | | 250 | 4150 | 2890 | 2730 | 2420 | 2190 | 2000 | 1780 | 1490 | 1300 | 1000 |
| | 240 | 025 | 2.13 | 1.79 | 1.70 | 1.50 | 1.38 | 1.26 | 1.13 | 0.96 | 0.86 | 0.73 |
| | | 032 | 3.66 | 3.08 | 2.92 | 2.58 | 2.37 | 2.18 | 1.94 | 1.66 | 1.48 | 1.26 |
| | | 040 | 10.9 | 10.4 | 10.4 | 10.4 | 10.4 | 10.2 | 10.0 | 8.6 | 7.6 | 6.5 |
| | | 050 | 37.9 | 29.4 | 27.9 | 24.7 | 22.6 | 20.8 | 18.5 | 15.8 | 14.1 | 12.0 |
| | | 063 | 63.6 | 52.0 | 49.3 | 43.6 | 40.0 | 36.7 | 32.8 | 28.0 | 24.9 | 21.1 |
| | | 080 | 164 | 158 | 158 | 150 | 137 | 126 | 113 | 96 | 86 | 73 |
| | | 110 | 359 | 345 | 341 | 302 | 277 | 254 | 227 | 193 | 172 | 145 |
| | | 140 | 950 | 703 | 666 | 589 | 540 | 496 | 443 | 376 | 335 | 280 |
| | | 180 | 2100 | 1420 | 1350 | 1190 | 1090 | 1000 | 890 | 760 | 670 | 550 |
| | | 250 | 5840 | 4080 | 3860 | 3420 | 3130 | 2870 | 2560 | 2160 | 1900 | 1530 |

# 출력 토크표



## ●RGIS 스트레이트 축(2정류)

캠 곡선/MS

| 분할수 | 총분할각 (deg) | 사이즈 | 정정격 출력 토크 (N·m) | 동정격 출력 토크(N·m) 입력축 회전 속도(rpm) 15 | 30 | 45 | 60 | 75 | 100 | 150 | 200 | 300 |
|---|---|---|---|---|---|---|---|---|---|---|---|---|
| 20 | 270 | 025 | 2.13 | 1.81 | 1.71 | 1.51 | 1.39 | 1.29 | 1.15 | 0.98 | 0.88 | 0.75 |
| | | 032 | 3.66 | 3.11 | 2.94 | 2.61 | 2.39 | 2.22 | 1.98 | 1.69 | 1.51 | 1.29 |
| | | 040 | 10.9 | 10.5 | 10.5 | 10.5 | 10.5 | 10.4 | 10.2 | 8.7 | 7.8 | 6.6 |
| | | 050 | 37.9 | 29.7 | 28.1 | 24.9 | 22.8 | 21.1 | 18.9 | 16.1 | 14.4 | 12.3 |
| | | 063 | 63.6 | 52.5 | 49.7 | 44.0 | 40.3 | 37.4 | 33.4 | 28.5 | 25.4 | 21.6 |
| | | 080 | 164 | 159 | 159 | 151 | 139 | 128 | 115 | 98 | 87 | 74 |
| | | 110 | 359 | 347 | 344 | 304 | 279 | 259 | 231 | 197 | 176 | 149 |
| | | 140 | 950 | 709 | 671 | 594 | 545 | 505 | 451 | 384 | 342 | 288 |
| | | 180 | 2100 | 1430 | 1360 | 1200 | 1100 | 1020 | 910 | 770 | 690 | 570 |
| | | 250 | 5840 | 4110 | 3890 | 3450 | 3160 | 2930 | 2610 | 2210 | 1950 | 1590 |
| | 300 | 025 | 2.13 | 1.82 | 1.72 | 1.52 | 1.40 | 1.31 | 1.17 | 1.00 | 0.89 | 0.76 |
| | | 032 | 3.66 | 3.13 | 2.96 | 2.62 | 2.41 | 2.25 | 2.01 | 1.72 | 1.53 | 1.31 |
| | | 040 | 10.9 | 10.6 | 10.6 | 10.6 | 10.6 | 10.6 | 10.3 | 8.9 | 7.9 | 6.7 |
| | | 050 | 37.9 | 29.8 | 28.2 | 25.0 | 22.9 | 21.5 | 19.2 | 16.4 | 14.6 | 12.5 |
| | | 063 | 85.1 | 70.2 | 66.5 | 58.9 | 54.0 | 50.5 | 45.2 | 38.5 | 34.4 | 29.3 |
| | | 080 | 164 | 160 | 160 | 152 | 139 | 130 | 117 | 99 | 89 | 76 |
| | | 110 | 359 | 349 | 346 | 306 | 281 | 262 | 235 | 200 | 179 | 151 |
| | | 140 | 950 | 713 | 675 | 598 | 548 | 513 | 459 | 391 | 348 | 294 |
| | | 180 | 2100 | 1440 | 1370 | 1210 | 1110 | 1040 | 930 | 790 | 700 | 590 |
| | | 250 | 5840 | 4140 | 3920 | 3470 | 3180 | 2970 | 2650 | 2250 | 1990 | 1640 |
| | 330 | 025 | 2.13 | 1.83 | 1.73 | 1.53 | 1.41 | 1.31 | 1.19 | 1.01 | 0.90 | 0.77 |
| | | 032 | 3.66 | 3.14 | 2.98 | 2.64 | 2.42 | 2.26 | 2.04 | 1.74 | 1.56 | 1.33 |
| | | 040 | 10.9 | 10.6 | 10.6 | 10.6 | 10.6 | 10.6 | 10.5 | 9.0 | 8.0 | 6.8 |
| | | 050 | 37.9 | 30.0 | 28.4 | 25.1 | 23.0 | 21.5 | 19.4 | 16.6 | 14.8 | 12.6 |
| | | 063 | 85.1 | 70.5 | 66.8 | 59.1 | 54.2 | 50.7 | 45.8 | 39.1 | 34.9 | 29.7 |
| | | 080 | 164 | 161 | 161 | 153 | 140 | 131 | 118 | 101 | 90 | 77 |
| | | 110 | 359 | 351 | 347 | 307 | 282 | 264 | 238 | 203 | 181 | 154 |
| | | 140 | 950 | 717 | 679 | 601 | 551 | 515 | 465 | 396 | 353 | 299 |
| | | 180 | 2100 | 1450 | 1370 | 1220 | 1110 | 1040 | 940 | 800 | 710 | 600 |
| | | 250 | 5840 | 4160 | 3930 | 3480 | 3190 | 2980 | 2690 | 2280 | 2020 | 1680 |
| 24 | 90 | 032 | 1.89 | 1.38 | 1.29 | 1.10 | 0.98 | 0.90 | 0.80 | 0.68 | 0.60 | 0.48 |
| | | 040 | 7.19 | 6.13 | 5.71 | 4.87 | 4.35 | 3.99 | 3.56 | 3.02 | 2.68 | 2.22 |
| | | 050 | 12.8 | 11.1 | 10.9 | 10.5 | 10.2 | 10.0 | 9.7 | 8.3 | 7.3 | 6.0 |
| | | 063 | 25.3 | 21.3 | 20.9 | 20.1 | 19.6 | 19.2 | 18.6 | 17.7 | 16.3 | 13.0 |
| | | 080 | 80.0 | 57.6 | 53.6 | 45.7 | 40.8 | 37.3 | 33.2 | 27.9 | 24.2 | 18.8 |
| | | 110 | 200 | 119 | 110 | 94 | 84 | 77 | 68 | 56 | 48 | 34 |
| | | 140 | 462 | 386 | 375 | 319 | 284 | 260 | 230 | 189 | 159 | 108 |
| | | 180 | 976 | 603 | 560 | 476 | 422 | 382 | 333 | 258 | 194 | |
| | | 250 | 2870 | 1710 | 1590 | 1350 | 1190 | 1070 | 920 | 670 | 440 | |
| | 120 | 032 | 1.89 | 1.49 | 1.41 | 1.21 | 1.08 | 0.99 | 0.88 | 0.75 | 0.66 | 0.60 |
| | | 040 | 7.19 | 6.49 | 6.15 | 5.30 | 4.73 | 4.34 | 3.87 | 3.30 | 2.93 | 2.50 |
| | | 050 | 12.8 | 11.8 | 11.7 | 11.4 | 11.1 | 10.9 | 10.6 | 9.1 | 8.1 | 6.7 |
| | | 063 | 25.3 | 22.8 | 22.8 | 22.1 | 21.6 | 21.1 | 20.5 | 19.7 | 18.2 | 15.1 |
| | | 080 | 108 | 82.5 | 78.1 | 67.3 | 60.1 | 55.0 | 49.1 | 41.6 | 36.8 | 30.3 |
| | | 110 | 225 | 203 | 203 | 187 | 167 | 153 | 136 | 115 | 101 | 82 |
| | | 140 | 462 | 414 | 409 | 352 | 314 | 287 | 256 | 214 | 186 | 143 |
| | | 180 | 1220 | 844 | 799 | 687 | 612 | 559 | 494 | 407 | 342 | 232 |
| | | 250 | 3910 | 2260 | 2140 | 1840 | 1630 | 1490 | 1310 | 1050 | 840 | 450 |

# ●RGIS 스트레이트 축(2정류)

캠 곡선/MS

| 분할수 | 총분할각 (deg) | 사이즈 | 정정격 출력 토크 (N·m) | 동정격 출력 토크(N·m) 입력축 회전 속도(rpm) 15 | 30 | 45 | 60 | 75 | 100 | 150 | 200 | 300 |
|---|---|---|---|---|---|---|---|---|---|---|---|---|
| 24 | 150 | 032 | 2.70 | 2.21 | 2.09 | 1.84 | 1.64 | 1.50 | 1.34 | 1.14 | 1.02 | 0.86 |
| | | 040 | 10.2 | 9.14 | 8.66 | 7.61 | 6.80 | 6.23 | 5.57 | 4.75 | 4.23 | 3.59 |
| | | 050 | 12.8 | 12.1 | 12.1 | 12.0 | 11.7 | 11.5 | 11.2 | 9.5 | 8.5 | 7.2 |
| | | 063 | 63.6 | 50.5 | 47.8 | 42.1 | 37.6 | 34.4 | 30.8 | 26.2 | 23.3 | 19.5 |
| | | 080 | 108 | 85.5 | 81.0 | 71.2 | 63.6 | 58.2 | 52.0 | 44.2 | 39.3 | 32.8 |
| | | 110 | 225 | 210 | 210 | 198 | 177 | 162 | 144 | 123 | 108 | 90 |
| | | 140 | 462 | 429 | 424 | 373 | 333 | 305 | 272 | 229 | 201 | 162 |
| | | 180 | 1220 | 876 | 829 | 728 | 649 | 594 | 527 | 440 | 380 | 286 |
| | | 250 | 3910 | 2340 | 2220 | 1940 | 1730 | 1580 | 1400 | 1150 | 970 | 650 |
| | 180 | 032 | 2.70 | 2.25 | 2.13 | 1.89 | 1.70 | 1.56 | 1.40 | 1.19 | 1.06 | 0.90 |
| | | 040 | 10.2 | 9.30 | 8.81 | 7.80 | 7.03 | 6.45 | 5.76 | 4.91 | 4.39 | 3.73 |
| | | 050 | 12.8 | 12.3 | 12.3 | 12.3 | 12.1 | 11.8 | 11.5 | 9.9 | 8.8 | 7.5 |
| | | 063 | 63.6 | 51.6 | 48.8 | 43.2 | 39.0 | 35.7 | 31.9 | 27.2 | 24.2 | 20.4 |
| | | 080 | 108 | 87.3 | 82.6 | 73.2 | 66.0 | 60.5 | 54.0 | 46.0 | 40.9 | 34.4 |
| | | 110 | 225 | 214 | 214 | 203 | 183 | 168 | 150 | 128 | 113 | 95 |
| | | 140 | 462 | 438 | 434 | 384 | 346 | 317 | 283 | 240 | 212 | 174 |
| | | 180 | 1490 | 1130 | 1070 | 950 | 850 | 780 | 700 | 590 | 510 | 410 |
| | | 250 | 3910 | 2390 | 2260 | 2000 | 1800 | 1650 | 1460 | 1220 | 1050 | 770 |
| | 210 | 032 | 2.70 | 2.28 | 2.16 | 1.91 | 1.75 | 1.61 | 1.43 | 1.22 | 1.09 | 0.93 |
| | | 040 | 10.2 | 9.40 | 8.90 | 7.88 | 7.21 | 6.61 | 5.90 | 5.04 | 4.50 | 3.83 |
| | | 050 | 12.8 | 12.4 | 12.4 | 12.4 | 12.4 | 12.1 | 11.8 | 10.1 | 9.0 | 7.7 |
| | | 063 | 63.6 | 52.2 | 49.5 | 43.8 | 40.0 | 36.7 | 32.8 | 28.0 | 24.9 | 21.1 |
| | | 080 | 152 | 101 | 95 | 85 | 77 | 71 | 63 | 54 | 48 | 41 |
| | | 110 | 225 | 217 | 217 | 206 | 188 | 173 | 154 | 131 | 117 | 98 |
| | | 140 | 760 | 541 | 512 | 453 | 414 | 380 | 339 | 288 | 255 | 212 |
| | | 180 | 1490 | 1150 | 1080 | 960 | 880 | 800 | 720 | 610 | 530 | 440 |
| | | 250 | 4150 | 2930 | 2770 | 2450 | 2240 | 2050 | 1820 | 1530 | 1340 | 1050 |
| | 240 | 032 | 2.70 | 2.30 | 2.18 | 1.93 | 1.77 | 1.64 | 1.47 | 1.25 | 1.12 | 0.95 |
| | | 040 | 10.2 | 9.47 | 8.96 | 7.94 | 7.28 | 6.73 | 6.02 | 5.14 | 4.59 | 3.91 |
| | | 050 | 12.8 | 12.5 | 12.5 | 12.5 | 12.5 | 12.4 | 12.0 | 10.3 | 9.2 | 7.8 |
| | | 063 | 63.6 | 52.7 | 49.9 | 44.2 | 40.5 | 37.5 | 33.5 | 28.5 | 25.5 | 21.6 |
| | | 080 | 152 | 102 | 96 | 85 | 78 | 72 | 65 | 55 | 49 | 42 |
| | | 110 | 225 | 219 | 219 | 208 | 190 | 176 | 157 | 134 | 119 | 101 |
| | | 140 | 760 | 545 | 516 | 457 | 419 | 388 | 346 | 294 | 262 | 219 |
| | | 180 | 1490 | 1160 | 1090 | 970 | 890 | 820 | 730 | 620 | 550 | 450 |
| | | 250 | 4150 | 2950 | 2800 | 2470 | 2270 | 2090 | 1870 | 1580 | 1380 | 1110 |
| | 270 | 032 | 2.70 | 2.32 | 2.20 | 1.94 | 1.78 | 1.67 | 1.49 | 1.27 | 1.14 | 0.97 |
| | | 040 | 10.2 | 9.51 | 9.01 | 7.97 | 7.31 | 6.84 | 6.11 | 5.22 | 4.66 | 3.97 |
| | | 050 | 37.9 | 29.9 | 28.3 | 25.1 | 23.0 | 21.5 | 19.2 | 16.4 | 14.7 | 12.5 |
| | | 063 | 63.6 | 53.0 | 50.2 | 44.4 | 40.7 | 38.1 | 34.0 | 29.0 | 25.9 | 22.0 |
| | | 080 | 152 | 102 | 97 | 86 | 79 | 74 | 66 | 56 | 50 | 42 |
| | | 110 | 225 | 220 | 220 | 209 | 192 | 179 | 160 | 136 | 122 | 103 |
| | | 140 | 760 | 549 | 520 | 460 | 422 | 394 | 352 | 300 | 267 | 224 |
| | | 180 | 1490 | 1160 | 1100 | 970 | 890 | 840 | 750 | 630 | 560 | 470 |
| | | 250 | 4150 | 2970 | 2810 | 2490 | 2280 | 2130 | 1900 | 1610 | 1420 | 1150 |
| | 300 | 032 | 2.70 | 2.33 | 2.21 | 1.95 | 1.79 | 1.68 | 1.51 | 1.29 | 1.15 | 0.98 |
| | | 040 | 10.2 | 9.55 | 9.04 | 8.00 | 7.34 | 6.86 | 6.19 | 5.29 | 4.72 | 4.02 |
| | | 050 | 37.9 | 30.1 | 28.5 | 25.2 | 23.1 | 21.6 | 19.5 | 16.6 | 14.9 | 12.7 |
| | | 063 | 63.6 | 53.2 | 50.4 | 44.6 | 40.9 | 38.3 | 34.5 | 29.4 | 26.3 | 22.4 |
| | | 080 | 152 | 103 | 97 | 86 | 79 | 74 | 67 | 57 | 51 | 43 |
| | | 110 | 331 | 289 | 274 | 242 | 222 | 208 | 188 | 160 | 143 | 121 |
| | | 140 | 760 | 551 | 522 | 462 | 424 | 396 | 357 | 304 | 271 | 229 |
| | | 180 | 1490 | 1170 | 1110 | 980 | 900 | 840 | 760 | 640 | 570 | 480 |
| | | 250 | 4150 | 2980 | 2820 | 2500 | 2290 | 2140 | 1930 | 1630 | 1440 | 1190 |

# 출력 토크표



## ●RGIS 스트레이트 축(2정류)

캠 곡선/MS

| 분할수 | 총분할각 (deg) | 사이즈 | 정정격 출력 토크 (N·m) | 동정격 출력 토크(N·m) 입력축 회전 속도(rpm) 15 | 30 | 45 | 60 | 75 | 100 | 150 | 200 | 300 |
|---|---|---|---|---|---|---|---|---|---|---|---|---|
| 24 | 330 | 032 | 2.70 | 2.34 | 2.21 | 1.96 | 1.80 | 1.68 | 1.53 | 1.31 | 1.17 | 0.99 |
| | | 040 | 10.2 | 9.57 | 9.06 | 8.02 | 7.36 | 6.88 | 6.26 | 5.35 | 4.78 | 4.07 |
| | | 050 | 37.9 | 30.2 | 28.5 | 25.3 | 23.2 | 21.7 | 19.7 | 16.8 | 15.0 | 12.8 |
| | | 063 | 63.6 | 53.4 | 50.5 | 44.7 | 41.0 | 38.4 | 34.9 | 29.8 | 26.6 | 22.6 |
| | | 080 | 152 | 103 | 98 | 86 | 79 | 74 | 67 | 58 | 51 | 44 |
| | | 110 | 331 | 290 | 275 | 243 | 223 | 209 | 190 | 162 | 144 | 123 |
| | | 140 | 760 | 553 | 524 | 464 | 425 | 398 | 362 | 308 | 275 | 232 |
| | | 180 | 1490 | 1170 | 1110 | 980 | 900 | 840 | 770 | 650 | 580 | 490 |
| | | 250 | 4150 | 2990 | 2830 | 2510 | 2300 | 2150 | 1950 | 1660 | 1470 | 1220 |
| 30 | 90 | 080 | 31.8 | 28.4 | 28.2 | 27.1 | 26.4 | 25.8 | 25.0 | 23.8 | 21.8 | 17.1 |
| | | 110 | 143 | 109 | 103 | 87 | 78 | 71 | 63 | 53 | 45 | 33 |
| | | 140 | 285 | 254 | 252 | 230 | 205 | 187 | 166 | 136 | 114 | 77 |
| | | 180 | 591 | 524 | 513 | 436 | 388 | 352 | 307 | 242 | 188 | |
| | | 250 | 2020 | 1440 | 1350 | 1150 | 1010 | 910 | 790 | 580 | 390 | |
| | 120 | 080 | 80.0 | 63.7 | 60.3 | 52.5 | 46.9 | 42.9 | 38.3 | 32.5 | 28.7 | 23.6 |
| | | 110 | 200 | 130 | 123 | 107 | 96 | 87 | 78 | 66 | 58 | 46 |
| | | 140 | 285 | 266 | 266 | 248 | 221 | 203 | 180 | 151 | 131 | 100 |
| | | 180 | 591 | 550 | 543 | 472 | 420 | 383 | 339 | 278 | 232 | 153 |
| | | 250 | 2020 | 1510 | 1430 | 1240 | 1100 | 1000 | 880 | 700 | 550 | 270 |
| | 150 | 080 | 80.0 | 65.2 | 61.7 | 54.7 | 49.0 | 44.9 | 40.1 | 34.1 | 30.2 | 25.2 |
| | | 110 | 200 | 133 | 126 | 111 | 100 | 91 | 81 | 69 | 61 | 50 |
| | | 140 | 420 | 357 | 338 | 299 | 268 | 245 | 219 | 185 | 162 | 131 |
| | | 180 | 976 | 688 | 651 | 576 | 515 | 471 | 418 | 349 | 301 | 226 |
| | | 250 | 2020 | 1540 | 1460 | 1290 | 1150 | 1050 | 930 | 760 | 630 | 410 |
| | 180 | 080 | 80.0 | 66.1 | 62.6 | 55.4 | 50.5 | 46.2 | 41.3 | 35.2 | 31.3 | 26.3 |
| | | 110 | 200 | 134 | 127 | 113 | 103 | 94 | 84 | 71 | 63 | 52 |
| | | 140 | 420 | 362 | 343 | 303 | 276 | 253 | 226 | 191 | 169 | 139 |
| | | 180 | 976 | 698 | 660 | 584 | 532 | 486 | 433 | 364 | 318 | 250 |
| | | 250 | 2020 | 1560 | 1480 | 1310 | 1190 | 1090 | 960 | 800 | 680 | 490 |
| | 210 | 080 | 80.0 | 66.6 | 63.1 | 55.8 | 51.2 | 47.3 | 42.2 | 36.0 | 32.1 | 27.1 |
| | | 110 | 200 | 135 | 128 | 113 | 104 | 96 | 86 | 73 | 65 | 54 |
| | | 140 | 420 | 365 | 345 | 306 | 280 | 259 | 231 | 196 | 174 | 144 |
| | | 180 | 976 | 704 | 666 | 589 | 540 | 498 | 444 | 375 | 330 | 266 |
| | | 250 | 2870 | 1980 | 1880 | 1660 | 1520 | 1400 | 1250 | 1050 | 910 | 710 |
| | 240 | 080 | 80.0 | 67.0 | 63.4 | 56.1 | 51.5 | 48.1 | 43.0 | 36.6 | 32.7 | 27.7 |
| | | 110 | 200 | 136 | 129 | 114 | 104 | 98 | 87 | 74 | 66 | 56 |
| | | 140 | 420 | 367 | 347 | 307 | 282 | 263 | 235 | 200 | 178 | 149 |
| | | 180 | 976 | 708 | 670 | 593 | 543 | 507 | 452 | 383 | 338 | 277 |
| | | 250 | 2870 | 1990 | 1890 | 1670 | 1530 | 1430 | 1270 | 1070 | 940 | 750 |
| | 270 | 080 | 80.0 | 67.2 | 63.6 | 56.3 | 51.7 | 48.3 | 43.6 | 37.2 | 33.2 | 28.1 |
| | | 110 | 200 | 136 | 129 | 114 | 105 | 98 | 88 | 75 | 67 | 57 |
| | | 140 | 420 | 368 | 349 | 309 | 283 | 265 | 239 | 203 | 181 | 152 |
| | | 180 | 976 | 710 | 673 | 595 | 546 | 510 | 460 | 390 | 345 | 285 |
| | | 250 | 2870 | 2000 | 1890 | 1680 | 1540 | 1440 | 1290 | 1090 | 960 | 780 |
| | 300 | 080 | 80.0 | 67.4 | 63.8 | 56.5 | 51.8 | 48.5 | 44.1 | 37.6 | 33.6 | 28.5 |
| | | 110 | 200 | 137 | 129 | 115 | 105 | 98 | 89 | 76 | 68 | 58 |
| | | 140 | 420 | 369 | 350 | 309 | 284 | 265 | 242 | 206 | 183 | 154 |
| | | 180 | 976 | 712 | 674 | 597 | 547 | 512 | 466 | 396 | 351 | 292 |
| | | 250 | 2870 | 2010 | 1900 | 1680 | 1540 | 1440 | 1310 | 1110 | 980 | 800 |
| | 330 | 080 | 80.0 | 67.5 | 63.9 | 56.6 | 51.9 | 48.5 | 44.5 | 38.1 | 34.0 | 28.9 |
| | | 110 | 200 | 137 | 130 | 115 | 105 | 98 | 90 | 77 | 69 | 58 |
| | | 140 | 420 | 370 | 350 | 310 | 284 | 266 | 244 | 208 | 185 | 157 |
| | | 180 | 976 | 714 | 676 | 598 | 549 | 513 | 470 | 400 | 356 | 297 |
| | | 250 | 2870 | 2010 | 1900 | 1680 | 1540 | 1440 | 1320 | 1120 | 990 | 820 |

# ●RGIS 스트레이트 축(2정류)

캠 곡선/MS

| 분할수 | 총분할각 (deg) | 사이즈 | 정정격 출력 토크 (N·m) | 동정격 출력 토크(N·m) 입력축 회전 속도(rpm) 15 | 30 | 45 | 60 | 75 | 100 | 150 | 200 | 300 |
|---|---|---|---|---|---|---|---|---|---|---|---|---|
| 32 | 90 | 080 | 31.8 | 28.7 | 28.6 | 27.6 | 26.8 | 26.2 | 25.4 | 24.2 | 22.2 | 17.5 |
| | | 110 | 143 | 110 | 104 | 89 | 79 | 72 | 64 | 53 | 46 | 34 |
| | | 140 | 285 | 257 | 256 | 234 | 209 | 190 | 168 | 139 | 117 | 81 |
| | | 180 | 591 | 531 | 522 | 444 | 394 | 358 | 313 | 248 | 195 | 90 |
| | | 250 | 1630 | 1150 | 1080 | 910 | 810 | 730 | 620 | 450 | 290 | |
| | 120 | 080 | 31.8 | 30.0 | 30.0 | 29.5 | 28.7 | 28.1 | 27.4 | 26.2 | 24.2 | 19.9 |
| | | 110 | 143 | 115 | 108 | 95 | 84 | 77 | 69 | 58 | 51 | 40 |
| | | 140 | 285 | 269 | 268 | 251 | 224 | 205 | 182 | 153 | 133 | 102 |
| | | 180 | 591 | 555 | 548 | 477 | 425 | 388 | 343 | 282 | 237 | 159 |
| | | 250 | 2020 | 1520 | 1440 | 1250 | 1110 | 1010 | 890 | 710 | 570 | 290 |
| | 150 | 080 | 31.8 | 30.6 | 30.6 | 30.6 | 30.0 | 29.3 | 28.6 | 27.4 | 25.5 | 21.2 |
| | | 110 | 143 | 117 | 110 | 98 | 88 | 80 | 72 | 61 | 54 | 44 |
| | | 140 | 285 | 274 | 274 | 260 | 234 | 214 | 190 | 161 | 141 | 114 |
| | | 180 | 591 | 567 | 560 | 495 | 445 | 406 | 361 | 301 | 259 | 194 |
| | | 250 | 2020 | 1550 | 1470 | 1300 | 1160 | 1060 | 940 | 770 | 640 | 430 |
| | 180 | 080 | 80.0 | 66.3 | 62.8 | 55.6 | 50.8 | 46.5 | 41.6 | 35.4 | 31.5 | 26.5 |
| | | 110 | 143 | 118 | 112 | 99 | 90 | 83 | 74 | 63 | 56 | 46 |
| | | 140 | 285 | 277 | 277 | 263 | 240 | 220 | 196 | 166 | 147 | 121 |
| | | 180 | 591 | 574 | 567 | 502 | 458 | 419 | 373 | 314 | 273 | 214 |
| | | 250 | 2020 | 1570 | 1480 | 1310 | 1200 | 1090 | 970 | 810 | 690 | 510 |
| | 210 | 080 | 80.0 | 66.8 | 63.2 | 56.0 | 51.3 | 47.5 | 42.5 | 36.2 | 32.2 | 27.3 |
| | | 110 | 200 | 136 | 128 | 114 | 104 | 96 | 86 | 73 | 65 | 55 |
| | | 140 | 285 | 279 | 279 | 265 | 243 | 225 | 201 | 171 | 151 | 125 |
| | | 180 | 591 | 578 | 572 | 506 | 464 | 429 | 382 | 323 | 283 | 228 |
| | | 250 | 2020 | 1580 | 1500 | 1320 | 1210 | 1120 | 990 | 830 | 720 | 560 |
| | 240 | 080 | 80.0 | 67.1 | 63.5 | 56.2 | 51.6 | 48.2 | 43.2 | 36.8 | 32.8 | 27.8 |
| | | 110 | 200 | 136 | 129 | 114 | 105 | 98 | 88 | 75 | 66 | 56 |
| | | 140 | 285 | 281 | 281 | 266 | 244 | 228 | 204 | 174 | 154 | 129 |
| | | 180 | 591 | 581 | 574 | 508 | 466 | 435 | 389 | 329 | 291 | 237 |
| | | 250 | 2020 | 1590 | 1500 | 1330 | 1220 | 1140 | 1010 | 850 | 750 | 590 |
| | 270 | 080 | 80.0 | 67.3 | 63.7 | 56.4 | 51.8 | 48.4 | 43.8 | 37.4 | 33.3 | 28.3 |
| | | 110 | 200 | 137 | 129 | 114 | 105 | 98 | 89 | 76 | 67 | 57 |
| | | 140 | 285 | 282 | 282 | 267 | 245 | 229 | 207 | 176 | 157 | 132 |
| | | 180 | 976 | 712 | 674 | 596 | 547 | 511 | 462 | 392 | 347 | 287 |
| | | 250 | 2020 | 1590 | 1510 | 1330 | 1220 | 1140 | 1030 | 870 | 760 | 620 |
| | 300 | 080 | 80.0 | 67.5 | 63.9 | 56.6 | 51.9 | 48.5 | 44.3 | 37.8 | 33.8 | 28.7 |
| | | 110 | 200 | 137 | 130 | 115 | 105 | 98 | 90 | 77 | 68 | 58 |
| | | 140 | 285 | 282 | 282 | 268 | 246 | 230 | 210 | 179 | 159 | 134 |
| | | 180 | 976 | 714 | 675 | 598 | 548 | 512 | 468 | 397 | 353 | 294 |
| | | 250 | 2020 | 1600 | 1510 | 1340 | 1230 | 1140 | 1040 | 880 | 780 | 630 |
| | 330 | 080 | 80.0 | 67.6 | 64.0 | 56.7 | 52.0 | 48.6 | 44.6 | 38.2 | 34.1 | 29.0 |
| | | 110 | 200 | 137 | 130 | 115 | 105 | 99 | 90 | 77 | 69 | 59 |
| | | 140 | 285 | 283 | 283 | 268 | 246 | 230 | 211 | 181 | 161 | 136 |
| | | 180 | 976 | 715 | 677 | 599 | 549 | 514 | 471 | 402 | 357 | 299 |
| | | 250 | 2020 | 1600 | 1510 | 1340 | 1230 | 1150 | 1050 | 890 | 790 | 650 |

# 출력 토크표



## ●RGIS 스트레이트 축(3정류)

캠 곡선/MS

| 분할수 | 총분할각 (deg) | 사이즈 | 정정격 출력 토크 (N·m) | 동정격 출력 토크(N·m) 입력축 회전 속도(rpm) 10 | 20 | 30 | 40 | 50 | 70 | 100 | 140 | 200 |
|---|---|---|---|---|---|---|---|---|---|---|---|---|
| 24 | 150 | 025 | 1.49 | 1.12 | 1.06 | 0.93 | 0.83 | 0.76 | 0.67 | 0.58 | 0.51 | 0.44 |
| | | 032 | 2.70 | 2.04 | 1.93 | 1.70 | 1.52 | 1.39 | 1.22 | 1.06 | 0.92 | 0.79 |
| | | 040 | 10.9 | 9.39 | 9.39 | 9.32 | 9.08 | 8.90 | 8.55 | 7.43 | 6.51 | 5.64 |
| | | 050 | 19.9 | 17.3 | 17.3 | 17.2 | 16.7 | 16.4 | 15.9 | 15.4 | 14.1 | 12.1 |
| | | 063 | 85.1 | 62.3 | 59.0 | 51.9 | 46.4 | 42.5 | 37.2 | 32.3 | 28.2 | 24.2 |
| | | 080 | 164 | 142 | 142 | 134 | 120 | 110 | 96 | 83 | 73 | 63 |
| | | 110 | 591 | 378 | 358 | 314 | 281 | 257 | 225 | 195 | 170 | 145 |
| | | 140 | 1160 | 798 | 755 | 664 | 593 | 543 | 475 | 411 | 355 | 298 |
| | | 180 | 2860 | 1580 | 1490 | 1310 | 1170 | 1070 | 940 | 800 | 690 | 560 |
| | | 250 | 5840 | 3680 | 3490 | 3060 | 2730 | 2490 | 2170 | 1840 | 1540 | 1170 |
| | 180 | 025 | 2.89 | 2.26 | 2.14 | 1.90 | 1.71 | 1.57 | 1.37 | 1.20 | 1.05 | 0.91 |
| | | 032 | 4.77 | 3.75 | 3.55 | 3.14 | 2.83 | 2.60 | 2.28 | 1.98 | 1.73 | 1.50 |
| | | 040 | 30.6 | 22.2 | 21.0 | 18.6 | 16.8 | 15.4 | 13.5 | 11.8 | 10.3 | 8.9 |
| | | 050 | 50.1 | 38.5 | 36.5 | 32.3 | 29.1 | 26.7 | 23.4 | 20.4 | 17.8 | 15.4 |
| | | 063 | 85.1 | 64.9 | 61.4 | 54.4 | 49.1 | 45.0 | 39.4 | 34.2 | 29.9 | 25.8 |
| | | 080 | 242 | 194 | 183 | 162 | 146 | 134 | 118 | 102 | 89 | 77 |
| | | 110 | 591 | 393 | 372 | 330 | 297 | 272 | 239 | 207 | 181 | 155 |
| | | 140 | 1160 | 832 | 787 | 697 | 628 | 576 | 504 | 437 | 380 | 323 |
| | | 180 | 2860 | 1650 | 1560 | 1380 | 1240 | 1140 | 990 | 860 | 740 | 620 |
| | | 250 | 5840 | 3830 | 3630 | 3210 | 2890 | 2640 | 2300 | 1980 | 1680 | 1340 |
| | 210 | 025 | 2.89 | 2.33 | 2.20 | 1.95 | 1.78 | 1.63 | 1.43 | 1.25 | 1.09 | 0.95 |
| | | 032 | 4.77 | 3.85 | 3.65 | 3.23 | 2.95 | 2.71 | 2.37 | 2.06 | 1.81 | 1.57 |
| | | 040 | 30.6 | 22.8 | 21.6 | 19.1 | 17.5 | 16.0 | 14.1 | 12.2 | 10.7 | 9.3 |
| | | 050 | 50.1 | 39.5 | 37.4 | 33.1 | 30.3 | 27.8 | 24.4 | 21.2 | 18.6 | 16.1 |
| | | 063 | 85.1 | 66.6 | 63.0 | 55.8 | 51.1 | 46.8 | 41.0 | 35.7 | 31.2 | 27.0 |
| | | 080 | 242 | 199 | 188 | 166 | 152 | 140 | 122 | 106 | 93 | 81 |
| | | 110 | 738 | 527 | 499 | 441 | 404 | 370 | 324 | 282 | 246 | 212 |
| | | 140 | 1640 | 1060 | 1010 | 890 | 820 | 750 | 650 | 570 | 500 | 430 |
| | | 180 | 2860 | 1690 | 1600 | 1420 | 1290 | 1190 | 1040 | 900 | 780 | 660 |
| | | 250 | 5840 | 3930 | 3720 | 3290 | 3010 | 2750 | 2400 | 2070 | 1770 | 1460 |
| | 240 | 025 | 2.89 | 2.37 | 2.24 | 1.99 | 1.82 | 1.69 | 1.48 | 1.29 | 1.13 | 0.98 |
| | | 032 | 4.77 | 3.92 | 3.71 | 3.29 | 3.02 | 2.79 | 2.45 | 2.13 | 1.87 | 1.62 |
| | | 040 | 30.6 | 23.2 | 22.0 | 19.5 | 17.9 | 16.5 | 14.5 | 12.6 | 11.0 | 9.6 |
| | | 050 | 50.1 | 40.2 | 38.1 | 33.7 | 30.9 | 28.6 | 25.1 | 21.8 | 19.1 | 16.6 |
| | | 063 | 85.1 | 67.8 | 64.2 | 56.8 | 52.1 | 48.2 | 42.3 | 36.7 | 32.2 | 27.9 |
| | | 080 | 262 | 246 | 243 | 216 | 198 | 183 | 160 | 139 | 122 | 106 |
| | | 110 | 738 | 536 | 507 | 449 | 412 | 381 | 334 | 290 | 254 | 220 |
| | | 140 | 1640 | 1080 | 1030 | 910 | 830 | 770 | 680 | 590 | 510 | 440 |
| | | 180 | 2860 | 1720 | 1630 | 1440 | 1320 | 1220 | 1070 | 930 | 810 | 690 |
| | | 250 | 5840 | 4000 | 3780 | 3350 | 3070 | 2840 | 2480 | 2140 | 1850 | 1540 |
| | 270 | 025 | 2.89 | 2.40 | 2.27 | 2.01 | 1.85 | 1.73 | 1.51 | 1.32 | 1.16 | 1.00 |
| | | 032 | 4.77 | 3.97 | 3.76 | 3.33 | 3.06 | 2.86 | 2.51 | 2.18 | 1.91 | 1.66 |
| | | 040 | 30.6 | 23.5 | 22.3 | 19.7 | 18.1 | 16.9 | 14.8 | 12.9 | 11.3 | 9.8 |
| | | 050 | 50.1 | 40.7 | 38.5 | 34.1 | 31.3 | 29.3 | 25.7 | 22.3 | 19.6 | 17.0 |
| | | 063 | 85.1 | 68.6 | 65.0 | 57.5 | 52.8 | 49.3 | 43.2 | 37.6 | 32.9 | 28.6 |
| | | 080 | 262 | 249 | 246 | 218 | 200 | 187 | 164 | 143 | 125 | 109 |
| | | 110 | 738 | 542 | 514 | 455 | 417 | 390 | 342 | 297 | 260 | 225 |
| | | 140 | 1640 | 1100 | 1040 | 920 | 840 | 790 | 690 | 600 | 530 | 450 |
| | | 180 | 2860 | 1740 | 1650 | 1460 | 1340 | 1250 | 1100 | 950 | 830 | 710 |
| | | 250 | 5840 | 4040 | 3830 | 3390 | 3110 | 2900 | 2540 | 2200 | 1900 | 1600 |

# ●RGIS 스트레이트 축(3정류)

캠 곡선/MS

| 분할수 | 총분할각 (deg) | 사이즈 | 정정격 출력 토크 (N·m) | 동정격 출력 토크(N·m) 입력축 회전 속도(rpm) 10 | 20 | 30 | 40 | 50 | 70 | 100 | 140 | 200 |
|---|---|---|---|---|---|---|---|---|---|---|---|---|
| 24 | 300 | 025 | 2.89 | 2.43 | 2.30 | 2.03 | 1.87 | 1.75 | 1.54 | 1.34 | 1.18 | 1.02 |
| | | 032 | 4.77 | 4.01 | 3.80 | 3.36 | 3.09 | 2.89 | 2.55 | 2.22 | 1.95 | 1.69 |
| | | 040 | 30.6 | 23.7 | 22.5 | 19.9 | 18.2 | 17.1 | 15.1 | 13.1 | 11.5 | 10.0 |
| | | 050 | 50.1 | 41.1 | 38.9 | 34.4 | 31.6 | 29.5 | 26.1 | 22.7 | 19.9 | 17.3 |
| | | 063 | 85.1 | 69.2 | 65.5 | 58.0 | 53.2 | 49.8 | 44.1 | 38.3 | 33.6 | 29.1 |
| | | 080 | 262 | 252 | 249 | 220 | 202 | 189 | 167 | 145 | 127 | 111 |
| | | 110 | 738 | 547 | 518 | 459 | 421 | 394 | 348 | 303 | 265 | 230 |
| | | 140 | 1640 | 1110 | 1050 | 930 | 850 | 800 | 700 | 610 | 540 | 460 |
| | | 180 | 2860 | 1760 | 1660 | 1470 | 1350 | 1260 | 1120 | 970 | 850 | 730 |
| | | 250 | 5840 | 4080 | 3860 | 3420 | 3140 | 2930 | 2590 | 2240 | 1950 | 1650 |
| | 330 | 025 | 2.89 | 2.44 | 2.31 | 2.05 | 1.88 | 1.76 | 1.57 | 1.37 | 1.20 | 1.04 |
| | | 032 | 4.77 | 4.04 | 3.83 | 3.39 | 3.11 | 2.91 | 2.60 | 2.26 | 1.98 | 1.72 |
| | | 040 | 30.6 | 23.9 | 22.6 | 20.0 | 18.4 | 17.2 | 15.3 | 13.3 | 11.7 | 10.2 |
| | | 050 | 50.1 | 41.3 | 39.1 | 34.6 | 31.8 | 29.7 | 26.5 | 23.1 | 20.2 | 17.6 |
| | | 063 | 85.1 | 69.7 | 66.0 | 58.4 | 53.6 | 50.1 | 44.7 | 38.9 | 34.1 | 29.6 |
| | | 080 | 262 | 253 | 250 | 222 | 203 | 190 | 170 | 148 | 129 | 112 |
| | | 110 | 738 | 551 | 522 | 462 | 424 | 396 | 354 | 308 | 269 | 234 |
| | | 140 | 1640 | 1120 | 1060 | 940 | 860 | 800 | 720 | 620 | 540 | 470 |
| | | 180 | 2860 | 1770 | 1680 | 1480 | 1360 | 1270 | 1140 | 990 | 860 | 740 |
| | | 250 | 5840 | 4110 | 3890 | 3440 | 3160 | 2950 | 2630 | 2280 | 1980 | 1690 |
| 30 | 120 | 040 | 10.9 | 9.39 | 9.39 | 9.23 | 8.99 | 8.81 | 8.46 | 7.35 | 6.43 | 5.60 |
| | | 050 | 22.8 | 19.7 | 19.7 | 19.4 | 18.8 | 17.9 | 15.7 | 13.6 | 11.9 | 10.2 |
| | | 063 | 63.6 | 46.9 | 44.4 | 38.6 | 34.5 | 31.6 | 27.7 | 24.0 | 20.9 | 17.8 |
| | | 080 | 152 | 90.4 | 85.6 | 74.5 | 66.5 | 61.0 | 53.4 | 46.2 | 40.1 | 34.1 |
| | | 110 | 359 | 311 | 307 | 267 | 239 | 219 | 191 | 165 | 143 | 121 |
| | | 140 | 760 | 483 | 458 | 398 | 355 | 325 | 284 | 244 | 208 | 169 |
| | | 180 | 1490 | 1030 | 970 | 840 | 750 | 690 | 600 | 510 | 430 | 320 |
| | | 250 | 4150 | 2640 | 2490 | 2160 | 1930 | 1760 | 1520 | 1270 | 1020 | 690 |
| | 150 | 025 | 1.49 | 1.18 | 1.11 | 0.99 | 0.88 | 0.81 | 0.71 | 0.62 | 0.54 | 0.47 |
| | | 032 | 3.66 | 2.90 | 2.75 | 2.43 | 2.18 | 2.00 | 1.75 | 1.52 | 1.33 | 1.15 |
| | | 040 | 10.9 | 9.85 | 9.85 | 9.85 | 9.63 | 9.43 | 9.06 | 7.88 | 6.90 | 5.98 |
| | | 050 | 37.9 | 27.8 | 26.3 | 23.3 | 20.9 | 19.2 | 16.8 | 14.6 | 12.8 | 11.0 |
| | | 063 | 85.1 | 65.4 | 61.9 | 54.8 | 49.1 | 45.0 | 39.4 | 34.3 | 29.9 | 25.8 |
| | | 080 | 152 | 94.9 | 89.8 | 79.5 | 71.2 | 65.3 | 57.2 | 49.6 | 43.3 | 37.1 |
| | | 110 | 359 | 326 | 322 | 285 | 255 | 234 | 205 | 178 | 155 | 132 |
| | | 140 | 950 | 663 | 627 | 555 | 497 | 456 | 399 | 345 | 298 | 251 |
| | | 180 | 2100 | 1340 | 1270 | 1120 | 1010 | 920 | 800 | 690 | 590 | 490 |
| | | 250 | 4150 | 2760 | 2610 | 2310 | 2070 | 1890 | 1640 | 1400 | 1160 | 880 |
| | 180 | 025 | 2.13 | 1.73 | 1.64 | 1.45 | 1.32 | 1.21 | 1.06 | 0.93 | 0.81 | 0.70 |
| | | 032 | 3.66 | 2.99 | 2.83 | 2.51 | 2.28 | 2.09 | 1.83 | 1.60 | 1.40 | 1.21 |
| | | 040 | 10.9 | 10.1 | 10.1 | 10.1 | 10.1 | 9.9 | 9.5 | 8.2 | 7.2 | 6.3 |
| | | 050 | 37.9 | 28.6 | 27.1 | 24.0 | 21.8 | 20.0 | 17.5 | 15.3 | 13.4 | 11.6 |
| | | 063 | 85.1 | 67.2 | 63.7 | 56.4 | 51.4 | 47.1 | 41.3 | 35.9 | 31.4 | 27.1 |
| | | 080 | 152 | 97.6 | 92.4 | 81.8 | 74.5 | 68.3 | 59.8 | 52.0 | 45.4 | 39.1 |
| | | 110 | 359 | 335 | 331 | 293 | 267 | 245 | 214 | 186 | 162 | 140 |
| | | 140 | 950 | 682 | 646 | 572 | 521 | 477 | 418 | 362 | 315 | 268 |
| | | 180 | 2100 | 1380 | 1310 | 1160 | 1050 | 960 | 840 | 730 | 630 | 530 |
| | | 250 | 4150 | 2840 | 2690 | 2380 | 2160 | 1980 | 1720 | 1480 | 1250 | 1000 |

# 출력 토크표



## ●RGIS 스트레이트 축(3정류)

캠 곡선/MS

| 분할수 | 총분할각 (deg) | 사이즈 | 정정격 출력 토크 (N·m) | 동정격 출력 토크(N·m) 입력축 회전 속도(rpm) 10 | 20 | 30 | 40 | 50 | 70 | 100 | 140 | 200 |
|---|---|---|---|---|---|---|---|---|---|---|---|---|
| 30 | 210 | 025 | 2.13 | 1.77 | 1.67 | 1.48 | 1.36 | 1.26 | 1.10 | 0.96 | 0.84 | 0.73 |
| | | 032 | 3.66 | 3.05 | 2.88 | 2.55 | 2.34 | 2.16 | 1.90 | 1.65 | 1.44 | 1.25 |
| | | 040 | 10.9 | 10.3 | 10.3 | 10.3 | 10.3 | 10.2 | 9.8 | 8.5 | 7.5 | 6.5 |
| | | 050 | 37.9 | 29.1 | 27.5 | 24.4 | 22.4 | 20.6 | 18.1 | 15.7 | 13.8 | 12.0 |
| | | 063 | 85.1 | 68.4 | 64.8 | 57.4 | 52.6 | 48.6 | 42.6 | 37.0 | 32.4 | 28.1 |
| | | 080 | 164 | 156 | 156 | 148 | 136 | 125 | 110 | 96 | 84 | 72 |
| | | 110 | 359 | 341 | 337 | 298 | 273 | 252 | 221 | 192 | 168 | 145 |
| | | 140 | 950 | 695 | 657 | 582 | 534 | 493 | 432 | 374 | 326 | 280 |
| | | 180 | 2100 | 1410 | 1330 | 1180 | 1080 | 1000 | 870 | 760 | 650 | 550 |
| | | 250 | 4150 | 2890 | 2730 | 2420 | 2220 | 2040 | 1780 | 1540 | 1320 | 1080 |
| | 240 | 025 | 2.13 | 1.79 | 1.70 | 1.50 | 1.38 | 1.29 | 1.13 | 0.98 | 0.86 | 0.75 |
| | | 032 | 3.66 | 3.08 | 2.92 | 2.58 | 2.37 | 2.22 | 1.94 | 1.69 | 1.48 | 1.29 |
| | | 040 | 10.9 | 10.4 | 10.4 | 10.4 | 10.4 | 10.4 | 10.0 | 8.7 | 7.6 | 6.6 |
| | | 050 | 37.9 | 29.4 | 27.9 | 24.7 | 22.6 | 21.1 | 18.5 | 16.1 | 14.1 | 12.3 |
| | | 063 | 85.1 | 69.2 | 65.5 | 58.0 | 53.2 | 49.7 | 43.6 | 37.9 | 33.2 | 28.8 |
| | | 080 | 164 | 158 | 158 | 150 | 137 | 128 | 113 | 98 | 86 | 74 |
| | | 110 | 359 | 345 | 341 | 302 | 277 | 259 | 227 | 197 | 172 | 149 |
| | | 140 | 950 | 703 | 666 | 589 | 540 | 505 | 442 | 384 | 335 | 288 |
| | | 180 | 2100 | 1420 | 1350 | 1190 | 1090 | 1020 | 890 | 780 | 670 | 570 |
| | | 250 | 5840 | 4080 | 3860 | 3420 | 3130 | 2930 | 2560 | 2210 | 1910 | 1610 |
| | 270 | 025 | 2.13 | 1.81 | 1.71 | 1.51 | 1.39 | 1.30 | 1.15 | 1.00 | 0.88 | 0.76 |
| | | 032 | 3.66 | 3.11 | 2.94 | 2.61 | 2.39 | 2.24 | 1.98 | 1.72 | 1.51 | 1.31 |
| | | 040 | 10.9 | 10.5 | 10.5 | 10.5 | 10.5 | 10.5 | 10.2 | 8.9 | 7.8 | 6.8 |
| | | 050 | 37.9 | 29.7 | 28.1 | 24.9 | 22.8 | 21.3 | 18.9 | 16.4 | 14.4 | 12.5 |
| | | 063 | 85.1 | 69.8 | 66.1 | 58.5 | 53.7 | 50.2 | 44.4 | 38.7 | 33.9 | 29.4 |
| | | 080 | 164 | 159 | 159 | 151 | 139 | 130 | 115 | 100 | 87 | 76 |
| | | 110 | 359 | 347 | 344 | 304 | 279 | 261 | 231 | 201 | 176 | 152 |
| | | 140 | 950 | 709 | 671 | 594 | 545 | 510 | 451 | 392 | 342 | 295 |
| | | 180 | 2100 | 1440 | 1360 | 1200 | 1100 | 1030 | 910 | 790 | 690 | 590 |
| | | 250 | 5840 | 4110 | 3890 | 3450 | 3160 | 2950 | 2610 | 2260 | 1960 | 1660 |
| | 300 | 025 | 2.13 | 1.82 | 1.72 | 1.52 | 1.40 | 1.31 | 1.17 | 1.02 | 0.89 | 0.78 |
| | | 032 | 3.66 | 3.13 | 2.96 | 2.62 | 2.41 | 2.25 | 2.01 | 1.75 | 1.53 | 1.33 |
| | | 040 | 10.9 | 10.6 | 10.6 | 10.6 | 10.6 | 10.6 | 10.4 | 9.0 | 7.9 | 6.9 |
| | | 050 | 37.9 | 29.8 | 28.2 | 25.0 | 22.9 | 21.5 | 19.2 | 16.7 | 14.6 | 12.7 |
| | | 063 | 85.1 | 70.2 | 66.5 | 58.9 | 54.0 | 50.5 | 45.1 | 39.3 | 34.4 | 29.9 |
| | | 080 | 164 | 160 | 160 | 152 | 139 | 130 | 117 | 101 | 89 | 77 |
| | | 110 | 359 | 349 | 346 | 306 | 281 | 262 | 235 | 204 | 179 | 155 |
| | | 140 | 950 | 713 | 675 | 598 | 549 | 513 | 458 | 398 | 348 | 301 |
| | | 180 | 2100 | 1440 | 1370 | 1210 | 1110 | 1040 | 930 | 800 | 700 | 600 |
| | | 250 | 5840 | 4140 | 3920 | 3470 | 3180 | 2970 | 2650 | 2300 | 2000 | 1700 |
| | 330 | 025 | 2.13 | 1.83 | 1.73 | 1.53 | 1.41 | 1.31 | 1.19 | 1.03 | 0.90 | 0.79 |
| | | 032 | 3.66 | 3.14 | 2.98 | 2.64 | 2.42 | 2.26 | 2.04 | 1.77 | 1.56 | 1.35 |
| | | 040 | 10.9 | 10.6 | 10.6 | 10.6 | 10.6 | 10.6 | 10.5 | 9.1 | 8.0 | 7.0 |
| | | 050 | 37.9 | 30.0 | 28.4 | 25.1 | 23.0 | 21.5 | 19.4 | 16.9 | 14.8 | 12.9 |
| | | 063 | 85.1 | 70.5 | 66.8 | 59.1 | 54.2 | 50.7 | 45.7 | 39.8 | 34.9 | 30.3 |
| | | 080 | 164 | 161 | 161 | 153 | 140 | 131 | 118 | 103 | 90 | 78 |
| | | 110 | 359 | 351 | 347 | 307 | 282 | 264 | 238 | 207 | 181 | 157 |
| | | 140 | 950 | 717 | 679 | 601 | 551 | 515 | 465 | 404 | 353 | 306 |
| | | 180 | 2100 | 1450 | 1370 | 1220 | 1120 | 1040 | 940 | 820 | 710 | 610 |
| | | 250 | 5840 | 4160 | 3930 | 3480 | 3190 | 2990 | 2690 | 2330 | 2030 | 1740 |

# ●RGIS 스트레이트 축(3정류)

캠 곡선/MS

| 분할수 | 총분할각 (deg) | 사이즈 | 정정격 출력 토크 (N·m) | 동정격 출력 토크(N·m) 입력축 회전 속도(rpm) 10 | 20 | 30 | 40 | 50 | 70 | 100 | 140 | 200 |
|---|---|---|---|---|---|---|---|---|---|---|---|---|
| 36 | 90 | 040 | 7.19 | 6.13 | 5.80 | 4.96 | 4.43 | 4.06 | 3.56 | 3.09 | 2.69 | 2.30 |
| | | 050 | 13.1 | 10.2 | 9.6 | 8.2 | 7.3 | 6.7 | 5.9 | 5.1 | 4.4 | 3.7 |
| | | 063 | 16.4 | 14.1 | 14.1 | 13.6 | 13.2 | 13.0 | 12.4 | 10.7 | 9.1 | 7.5 |
| | | 080 | 80.0 | 57.6 | 54.5 | 46.6 | 41.6 | 38.1 | 33.3 | 28.7 | 24.6 | 20.2 |
| | | 110 | 200 | 119 | 112 | 96 | 86 | 78 | 68 | 58 | 49 | 38 |
| | | 140 | 420 | 315 | 298 | 254 | 227 | 207 | 180 | 152 | 126 | 94 |
| | | 180 | 976 | 603 | 570 | 486 | 432 | 393 | 337 | 278 | 213 | 122 |
| | | 250 | 2020 | 1370 | 1290 | 1100 | 970 | 880 | 740 | 580 | 380 | |
| | 120 | 032 | 2.70 | 2.13 | 2.01 | 1.77 | 1.58 | 1.45 | 1.27 | 1.10 | 0.96 | 0.83 |
| | | 040 | 10.2 | 8.87 | 8.40 | 7.37 | 6.59 | 6.04 | 5.29 | 4.60 | 4.02 | 3.47 |
| | | 050 | 12.8 | 11.8 | 11.7 | 11.6 | 11.3 | 11.1 | 10.7 | 9.3 | 8.1 | 6.9 |
| | | 063 | 25.3 | 22.8 | 22.8 | 22.6 | 22.0 | 21.5 | 20.8 | 20.1 | 18.3 | 15.6 |
| | | 080 | 108 | 82.5 | 78.1 | 68.5 | 61.2 | 56.1 | 49.1 | 42.6 | 37.0 | 31.5 |
| | | 110 | 225 | 203 | 203 | 191 | 170 | 156 | 136 | 118 | 102 | 86 |
| | | 140 | 462 | 414 | 409 | 359 | 320 | 293 | 256 | 220 | 189 | 154 |
| | | 180 | 1220 | 845 | 799 | 700 | 625 | 571 | 496 | 423 | 353 | 270 |
| | | 250 | 3910 | 2260 | 2140 | 1880 | 1670 | 1520 | 1320 | 1100 | 890 | 610 |
| | 150 | 032 | 2.70 | 2.21 | 2.09 | 1.85 | 1.67 | 1.53 | 1.34 | 1.17 | 1.02 | 0.88 |
| | | 040 | 10.2 | 9.14 | 8.66 | 7.66 | 6.93 | 6.35 | 5.57 | 4.84 | 4.24 | 3.67 |
| | | 050 | 12.8 | 12.1 | 12.1 | 12.1 | 11.9 | 11.7 | 11.2 | 9.7 | 8.5 | 7.4 |
| | | 063 | 63.6 | 50.5 | 47.8 | 42.4 | 38.3 | 35.1 | 30.7 | 26.7 | 23.3 | 20.1 |
| | | 080 | 108 | 85.5 | 81.0 | 71.7 | 64.8 | 59.3 | 52.0 | 45.1 | 39.4 | 33.8 |
| | | 110 | 225 | 210 | 210 | 199 | 180 | 165 | 144 | 125 | 109 | 93 |
| | | 140 | 462 | 429 | 425 | 376 | 339 | 311 | 272 | 235 | 203 | 171 |
| | | 180 | 1220 | 876 | 829 | 733 | 662 | 606 | 528 | 454 | 387 | 313 |
| | | 250 | 3910 | 2340 | 2220 | 1960 | 1770 | 1620 | 1410 | 1200 | 1000 | 760 |
| | 180 | 032 | 2.70 | 2.25 | 2.13 | 1.89 | 1.73 | 1.59 | 1.39 | 1.21 | 1.06 | 0.92 |
| | | 040 | 10.2 | 9.30 | 8.81 | 7.80 | 7.15 | 6.57 | 5.76 | 5.01 | 4.39 | 3.80 |
| | | 050 | 12.8 | 12.3 | 12.3 | 12.3 | 12.3 | 12.1 | 11.6 | 10.1 | 8.8 | 7.6 |
| | | 063 | 63.6 | 51.6 | 48.8 | 43.2 | 39.7 | 36.4 | 31.9 | 27.7 | 24.2 | 21.0 |
| | | 080 | 108 | 87.3 | 82.6 | 73.2 | 67.1 | 61.6 | 54.0 | 46.9 | 41.0 | 35.4 |
| | | 110 | 225 | 214 | 214 | 203 | 186 | 171 | 150 | 130 | 114 | 98 |
| | | 140 | 760 | 534 | 505 | 447 | 410 | 376 | 329 | 286 | 248 | 211 |
| | | 180 | 1490 | 1130 | 1070 | 950 | 870 | 800 | 700 | 600 | 520 | 430 |
| | | 250 | 3910 | 2390 | 2260 | 2000 | 1830 | 1680 | 1460 | 1260 | 1070 | 850 |
| | 210 | 032 | 2.70 | 2.28 | 2.16 | 1.92 | 1.76 | 1.64 | 1.43 | 1.25 | 1.09 | 0.95 |
| | | 040 | 10.2 | 9.40 | 8.90 | 7.88 | 7.23 | 6.73 | 5.90 | 5.13 | 4.50 | 3.90 |
| | | 050 | 12.8 | 12.4 | 12.4 | 12.4 | 12.4 | 12.4 | 11.9 | 10.3 | 9.0 | 7.8 |
| | | 063 | 63.6 | 52.2 | 49.5 | 43.8 | 40.2 | 37.4 | 32.8 | 28.5 | 24.9 | 21.6 |
| | | 080 | 152 | 101 | 95 | 85 | 78 | 72 | 63 | 55 | 48 | 42 |
| | | 110 | 331 | 284 | 269 | 238 | 218 | 203 | 178 | 155 | 135 | 117 |
| | | 140 | 760 | 541 | 512 | 453 | 416 | 387 | 339 | 294 | 256 | 219 |
| | | 180 | 1490 | 1150 | 1080 | 960 | 880 | 820 | 720 | 620 | 540 | 460 |
| | | 250 | 4150 | 2930 | 2770 | 2450 | 2250 | 2090 | 1830 | 1580 | 1360 | 1120 |
| | 240 | 032 | 2.70 | 2.30 | 2.18 | 1.93 | 1.77 | 1.66 | 1.46 | 1.27 | 1.12 | 0.97 |
| | | 040 | 10.2 | 9.47 | 8.96 | 7.94 | 7.28 | 6.81 | 6.01 | 5.23 | 4.59 | 3.98 |
| | | 050 | 12.8 | 12.5 | 12.5 | 12.5 | 12.5 | 12.5 | 12.1 | 10.5 | 9.2 | 8.0 |
| | | 063 | 63.6 | 52.7 | 49.9 | 44.2 | 40.5 | 37.9 | 33.5 | 29.1 | 25.5 | 22.1 |
| | | 080 | 152 | 102 | 96 | 85 | 78 | 73 | 65 | 56 | 49 | 43 |
| | | 110 | 331 | 286 | 271 | 240 | 220 | 206 | 182 | 158 | 138 | 119 |
| | | 140 | 760 | 545 | 516 | 457 | 419 | 392 | 346 | 300 | 262 | 226 |
| | | 180 | 1490 | 1160 | 1090 | 970 | 890 | 830 | 730 | 630 | 550 | 470 |
| | | 250 | 4150 | 2950 | 2800 | 2480 | 2270 | 2120 | 1870 | 1610 | 1400 | 1170 |

# 출력 토크표



## ●RGIS 스트레이트 축(3정류)

캠 곡선/MS

| 분할수 | 총분할각 (deg) | 사이즈 | 정정격 출력 토크 (N·m) | 동정격 출력 토크(N·m) 입력축 회전 속도(rpm) 10 | 20 | 30 | 40 | 50 | 70 | 100 | 140 | 200 |
|---|---|---|---|---|---|---|---|---|---|---|---|---|
| 36 | 270 | 032 | 2.70 | 2.32 | 2.20 | 1.94 | 1.78 | 1.67 | 1.49 | 1.30 | 1.13 | 0.99 |
| | | 040 | 10.2 | 9.51 | 9.01 | 7.97 | 7.31 | 6.84 | 6.11 | 5.31 | 4.66 | 4.05 |
| | | 050 | 12.8 | 12.6 | 12.6 | 12.6 | 12.6 | 12.6 | 12.3 | 10.7 | 9.4 | 8.1 |
| | | 063 | 63.6 | 53.0 | 50.2 | 44.4 | 40.7 | 38.1 | 34.0 | 29.6 | 25.9 | 22.5 |
| | | 080 | 152 | 102 | 97 | 86 | 79 | 74 | 66 | 57 | 50 | 43 |
| | | 110 | 331 | 288 | 273 | 241 | 221 | 207 | 185 | 161 | 141 | 122 |
| | | 140 | 760 | 549 | 520 | 460 | 422 | 394 | 352 | 306 | 267 | 230 |
| | | 180 | 1490 | 1160 | 1100 | 970 | 890 | 840 | 750 | 650 | 560 | 480 |
| | | 250 | 4150 | 2970 | 2810 | 2490 | 2280 | 2130 | 1900 | 1650 | 1430 | 1210 |
| | 300 | 032 | 2.70 | 2.33 | 2.21 | 1.95 | 1.79 | 1.68 | 1.51 | 1.31 | 1.15 | 1.00 |
| | | 040 | 10.2 | 9.55 | 9.04 | 8.00 | 7.34 | 6.87 | 6.19 | 5.38 | 4.72 | 4.10 |
| | | 050 | 12.8 | 12.6 | 12.6 | 12.6 | 12.6 | 12.6 | 12.4 | 10.8 | 9.5 | 8.2 |
| | | 063 | 63.6 | 53.2 | 50.4 | 44.6 | 40.9 | 38.3 | 34.5 | 30.0 | 26.3 | 22.8 |
| | | 080 | 152 | 103 | 97 | 86 | 79 | 74 | 67 | 58 | 51 | 44 |
| | | 110 | 331 | 289 | 274 | 242 | 222 | 208 | 187 | 163 | 143 | 124 |
| | | 140 | 760 | 551 | 522 | 462 | 424 | 396 | 357 | 310 | 271 | 234 |
| | | 180 | 1490 | 1170 | 1110 | 980 | 900 | 840 | 760 | 660 | 570 | 490 |
| | | 250 | 4150 | 2980 | 2820 | 2500 | 2290 | 2140 | 1930 | 1670 | 1450 | 1240 |
| | 330 | 032 | 2.70 | 2.34 | 2.21 | 1.96 | 1.80 | 1.68 | 1.52 | 1.33 | 1.17 | 1.01 |
| | | 040 | 10.2 | 9.57 | 9.06 | 8.02 | 7.36 | 6.88 | 6.22 | 5.44 | 4.77 | 4.15 |
| | | 050 | 12.8 | 12.6 | 12.6 | 12.6 | 12.6 | 12.6 | 12.5 | 10.9 | 9.6 | 8.3 |
| | | 063 | 63.6 | 53.4 | 50.5 | 44.7 | 41.0 | 38.4 | 34.7 | 30.4 | 26.6 | 23.1 |
| | | 080 | 152 | 103 | 98 | 86 | 79 | 74 | 67 | 59 | 51 | 45 |
| | | 110 | 331 | 290 | 275 | 243 | 223 | 209 | 189 | 165 | 144 | 125 |
| | | 140 | 760 | 553 | 524 | 464 | 425 | 398 | 359 | 314 | 275 | 238 |
| | | 180 | 1490 | 1170 | 1110 | 980 | 900 | 840 | 760 | 660 | 580 | 500 |
| | | 250 | 4150 | 2990 | 2830 | 2510 | 2300 | 2150 | 1940 | 1690 | 1470 | 1260 |
| 48 | 90 | 080 | 31.8 | 28.7 | 28.7 | 28.1 | 27.3 | 26.8 | 25.9 | 24.9 | 22.4 | 18.7 |
| | | 110 | 143 | 110 | 104 | 90 | 81 | 74 | 64 | 55 | 47 | 38 |
| | | 140 | 285 | 257 | 257 | 239 | 213 | 195 | 169 | 144 | 121 | 93 |
| | | 180 | 591 | 531 | 524 | 453 | 403 | 367 | 317 | 264 | 209 | 135 |
| | | 250 | 1630 | 1150 | 1080 | 930 | 830 | 750 | 630 | 500 | 350 | |
| | 120 | 080 | 31.8 | 30.0 | 30.0 | 30.0 | 29.3 | 28.7 | 27.8 | 26.8 | 24.4 | 20.7 |
| | | 110 | 143 | 115 | 108 | 96 | 86 | 79 | 69 | 60 | 51 | 43 |
| | | 140 | 285 | 269 | 268 | 255 | 228 | 209 | 182 | 157 | 135 | 110 |
| | | 180 | 591 | 555 | 548 | 485 | 434 | 397 | 345 | 293 | 245 | 186 |
| | | 250 | 2020 | 1520 | 1440 | 1270 | 1140 | 1040 | 900 | 750 | 600 | 410 |
| | 150 | 080 | 31.8 | 30.6 | 30.6 | 30.6 | 30.5 | 29.9 | 29.0 | 28.0 | 25.5 | 21.9 |
| | | 110 | 143 | 117 | 110 | 98 | 90 | 82 | 72 | 62 | 54 | 46 |
| | | 140 | 285 | 274 | 274 | 260 | 238 | 218 | 191 | 165 | 143 | 120 |
| | | 180 | 591 | 567 | 560 | 496 | 453 | 415 | 362 | 311 | 264 | 213 |
| | | 250 | 2020 | 1550 | 1470 | 1300 | 1190 | 1080 | 940 | 800 | 670 | 510 |
| | 180 | 080 | 80.0 | 66.3 | 62.8 | 55.6 | 51.0 | 47.4 | 41.6 | 36.1 | 31.5 | 27.2 |
| | | 110 | 143 | 118 | 112 | 99 | 91 | 84 | 74 | 64 | 56 | 48 |
| | | 140 | 285 | 277 | 277 | 263 | 241 | 224 | 196 | 170 | 148 | 126 |
| | | 180 | 591 | 574 | 567 | 502 | 460 | 427 | 373 | 322 | 277 | 229 |
| | | 250 | 2020 | 1570 | 1490 | 1310 | 1200 | 1120 | 970 | 830 | 710 | 560 |
| | 210 | 080 | 80.0 | 66.8 | 63.2 | 56.0 | 51.4 | 48.0 | 42.4 | 36.9 | 32.3 | 27.9 |
| | | 110 | 200 | 136 | 128 | 114 | 104 | 97 | 86 | 75 | 65 | 56 |
| | | 140 | 285 | 279 | 279 | 265 | 243 | 227 | 201 | 174 | 152 | 130 |
| | | 180 | 591 | 578 | 572 | 506 | 464 | 433 | 382 | 330 | 286 | 240 |
| | | 250 | 2020 | 1580 | 1500 | 1320 | 1210 | 1130 | 1000 | 860 | 730 | 600 |

# ●RGIS 스트레이트 축(3정류)

캠 곡선/MS

| 분할수 | 총분할각 (deg) | 사이즈 | 정정격 출력 토크 (N·m) | 동정격 출력 토크(N·m) 입력축 회전 속도(rpm) 10 | 20 | 30 | 40 | 50 | 70 | 100 | 140 | 200 |
|---|---|---|---|---|---|---|---|---|---|---|---|---|
| 48 | 240 | 080 | 80.0 | 67.1 | 63.5 | 56.3 | 51.6 | 48.2 | 43.2 | 37.5 | 32.9 | 28.5 |
| | | 110 | 200 | 136 | 129 | 114 | 105 | 98 | 88 | 76 | 66 | 57 |
| | | 140 | 285 | 281 | 281 | 266 | 244 | 228 | 204 | 177 | 155 | 133 |
| | | 180 | 591 | 581 | 575 | 509 | 466 | 436 | 389 | 337 | 292 | 248 |
| | | 250 | 2020 | 1590 | 1500 | 1330 | 1220 | 1140 | 1020 | 880 | 750 | 630 |
| | 270 | 080 | 80.0 | 67.3 | 63.7 | 56.4 | 51.8 | 48.4 | 43.7 | 38.1 | 33.3 | 28.9 |
| | | 110 | 200 | 137 | 129 | 114 | 105 | 98 | 89 | 77 | 67 | 58 |
| | | 140 | 285 | 282 | 282 | 267 | 245 | 229 | 207 | 180 | 157 | 135 |
| | | 180 | 976 | 712 | 674 | 596 | 547 | 511 | 462 | 401 | 349 | 298 |
| | | 250 | 2020 | 1590 | 1510 | 1330 | 1220 | 1140 | 1030 | 890 | 770 | 650 |
| | 300 | 080 | 80.0 | 67.5 | 63.9 | 56.6 | 51.9 | 48.5 | 43.9 | 38.5 | 33.8 | 29.3 |
| | | 110 | 200 | 137 | 130 | 115 | 105 | 98 | 89 | 78 | 68 | 59 |
| | | 140 | 285 | 282 | 282 | 268 | 246 | 230 | 208 | 182 | 159 | 138 |
| | | 180 | 976 | 714 | 676 | 598 | 548 | 513 | 463 | 406 | 354 | 303 |
| | | 250 | 2020 | 1600 | 1510 | 1340 | 1230 | 1150 | 1030 | 900 | 780 | 660 |
| | 330 | 080 | 80.0 | 67.6 | 64.0 | 56.7 | 52.0 | 48.6 | 43.9 | 38.9 | 34.1 | 29.6 |
| | | 110 | 200 | 137 | 130 | 115 | 105 | 99 | 89 | 79 | 69 | 60 |
| | | 140 | 285 | 283 | 283 | 268 | 246 | 230 | 208 | 184 | 161 | 139 |
| | | 180 | 976 | 715 | 677 | 599 | 549 | 514 | 464 | 410 | 358 | 308 |
| | | 250 | 2020 | 1600 | 1510 | 1340 | 1230 | 1150 | 1040 | 910 | 800 | 680 |

# 출력 토크표



## ●RGIS 스트레이트 축(4정류)

캠 곡선/MS

| 분할수 | 총분할각 (deg) | 사이즈 | 정정격 출력 토크 (N·m) | 동정격 출력 토크(N·m) 입력축 회전 속도(rpm) 10 | 15 | 20 | 30 | 40 | 50 | 75 | 100 | 150 |
|---|---|---|---|---|---|---|---|---|---|---|---|---|
| 32 | 180 | 025 | 1.49 | 1.17 | 1.10 | 1.01 | 0.89 | 0.80 | 0.73 | 0.62 | 0.56 | 0.47 |
| | | 032 | 2.70 | 2.13 | 2.01 | 1.85 | 1.63 | 1.46 | 1.33 | 1.14 | 1.01 | 0.86 |
| | | 040 | 10.9 | 9.78 | 9.78 | 9.78 | 9.74 | 9.49 | 9.30 | 7.98 | 7.12 | 6.07 |
| | | 050 | 50.1 | 38.5 | 36.5 | 33.5 | 29.5 | 26.4 | 24.2 | 20.6 | 18.4 | 15.7 |
| | | 063 | 85.1 | 64.9 | 61.4 | 56.4 | 49.7 | 44.4 | 40.7 | 34.7 | 31.0 | 26.3 |
| | | 080 | 164 | 148 | 148 | 145 | 128 | 115 | 105 | 90 | 80 | 68 |
| | | 110 | 591 | 393 | 372 | 342 | 301 | 269 | 247 | 210 | 187 | 158 |
| | | 140 | 1160 | 832 | 787 | 722 | 637 | 569 | 521 | 443 | 394 | 330 |
| | | 180 | 2860 | 1640 | 1560 | 1430 | 1260 | 1120 | 1030 | 870 | 770 | 640 |
| | | 250 | 5840 | 3830 | 3630 | 3320 | 2930 | 2610 | 2390 | 2020 | 1770 | 1410 |
| | 210 | 025 | 2.89 | 2.33 | 2.20 | 2.02 | 1.79 | 1.61 | 1.48 | 1.26 | 1.13 | 0.96 |
| | | 032 | 4.77 | 3.85 | 3.65 | 3.35 | 2.96 | 2.67 | 2.45 | 2.09 | 1.87 | 1.59 |
| | | 040 | 30.6 | 22.8 | 21.6 | 19.8 | 17.5 | 15.8 | 14.5 | 12.4 | 11.1 | 9.4 |
| | | 050 | 50.1 | 39.5 | 37.4 | 34.3 | 30.4 | 27.4 | 25.2 | 21.5 | 19.2 | 16.3 |
| | | 063 | 85.1 | 66.6 | 63.0 | 57.8 | 51.2 | 46.2 | 42.4 | 36.1 | 32.3 | 27.4 |
| | | 080 | 242 | 199 | 188 | 172 | 153 | 138 | 126 | 108 | 96 | 82 |
| | | 110 | 738 | 527 | 499 | 457 | 405 | 365 | 335 | 286 | 255 | 216 |
| | | 140 | 1640 | 1060 | 1010 | 920 | 820 | 740 | 680 | 580 | 510 | 430 |
| | | 180 | 2860 | 1690 | 1600 | 1470 | 1300 | 1170 | 1070 | 910 | 810 | 670 |
| | | 250 | 5840 | 3930 | 3720 | 3410 | 3020 | 2720 | 2490 | 2110 | 1860 | 1520 |
| | 240 | 025 | 2.89 | 2.37 | 2.24 | 2.06 | 1.82 | 1.67 | 1.53 | 1.30 | 1.16 | 0.99 |
| | | 032 | 4.77 | 3.92 | 3.71 | 3.41 | 3.02 | 2.76 | 2.53 | 2.16 | 1.93 | 1.64 |
| | | 040 | 30.6 | 23.2 | 22.0 | 20.2 | 17.9 | 16.3 | 15.0 | 12.8 | 11.4 | 9.7 |
| | | 050 | 50.1 | 40.2 | 38.1 | 34.9 | 30.9 | 28.3 | 25.9 | 22.1 | 19.7 | 16.8 |
| | | 063 | 85.1 | 67.8 | 64.2 | 58.9 | 52.1 | 47.6 | 43.6 | 37.2 | 33.3 | 28.3 |
| | | 080 | 262 | 246 | 243 | 223 | 198 | 181 | 166 | 141 | 126 | 107 |
| | | 110 | 738 | 536 | 507 | 465 | 412 | 376 | 345 | 294 | 263 | 223 |
| | | 140 | 1640 | 1080 | 1030 | 940 | 830 | 760 | 700 | 590 | 530 | 450 |
| | | 180 | 2860 | 1720 | 1630 | 1490 | 1320 | 1210 | 1110 | 940 | 840 | 700 |
| | | 250 | 5840 | 4000 | 3780 | 3470 | 3070 | 2800 | 2570 | 2180 | 1930 | 1590 |
| | 270 | 025 | 2.89 | 2.40 | 2.27 | 2.09 | 1.85 | 1.69 | 1.56 | 1.34 | 1.19 | 1.02 |
| | | 032 | 4.77 | 3.97 | 3.76 | 3.45 | 3.06 | 2.80 | 2.59 | 2.21 | 1.97 | 1.68 |
| | | 040 | 30.6 | 23.5 | 22.3 | 20.4 | 18.1 | 16.6 | 15.3 | 13.1 | 11.7 | 10.0 |
| | | 050 | 50.1 | 40.7 | 38.5 | 35.3 | 31.3 | 28.7 | 26.5 | 22.6 | 20.2 | 17.2 |
| | | 063 | 85.1 | 68.6 | 65.0 | 59.6 | 52.8 | 48.4 | 44.7 | 38.1 | 34.0 | 29.0 |
| | | 080 | 262 | 249 | 246 | 226 | 200 | 184 | 169 | 145 | 129 | 110 |
| | | 110 | 738 | 542 | 514 | 471 | 417 | 383 | 353 | 301 | 269 | 229 |
| | | 140 | 1640 | 1100 | 1040 | 950 | 840 | 770 | 710 | 610 | 540 | 460 |
| | | 180 | 2860 | 1740 | 1650 | 1510 | 1340 | 1230 | 1130 | 960 | 860 | 720 |
| | | 250 | 5840 | 4040 | 3830 | 3510 | 3110 | 2850 | 2630 | 2230 | 1980 | 1650 |
| | 300 | 025 | 2.89 | 2.43 | 2.30 | 2.11 | 1.87 | 1.71 | 1.59 | 1.36 | 1.22 | 1.04 |
| | | 032 | 4.77 | 4.01 | 3.80 | 3.49 | 3.09 | 2.83 | 2.64 | 2.25 | 2.01 | 1.72 |
| | | 040 | 30.6 | 23.7 | 22.5 | 20.6 | 18.2 | 16.7 | 15.6 | 13.3 | 11.9 | 10.2 |
| | | 050 | 50.1 | 41.1 | 38.9 | 35.7 | 31.6 | 29.0 | 27.0 | 23.0 | 20.6 | 17.5 |
| | | 063 | 85.1 | 69.2 | 65.5 | 60.1 | 53.2 | 48.8 | 45.5 | 38.8 | 34.7 | 29.6 |
| | | 080 | 262 | 252 | 249 | 228 | 202 | 185 | 173 | 147 | 132 | 112 |
| | | 110 | 738 | 547 | 518 | 475 | 421 | 386 | 360 | 307 | 274 | 233 |
| | | 140 | 1640 | 1110 | 1050 | 960 | 850 | 780 | 730 | 620 | 550 | 470 |
| | | 180 | 2860 | 1760 | 1660 | 1530 | 1350 | 1240 | 1150 | 980 | 880 | 740 |
| | | 250 | 5840 | 4080 | 3860 | 3540 | 3140 | 2870 | 2680 | 2280 | 2020 | 1690 |

# ●RGIS 스트레이트 축(4정류)

캠 곡선/MS

| 분할수 | 총분할각 (deg) | 사이즈 | 정정격 출력 토크 (N·m) | 동정격 출력 토크(N·m) 입력축 회전 속도(rpm) 10 | 15 | 20 | 30 | 40 | 50 | 75 | 100 | 150 |
|---|---|---|---|---|---|---|---|---|---|---|---|---|
| 32 | 330 | 025 | 2.89 | 2.44 | 2.31 | 2.12 | 1.88 | 1.72 | 1.61 | 1.38 | 1.24 | 1.05 |
| | | 032 | 4.77 | 4.04 | 3.83 | 3.51 | 3.11 | 2.85 | 2.67 | 2.29 | 2.04 | 1.74 |
| | | 040 | 30.6 | 23.9 | 22.6 | 20.7 | 18.4 | 16.9 | 15.8 | 13.5 | 12.1 | 10.3 |
| | | 050 | 50.1 | 41.3 | 39.1 | 35.9 | 31.8 | 29.2 | 27.3 | 23.4 | 20.9 | 17.8 |
| | | 063 | 85.1 | 69.7 | 66.0 | 60.5 | 53.6 | 49.2 | 46.0 | 39.4 | 35.2 | 30.0 |
| | | 080 | 262 | 253 | 250 | 230 | 203 | 187 | 174 | 150 | 134 | 114 |
| | | 110 | 738 | 551 | 522 | 479 | 424 | 389 | 363 | 312 | 278 | 237 |
| | | 140 | 1640 | 1120 | 1060 | 970 | 860 | 790 | 740 | 630 | 560 | 480 |
| | | 180 | 2860 | 1770 | 1680 | 1540 | 1360 | 1250 | 1170 | 1000 | 890 | 750 |
| | | 250 | 5840 | 4110 | 3890 | 3570 | 3160 | 2890 | 2700 | 2310 | 2060 | 1730 |
| 36 | 150 | 032 | 2.70 | 2.10 | 1.99 | 1.82 | 1.59 | 1.42 | 1.30 | 1.11 | 0.99 | 0.84 |
| | | 040 | 10.9 | 9.65 | 9.65 | 9.65 | 9.51 | 9.27 | 9.08 | 7.78 | 6.95 | 5.92 |
| | | 050 | 37.9 | 27.3 | 25.8 | 23.7 | 20.7 | 18.5 | 16.9 | 14.4 | 12.9 | 10.9 |
| | | 063 | 63.6 | 48.2 | 45.6 | 41.8 | 36.5 | 32.6 | 29.9 | 25.4 | 22.7 | 19.1 |
| | | 080 | 152 | 92.9 | 88.0 | 80.7 | 70.4 | 62.9 | 57.6 | 49.1 | 43.7 | 36.8 |
| | | 110 | 359 | 319 | 315 | 289 | 252 | 225 | 207 | 176 | 156 | 131 |
| | | 140 | 760 | 497 | 471 | 432 | 376 | 336 | 307 | 261 | 231 | 190 |
| | | 180 | 2100 | 1310 | 1240 | 1140 | 990 | 890 | 810 | 690 | 600 | 490 |
| | | 250 | 4150 | 2710 | 2560 | 2350 | 2040 | 1820 | 1660 | 1390 | 1200 | 910 |
| | 180 | 025 | 2.13 | 1.71 | 1.62 | 1.48 | 1.31 | 1.17 | 1.08 | 0.92 | 0.82 | 0.70 |
| | | 032 | 4.77 | 3.83 | 3.63 | 3.33 | 2.94 | 2.64 | 2.42 | 2.06 | 1.84 | 1.57 |
| | | 040 | 30.6 | 22.7 | 21.5 | 19.7 | 17.4 | 15.6 | 14.3 | 12.2 | 10.9 | 9.3 |
| | | 050 | 51.5 | 39.3 | 37.2 | 34.1 | 30.2 | 27.1 | 24.8 | 21.2 | 18.9 | 16.1 |
| | | 063 | 85.1 | 66.2 | 62.7 | 57.5 | 50.9 | 45.6 | 41.8 | 35.6 | 31.8 | 27.0 |
| | | 080 | 164 | 151 | 151 | 148 | 131 | 118 | 108 | 92 | 82 | 70 |
| | | 110 | 591 | 401 | 380 | 348 | 309 | 276 | 253 | 216 | 192 | 162 |
| | | 140 | 1160 | 849 | 804 | 737 | 653 | 584 | 535 | 455 | 405 | 340 |
| | | 180 | 2860 | 1680 | 1590 | 1460 | 1290 | 1150 | 1060 | 900 | 790 | 660 |
| | | 250 | 5840 | 3910 | 3700 | 3390 | 3000 | 2680 | 2450 | 2070 | 1820 | 1460 |
| | 210 | 025 | 2.13 | 1.75 | 1.65 | 1.52 | 1.34 | 1.22 | 1.12 | 0.95 | 0.85 | 0.73 |
| | | 032 | 4.77 | 3.92 | 3.71 | 3.40 | 3.01 | 2.73 | 2.51 | 2.14 | 1.91 | 1.63 |
| | | 040 | 30.6 | 23.2 | 21.9 | 20.1 | 17.8 | 16.2 | 14.8 | 12.7 | 11.3 | 9.6 |
| | | 050 | 51.5 | 40.1 | 38.0 | 34.9 | 30.9 | 28.0 | 25.7 | 21.9 | 19.6 | 16.7 |
| | | 063 | 85.1 | 67.6 | 64.0 | 58.7 | 52.0 | 47.2 | 43.3 | 36.9 | 33.0 | 28.0 |
| | | 080 | 164 | 154 | 154 | 152 | 134 | 122 | 112 | 95 | 85 | 72 |
| | | 110 | 591 | 410 | 388 | 356 | 315 | 286 | 262 | 223 | 199 | 169 |
| | | 140 | 1160 | 868 | 822 | 754 | 667 | 606 | 555 | 473 | 421 | 355 |
| | | 180 | 2860 | 1720 | 1630 | 1490 | 1320 | 1200 | 1100 | 930 | 830 | 690 |
| | | 250 | 5840 | 3990 | 3780 | 3460 | 3060 | 2780 | 2540 | 2150 | 1900 | 1560 |
| | 240 | 025 | 2.13 | 1.77 | 1.68 | 1.54 | 1.36 | 1.25 | 1.15 | 0.98 | 0.88 | 0.75 |
| | | 032 | 4.77 | 3.97 | 3.76 | 3.45 | 3.06 | 2.80 | 2.57 | 2.20 | 1.96 | 1.67 |
| | | 040 | 30.6 | 23.5 | 22.3 | 20.4 | 18.1 | 16.6 | 15.2 | 13.0 | 11.6 | 9.9 |
| | | 050 | 51.5 | 40.7 | 38.5 | 35.3 | 31.3 | 28.7 | 26.4 | 22.5 | 20.1 | 17.1 |
| | | 063 | 85.1 | 68.6 | 65.0 | 59.6 | 52.8 | 48.4 | 44.4 | 37.9 | 33.9 | 28.8 |
| | | 080 | 164 | 156 | 156 | 154 | 136 | 125 | 115 | 98 | 87 | 74 |
| | | 110 | 591 | 416 | 394 | 361 | 320 | 293 | 269 | 229 | 205 | 174 |
| | | 140 | 1160 | 881 | 834 | 765 | 677 | 621 | 570 | 486 | 433 | 367 |
| | | 180 | 2860 | 1740 | 1650 | 1510 | 1340 | 1230 | 1130 | 960 | 850 | 720 |
| | | 250 | 5840 | 4040 | 3830 | 3510 | 3110 | 2850 | 2610 | 2220 | 1960 | 1630 |

# 출력 토크표



## ●RGIS 스트레이트 축(4정류)

캠 곡선/MS

| 분할수 | 총분할각 (deg) | 사이즈 | 정정격 출력 토크 (N·m) | 동정격 출력 토크(N·m) 입력축 회전 속도(rpm) 10 | 15 | 20 | 30 | 40 | 50 | 75 | 100 | 150 |
|---|---|---|---|---|---|---|---|---|---|---|---|---|
| 36 | 270 | 025 | 2.13 | 1.79 | 1.70 | 1.56 | 1.38 | 1.26 | 1.17 | 1.00 | 0.89 | 0.76 |
| | | 032 | 4.77 | 4.02 | 3.80 | 3.49 | 3.09 | 2.83 | 2.63 | 2.24 | 2.01 | 1.71 |
| | | 040 | 30.6 | 23.7 | 22.5 | 20.6 | 18.3 | 16.8 | 15.5 | 13.3 | 11.9 | 10.1 |
| | | 050 | 51.5 | 41.1 | 38.9 | 35.7 | 31.6 | 29.0 | 26.9 | 23.0 | 20.5 | 17.5 |
| | | 063 | 85.1 | 69.3 | 65.6 | 60.2 | 53.3 | 48.9 | 45.4 | 38.7 | 34.6 | 29.4 |
| | | 080 | 164 | 158 | 158 | 155 | 138 | 126 | 117 | 100 | 89 | 76 |
| | | 110 | 591 | 420 | 397 | 365 | 323 | 296 | 275 | 234 | 209 | 178 |
| | | 140 | 1160 | 890 | 843 | 773 | 684 | 628 | 582 | 496 | 443 | 376 |
| | | 180 | 2860 | 1760 | 1670 | 1530 | 1350 | 1240 | 1150 | 980 | 870 | 740 |
| | | 250 | 5840 | 4080 | 3870 | 3550 | 3140 | 2880 | 2670 | 2270 | 2010 | 1680 |
| | 300 | 025 | 2.13 | 1.81 | 1.71 | 1.57 | 1.39 | 1.27 | 1.19 | 1.02 | 0.91 | 0.78 |
| | | 032 | 4.77 | 4.05 | 3.83 | 3.52 | 3.11 | 2.86 | 2.67 | 2.28 | 2.04 | 1.74 |
| | | 040 | 30.6 | 23.9 | 22.7 | 20.8 | 18.4 | 16.9 | 15.8 | 13.5 | 12.1 | 10.3 |
| | | 050 | 51.5 | 41.4 | 39.2 | 35.9 | 31.8 | 29.2 | 27.3 | 23.3 | 20.9 | 17.8 |
| | | 063 | 85.1 | 69.8 | 66.1 | 60.6 | 53.7 | 49.2 | 46.0 | 39.4 | 35.2 | 30.0 |
| | | 080 | 164 | 159 | 159 | 156 | 139 | 127 | 119 | 102 | 91 | 77 |
| | | 110 | 591 | 423 | 400 | 367 | 325 | 298 | 279 | 238 | 213 | 181 |
| | | 140 | 1160 | 897 | 849 | 779 | 690 | 632 | 591 | 505 | 451 | 383 |
| | | 180 | 2860 | 1770 | 1680 | 1540 | 1360 | 1250 | 1170 | 1000 | 890 | 750 |
| | | 250 | 5840 | 4110 | 3890 | 3570 | 3160 | 2900 | 2710 | 2310 | 2050 | 1720 |
| | 330 | 025 | 2.13 | 1.82 | 1.72 | 1.58 | 1.40 | 1.28 | 1.20 | 1.03 | 0.92 | 0.79 |
| | | 032 | 4.77 | 4.07 | 3.85 | 3.54 | 3.13 | 2.87 | 2.69 | 2.32 | 2.07 | 1.77 |
| | | 040 | 30.6 | 24.1 | 22.8 | 20.9 | 18.5 | 17.0 | 15.9 | 13.7 | 12.2 | 10.4 |
| | | 050 | 51.5 | 41.6 | 39.4 | 36.1 | 32.0 | 29.3 | 27.4 | 23.7 | 21.2 | 18.0 |
| | | 063 | 85.1 | 70.2 | 66.5 | 61.0 | 54.0 | 49.5 | 46.3 | 39.9 | 35.7 | 30.4 |
| | | 080 | 164 | 160 | 160 | 157 | 139 | 128 | 119 | 103 | 92 | 78 |
| | | 110 | 591 | 425 | 402 | 369 | 327 | 300 | 280 | 242 | 216 | 184 |
| | | 140 | 1160 | 902 | 854 | 783 | 693 | 636 | 595 | 513 | 458 | 389 |
| | | 180 | 2860 | 1780 | 1690 | 1550 | 1370 | 1260 | 1180 | 1010 | 900 | 760 |
| | | 250 | 5840 | 4140 | 3910 | 3590 | 3180 | 2910 | 2720 | 2340 | 2080 | 1750 |
| 40 | 150 | 025 | 1.49 | 1.18 | 1.11 | 1.02 | 0.90 | 0.80 | 0.73 | 0.63 | 0.56 | 0.47 |
| | | 032 | 2.70 | 2.14 | 2.03 | 1.86 | 1.63 | 1.46 | 1.34 | 1.14 | 1.02 | 0.86 |
| | | 040 | 10.9 | 9.85 | 9.85 | 9.85 | 9.75 | 9.50 | 9.31 | 7.98 | 7.13 | 6.07 |
| | | 050 | 37.9 | 27.8 | 26.3 | 24.2 | 21.2 | 18.9 | 17.3 | 14.8 | 13.2 | 11.2 |
| | | 063 | 63.6 | 49.2 | 46.5 | 42.7 | 37.4 | 33.4 | 30.6 | 26.1 | 23.3 | 19.7 |
| | | 080 | 152 | 94.9 | 89.8 | 82.4 | 72.2 | 64.5 | 59.1 | 50.3 | 44.8 | 37.8 |
| | | 110 | 359 | 326 | 322 | 295 | 259 | 231 | 212 | 180 | 160 | 135 |
| | | 140 | 950 | 663 | 627 | 575 | 504 | 450 | 412 | 350 | 311 | 258 |
| | | 180 | 2100 | 1340 | 1270 | 1160 | 1020 | 910 | 830 | 700 | 620 | 510 |
| | | 250 | 4150 | 2760 | 2610 | 2400 | 2100 | 1870 | 1700 | 1430 | 1240 | 950 |
| | 180 | 025 | 2.13 | 1.73 | 1.64 | 1.51 | 1.33 | 1.20 | 1.10 | 0.94 | 0.84 | 0.71 |
| | | 032 | 3.66 | 2.99 | 2.83 | 2.60 | 2.30 | 2.07 | 1.89 | 1.62 | 1.44 | 1.23 |
| | | 040 | 10.9 | 10.1 | 10.1 | 10.1 | 10.1 | 9.9 | 9.7 | 8.3 | 7.5 | 6.4 |
| | | 050 | 37.9 | 28.6 | 27.1 | 24.8 | 22.0 | 19.8 | 18.1 | 15.5 | 13.8 | 11.7 |
| | | 063 | 85.1 | 67.2 | 63.7 | 58.4 | 51.7 | 46.5 | 42.6 | 36.3 | 32.4 | 27.5 |
| | | 080 | 164 | 153 | 153 | 151 | 133 | 120 | 110 | 94 | 84 | 71 |
| | | 110 | 359 | 335 | 331 | 304 | 269 | 242 | 221 | 189 | 168 | 142 |
| | | 140 | 950 | 682 | 646 | 592 | 524 | 471 | 432 | 367 | 327 | 274 |
| | | 180 | 2100 | 1380 | 1310 | 1200 | 1060 | 950 | 870 | 740 | 660 | 540 |
| | | 250 | 4150 | 2840 | 2690 | 2460 | 2180 | 1950 | 1790 | 1510 | 1320 | 1060 |

# ●RGIS 스트레이트 축(4정류)

캠 곡선/MS

| 분할수 | 총분할각 (deg) | 사이즈 | 정정격 출력 토크 (N·m) | 동정격 출력 토크(N·m) 입력축 회전 속도(rpm) 10 | 15 | 20 | 30 | 40 | 50 | 75 | 100 | 150 |
|---|---|---|---|---|---|---|---|---|---|---|---|---|
| 40 | 210 | 025 | 2.13 | 1.77 | 1.67 | 1.54 | 1.36 | 1.24 | 1.14 | 0.97 | 0.87 | 0.74 |
| | | 032 | 3.66 | 3.05 | 2.88 | 2.64 | 2.34 | 2.14 | 1.96 | 1.67 | 1.49 | 1.27 |
| | | 040 | 10.9 | 10.3 | 10.3 | 10.3 | 10.3 | 10.3 | 10.1 | 8.6 | 7.7 | 6.6 |
| | | 050 | 37.9 | 29.1 | 27.5 | 25.3 | 22.4 | 20.4 | 18.7 | 16.0 | 14.2 | 12.1 |
| | | 063 | 85.1 | 68.4 | 64.8 | 59.4 | 52.6 | 48.0 | 44.0 | 37.5 | 33.5 | 28.5 |
| | | 080 | 164 | 156 | 156 | 153 | 136 | 124 | 113 | 97 | 86 | 74 |
| | | 110 | 359 | 341 | 337 | 309 | 273 | 249 | 229 | 195 | 174 | 147 |
| | | 140 | 950 | 695 | 658 | 603 | 534 | 487 | 446 | 380 | 338 | 285 |
| | | 180 | 2100 | 1410 | 1330 | 1220 | 1080 | 980 | 900 | 770 | 680 | 570 |
| | | 250 | 5840 | 4030 | 3820 | 3500 | 3100 | 2820 | 2580 | 2190 | 1940 | 1590 |
| | 240 | 025 | 2.13 | 1.79 | 1.70 | 1.56 | 1.38 | 1.26 | 1.17 | 0.99 | 0.89 | 0.76 |
| | | 032 | 3.66 | 3.08 | 2.92 | 2.68 | 2.37 | 2.17 | 2.01 | 1.71 | 1.53 | 1.30 |
| | | 040 | 10.9 | 10.4 | 10.4 | 10.4 | 10.4 | 10.4 | 10.3 | 8.8 | 7.9 | 6.7 |
| | | 050 | 37.9 | 29.4 | 27.9 | 25.6 | 22.6 | 20.8 | 19.1 | 16.3 | 14.6 | 12.4 |
| | | 063 | 85.1 | 69.2 | 65.5 | 60.1 | 53.2 | 48.8 | 45.0 | 38.4 | 34.3 | 29.2 |
| | | 080 | 164 | 158 | 158 | 155 | 137 | 126 | 116 | 99 | 89 | 75 |
| | | 110 | 359 | 345 | 341 | 313 | 277 | 254 | 234 | 200 | 178 | 151 |
| | | 140 | 950 | 703 | 666 | 611 | 540 | 496 | 457 | 390 | 347 | 294 |
| | | 180 | 2100 | 1420 | 1350 | 1240 | 1090 | 1000 | 920 | 790 | 700 | 590 |
| | | 250 | 5840 | 4080 | 3860 | 3540 | 3140 | 2870 | 2650 | 2250 | 1990 | 1660 |
| | 270 | 025 | 2.13 | 1.81 | 1.71 | 1.57 | 1.39 | 1.27 | 1.19 | 1.01 | 0.91 | 0.77 |
| | | 032 | 4.77 | 4.05 | 3.83 | 3.52 | 3.11 | 2.86 | 2.66 | 2.27 | 2.03 | 1.70 |
| | | 040 | 10.9 | 10.5 | 10.5 | 10.5 | 10.5 | 10.5 | 10.5 | 9.0 | 8.0 | 6.9 |
| | | 050 | 37.9 | 29.7 | 28.1 | 25.8 | 22.8 | 20.9 | 19.5 | 16.6 | 14.9 | 12.7 |
| | | 063 | 85.1 | 69.8 | 66.1 | 60.6 | 53.7 | 49.2 | 45.9 | 39.2 | 35.0 | 29.8 |
| | | 080 | 164 | 159 | 159 | 156 | 139 | 127 | 118 | 101 | 90 | 77 |
| | | 110 | 359 | 347 | 344 | 315 | 279 | 256 | 239 | 203 | 182 | 155 |
| | | 140 | 950 | 709 | 671 | 616 | 545 | 500 | 466 | 397 | 354 | 300 |
| | | 180 | 2100 | 1430 | 1360 | 1250 | 1100 | 1010 | 940 | 800 | 710 | 600 |
| | | 250 | 5840 | 4110 | 3890 | 3570 | 3160 | 2900 | 2700 | 2290 | 2040 | 1700 |
| | 300 | 025 | 2.13 | 1.82 | 1.72 | 1.58 | 1.40 | 1.28 | 1.20 | 1.03 | 0.92 | 0.79 |
| | | 032 | 4.77 | 4.07 | 3.86 | 3.54 | 3.13 | 2.87 | 2.69 | 2.31 | 2.06 | 1.80 |
| | | 040 | 10.9 | 10.6 | 10.6 | 10.6 | 10.6 | 10.6 | 10.6 | 9.1 | 8.2 | 7.0 |
| | | 050 | 37.9 | 29.8 | 28.2 | 25.9 | 22.9 | 21.0 | 19.7 | 16.9 | 15.1 | 12.9 |
| | | 063 | 85.1 | 70.2 | 66.5 | 61.0 | 54.0 | 49.5 | 46.3 | 39.8 | 35.5 | 30.3 |
| | | 080 | 164 | 160 | 160 | 157 | 139 | 128 | 120 | 103 | 92 | 78 |
| | | 110 | 359 | 349 | 346 | 317 | 281 | 257 | 241 | 207 | 185 | 157 |
| | | 140 | 950 | 713 | 675 | 620 | 549 | 503 | 470 | 404 | 360 | 306 |
| | | 180 | 2100 | 1440 | 1370 | 1250 | 1110 | 1020 | 950 | 820 | 730 | 610 |
| | | 250 | 5840 | 4140 | 3920 | 3590 | 3180 | 2920 | 2720 | 2330 | 2080 | 1740 |
| | 330 | 025 | 2.13 | 1.83 | 1.73 | 1.59 | 1.41 | 1.29 | 1.21 | 1.04 | 0.93 | 0.80 |
| | | 032 | 4.77 | 4.09 | 3.88 | 3.55 | 3.15 | 2.89 | 2.70 | 2.34 | 2.09 | 1.80 |
| | | 040 | 10.9 | 10.6 | 10.6 | 10.6 | 10.6 | 10.6 | 10.6 | 9.3 | 8.3 | 7.1 |
| | | 050 | 37.9 | 30.0 | 28.4 | 26.0 | 23.0 | 21.1 | 19.8 | 17.1 | 15.3 | 13.1 |
| | | 063 | 85.1 | 70.5 | 66.8 | 61.3 | 54.2 | 49.8 | 46.5 | 40.3 | 36.0 | 30.7 |
| | | 080 | 164 | 161 | 161 | 158 | 140 | 128 | 120 | 104 | 93 | 79 |
| | | 110 | 359 | 351 | 347 | 318 | 282 | 259 | 242 | 209 | 187 | 159 |
| | | 140 | 950 | 717 | 679 | 622 | 551 | 505 | 473 | 409 | 365 | 310 |
| | | 180 | 2100 | 1450 | 1370 | 1260 | 1120 | 1020 | 960 | 830 | 740 | 620 |
| | | 250 | 5840 | 4160 | 3930 | 3610 | 3190 | 2930 | 2740 | 2370 | 2110 | 1770 |

# 출력 토크표



## ●RGIS 스트레이트 축(4정류)

캠 곡선/MS

| 분할수 | 총분할각 (deg) | 사이즈 | 정정격 출력 토크 (N·m) | 동정격 출력 토크(N·m) 입력축 회전 속도(rpm) 10 | 15 | 20 | 30 | 40 | 50 | 75 | 100 | 150 |
|---|---|---|---|---|---|---|---|---|---|---|---|---|
| 48 | 120 | 032 | 1.89 | 1.49 | 1.41 | 1.29 | 1.12 | 1.00 | 0.91 | 0.78 | 0.69 | 0.58 |
| | | 040 | 10.2 | 8.87 | 8.40 | 7.70 | 6.67 | 5.96 | 5.47 | 4.66 | 4.16 | 3.53 |
| | | 050 | 12.8 | 11.8 | 11.7 | 11.7 | 11.5 | 11.2 | 11.0 | 9.4 | 8.4 | 7.1 |
| | | 063 | 25.3 | 22.8 | 22.8 | 22.8 | 22.3 | 21.7 | 21.2 | 20.4 | 19.0 | 16.0 |
| | | 080 | 80.0 | 61.6 | 58.3 | 53.5 | 46.3 | 41.4 | 37.9 | 32.2 | 28.6 | 23.9 |
| | | 110 | 225 | 203 | 203 | 199 | 173 | 154 | 141 | 120 | 106 | 88 |
| | | 140 | 462 | 414 | 409 | 375 | 325 | 290 | 265 | 224 | 198 | 161 |
| | | 180 | 1220 | 844 | 799 | 733 | 634 | 565 | 515 | 432 | 376 | 291 |
| | | 250 | 3910 | 2260 | 2140 | 1960 | 1700 | 1510 | 1370 | 1140 | 970 | 690 |
| | 150 | 032 | 2.70 | 2.21 | 2.09 | 1.92 | 1.69 | 1.51 | 1.39 | 1.18 | 1.06 | 0.90 |
| | | 040 | 10.2 | 9.14 | 8.66 | 7.94 | 7.02 | 6.27 | 5.75 | 4.90 | 4.38 | 3.73 |
| | | 050 | 12.8 | 12.1 | 12.1 | 12.1 | 12.1 | 11.8 | 11.5 | 9.9 | 8.8 | 7.5 |
| | | 063 | 63.6 | 50.5 | 47.8 | 43.9 | 38.8 | 34.7 | 31.8 | 27.1 | 24.1 | 20.4 |
| | | 080 | 108 | 85.5 | 81.0 | 74.3 | 65.6 | 58.6 | 53.7 | 45.8 | 40.8 | 34.5 |
| | | 110 | 225 | 210 | 210 | 206 | 182 | 163 | 149 | 127 | 113 | 95 |
| | | 140 | 462 | 429 | 425 | 389 | 344 | 307 | 281 | 239 | 212 | 176 |
| | | 180 | 1220 | 876 | 829 | 760 | 671 | 599 | 547 | 463 | 407 | 328 |
| | | 250 | 3910 | 2340 | 2220 | 2030 | 1790 | 1600 | 1460 | 1220 | 1060 | 820 |
| | 180 | 032 | 2.70 | 2.25 | 2.13 | 1.96 | 1.73 | 1.57 | 1.44 | 1.23 | 1.10 | 0.93 |
| | | 040 | 10.2 | 9.30 | 8.81 | 8.08 | 7.15 | 6.49 | 5.94 | 5.07 | 4.53 | 3.86 |
| | | 050 | 12.8 | 12.3 | 12.3 | 12.3 | 12.3 | 12.2 | 11.9 | 10.2 | 9.1 | 7.7 |
| | | 063 | 63.6 | 51.6 | 48.8 | 44.8 | 39.7 | 36.0 | 33.0 | 28.1 | 25.1 | 21.3 |
| | | 080 | 108 | 87.3 | 82.6 | 75.8 | 67.1 | 60.9 | 55.8 | 47.5 | 42.4 | 36.0 |
| | | 110 | 331 | 280 | 266 | 244 | 216 | 195 | 179 | 153 | 136 | 115 |
| | | 140 | 760 | 534 | 505 | 463 | 410 | 372 | 341 | 290 | 258 | 216 |
| | | 180 | 1490 | 1130 | 1070 | 980 | 870 | 790 | 720 | 610 | 540 | 450 |
| | | 250 | 3910 | 2390 | 2260 | 2070 | 1830 | 1660 | 1520 | 1280 | 1120 | 900 |
| | 210 | 032 | 2.70 | 2.28 | 2.16 | 1.98 | 1.76 | 1.61 | 1.48 | 1.26 | 1.13 | 0.96 |
| | | 040 | 10.2 | 9.40 | 8.90 | 8.16 | 7.23 | 6.63 | 6.09 | 5.20 | 4.65 | 3.96 |
| | | 050 | 12.8 | 12.4 | 12.4 | 12.4 | 12.4 | 12.4 | 12.2 | 10.5 | 9.3 | 8.0 |
| | | 063 | 63.6 | 52.2 | 49.5 | 45.4 | 40.2 | 36.8 | 33.8 | 28.9 | 25.8 | 21.9 |
| | | 080 | 152 | 101 | 95 | 88 | 78 | 71 | 65 | 56 | 50 | 42 |
| | | 110 | 331 | 284 | 269 | 247 | 218 | 200 | 184 | 157 | 140 | 119 |
| | | 140 | 760 | 541 | 512 | 470 | 416 | 381 | 350 | 298 | 266 | 224 |
| | | 180 | 1490 | 1150 | 1080 | 1000 | 880 | 810 | 740 | 630 | 560 | 470 |
| | | 250 | 4150 | 2930 | 2770 | 2540 | 2250 | 2060 | 1890 | 1600 | 1420 | 1160 |
| | 240 | 032 | 2.70 | 2.30 | 2.18 | 2.00 | 1.77 | 1.63 | 1.51 | 1.29 | 1.15 | 0.98 |
| | | 040 | 10.2 | 9.47 | 8.96 | 8.22 | 7.28 | 6.68 | 6.21 | 5.30 | 4.74 | 4.04 |
| | | 050 | 12.8 | 12.5 | 12.5 | 12.5 | 12.5 | 12.5 | 12.4 | 10.7 | 9.5 | 8.1 |
| | | 063 | 63.6 | 52.7 | 49.9 | 45.7 | 40.5 | 37.2 | 34.6 | 29.5 | 26.3 | 22.4 |
| | | 080 | 152 | 102 | 96 | 88 | 78 | 72 | 67 | 57 | 51 | 43 |
| | | 110 | 331 | 286 | 271 | 249 | 220 | 202 | 188 | 160 | 143 | 121 |
| | | 140 | 760 | 545 | 516 | 474 | 419 | 385 | 358 | 305 | 272 | 230 |
| | | 180 | 1490 | 1160 | 1090 | 1000 | 890 | 810 | 760 | 640 | 570 | 480 |
| | | 250 | 4150 | 2950 | 2800 | 2560 | 2270 | 2080 | 1930 | 1640 | 1450 | 1210 |
| | 270 | 032 | 2.70 | 2.32 | 2.20 | 2.01 | 1.78 | 1.64 | 1.53 | 1.31 | 1.17 | 1.00 |
| | | 040 | 10.2 | 9.51 | 9.01 | 8.26 | 7.31 | 6.71 | 6.28 | 5.38 | 4.81 | 4.10 |
| | | 050 | 12.8 | 12.6 | 12.6 | 12.6 | 12.6 | 12.6 | 12.6 | 10.8 | 9.7 | 8.2 |
| | | 063 | 63.6 | 53.0 | 50.2 | 46.0 | 40.7 | 37.4 | 34.9 | 30.0 | 26.8 | 22.8 |
| | | 080 | 152 | 102 | 97 | 89 | 79 | 72 | 67 | 58 | 52 | 44 |
| | | 110 | 331 | 288 | 273 | 250 | 221 | 203 | 190 | 163 | 145 | 124 |
| | | 140 | 760 | 549 | 520 | 477 | 422 | 387 | 362 | 310 | 276 | 234 |
| | | 180 | 1490 | 1160 | 1100 | 1010 | 890 | 820 | 770 | 660 | 580 | 490 |
| | | 250 | 4150 | 2970 | 2810 | 2580 | 2280 | 2090 | 1960 | 1670 | 1480 | 1240 |

# ●RGIS 스트레이트 축(4정류)

캠 곡선/MS

| 분할수 | 총분할각 (deg) | 사이즈 | 정정격 출력 토크 (N·m) | 동정격 출력 토크(N·m) 입력축 회전 속도(rpm) 10 | 15 | 20 | 30 | 40 | 50 | 75 | 100 | 150 |
|---|---|---|---|---|---|---|---|---|---|---|---|---|
| 48 | 300 | 032 | 2.70 | 2.33 | 2.21 | 2.02 | 1.79 | 1.64 | 1.54 | 1.33 | 1.19 | 1.01 |
| | | 040 | 10.2 | 9.55 | 9.04 | 8.29 | 7.34 | 6.73 | 6.30 | 5.45 | 4.87 | 4.16 |
| | | 050 | 12.8 | 12.6 | 12.6 | 12.6 | 12.6 | 12.6 | 12.6 | 11.0 | 9.8 | 8.4 |
| | | 063 | 63.6 | 53.2 | 50.4 | 46.2 | 40.9 | 37.5 | 35.1 | 30.4 | 27.2 | 23.1 |
| | | 080 | 152 | 103 | 97 | 89 | 79 | 72 | 68 | 59 | 52 | 45 |
| | | 110 | 331 | 289 | 274 | 251 | 222 | 204 | 191 | 165 | 147 | 126 |
| | | 140 | 760 | 551 | 522 | 479 | 424 | 389 | 363 | 314 | 281 | 238 |
| | | 180 | 1490 | 1170 | 1110 | 1010 | 900 | 820 | 770 | 670 | 590 | 500 |
| | | 250 | 4150 | 2980 | 2820 | 2590 | 2290 | 2100 | 1960 | 1700 | 1510 | 1260 |
| | 330 | 032 | 2.70 | 2.34 | 2.21 | 2.03 | 1.80 | 1.65 | 1.54 | 1.35 | 1.20 | 1.03 |
| | | 040 | 10.2 | 9.57 | 9.06 | 8.31 | 7.36 | 6.75 | 6.31 | 5.52 | 4.93 | 4.21 |
| | | 050 | 12.8 | 12.6 | 12.6 | 12.6 | 12.6 | 12.6 | 12.6 | 11.1 | 9.9 | 8.4 |
| | | 063 | 63.6 | 53.4 | 50.5 | 46.4 | 41.0 | 37.6 | 35.2 | 30.8 | 27.5 | 23.4 |
| | | 080 | 152 | 103 | 98 | 90 | 79 | 73 | 68 | 59 | 53 | 45 |
| | | 110 | 331 | 290 | 275 | 252 | 223 | 205 | 191 | 167 | 149 | 127 |
| | | 140 | 760 | 553 | 524 | 480 | 425 | 390 | 365 | 318 | 284 | 241 |
| | | 180 | 1490 | 1170 | 1110 | 1020 | 900 | 830 | 770 | 670 | 600 | 510 |
| | | 250 | 4150 | 2990 | 2830 | 2600 | 2300 | 2110 | 1970 | 1720 | 1530 | 1290 |

# 출력 토크표



## ●RGIS 플랜지 축(1정류)

캠 곡선/MS

| 분할수 | 총분할각 (deg) | 사이즈 | 정정격 출력 토크 (N·m) | 동정격 출력 토크(N·m) 입력축 회전 속도(rpm) 30 | 60 | 90 | 120 | 150 | 200 | 300 | 400 | 600 |
|---|---|---|---|---|---|---|---|---|---|---|---|---|
| 2 | 150 | 025 | 1.09 | 0.56 | 0.49 | 0.42 | 0.38 | 0.34 | 0.30 | 0.25 | | |
| | | 032 | 1.99 | 1.02 | 0.90 | 0.77 | 0.68 | 0.62 | 0.55 | | | |
| | 180 | 025 | 1.09 | 0.63 | 0.56 | 0.48 | 0.43 | 0.39 | 0.35 | 0.29 | 0.25 | |
| | | 032 | 2.69 | 1.56 | 1.39 | 1.19 | 1.06 | 0.97 | 0.86 | 0.73 | | |
| | 210 | 025 | 1.09 | 0.69 | 0.62 | 0.53 | 0.47 | 0.43 | 0.38 | 0.32 | 0.28 | |
| | | 032 | 2.69 | 1.70 | 1.53 | 1.30 | 1.16 | 1.07 | 0.95 | 0.80 | 0.71 | |
| | 240 | 025 | 1.09 | 0.73 | 0.66 | 0.57 | 0.51 | 0.46 | 0.41 | 0.35 | 0.31 | |
| | | 032 | 2.69 | 1.81 | 1.64 | 1.40 | 1.25 | 1.15 | 1.02 | 0.87 | 0.77 | |
| | 270 | 025 | 1.09 | 0.76 | 0.70 | 0.60 | 0.53 | 0.49 | 0.44 | 0.37 | 0.33 | |
| | | 032 | 2.69 | 1.89 | 1.74 | 1.48 | 1.33 | 1.21 | 1.08 | 0.92 | 0.82 | |
| | | 040 | 10.9 | 6.64 | 6.44 | 6.19 | 6.02 | 5.88 | 5.68 | 4.73 | 4.02 | 2.86 |
| | | 050 | 19.9 | 12.3 | 12.0 | 11.5 | 11.2 | 10.9 | 10.6 | 10.0 | 9.1 | 6.9 |
| | | 063 | 85.1 | 44.2 | 40.6 | 34.6 | 30.9 | 28.2 | 25.0 | 20.9 | 18.0 | 13.4 |
| | | 080 | 164 | 100 | 97 | 89 | 79 | 73 | 64 | 54 | 46 | 35 |
| | | 110 | 359 | 220 | 211 | 180 | 160 | 146 | 129 | 105 | 87 | |
| | | 140 | 950 | 443 | 407 | 346 | 307 | 279 | 244 | 192 | 149 | |
| | | 180 | 2860 | 1110 | 1020 | 860 | 760 | 690 | 590 | 450 | | |
| | | 250 | 5840 | 2620 | 2390 | 2020 | 1760 | 1570 | 1290 | | | |
| | 300 | 025 | 2.13 | 1.19 | 1.10 | 0.94 | 0.84 | 0.77 | 0.68 | 0.57 | 0.50 | |
| | | 032 | 4.77 | 2.69 | 2.49 | 2.13 | 1.90 | 1.74 | 1.55 | 1.31 | 1.15 | |
| | | 040 | 30.6 | 16.1 | 14.9 | 12.7 | 11.4 | 10.4 | 9.2 | 7.8 | 6.8 | 5.3 |
| | | 050 | 50.1 | 28.1 | 26.1 | 22.2 | 19.9 | 18.2 | 16.2 | 13.6 | 11.9 | 9.5 |
| | | 063 | 85.1 | 47.0 | 43.6 | 37.2 | 33.2 | 30.4 | 27.0 | 22.7 | 19.7 | 15.2 |
| | | 080 | 242 | 140 | 130 | 111 | 99 | 90 | 81 | 68 | 59 | 46 |
| | | 110 | 591 | 286 | 265 | 226 | 201 | 184 | 163 | 135 | 114 | 81 |
| | | 140 | 1160 | 598 | 554 | 472 | 420 | 383 | 338 | 275 | 227 | |
| | | 180 | 3030 | 1430 | 1330 | 1130 | 1000 | 910 | 800 | 630 | | |
| | | 250 | 10400 | 3250 | 3010 | 2540 | 2240 | 2010 | 1700 | | | |
| | 330 | 025 | 2.13 | 1.25 | 1.17 | 1.00 | 0.89 | 0.82 | 0.73 | 0.61 | 0.54 | |
| | | 032 | 4.77 | 2.83 | 2.65 | 2.26 | 2.02 | 1.85 | 1.65 | 1.40 | 1.24 | |
| | | 040 | 30.6 | 17.0 | 15.9 | 13.5 | 12.1 | 11.1 | 9.9 | 8.3 | 7.3 | 5.8 |
| | | 050 | 50.1 | 29.6 | 27.7 | 23.6 | 21.1 | 19.3 | 17.2 | 14.6 | 12.8 | 10.4 |
| | | 063 | 119 | 56.6 | 52.9 | 45.1 | 40.3 | 36.9 | 32.9 | 27.7 | 24.3 | 19.4 |
| | | 080 | 242 | 148 | 138 | 118 | 105 | 96 | 86 | 72 | 64 | 51 |
| | | 110 | 591 | 301 | 281 | 240 | 214 | 196 | 174 | 145 | 124 | 92 |
| | | 140 | 1160 | 631 | 590 | 503 | 448 | 409 | 362 | 298 | 250 | |
| | | 180 | 3030 | 1510 | 1410 | 1200 | 1070 | 970 | 850 | 690 | 550 | |
| | | 250 | 10400 | 3430 | 3200 | 2710 | 2400 | 2160 | 1850 | 1370 | | |
| 3 | 120 | 025 | 1.09 | 0.62 | 0.55 | 0.47 | 0.42 | 0.38 | 0.34 | 0.28 | 0.24 | |
| | | 032 | 2.69 | 1.54 | 1.37 | 1.16 | 1.04 | 0.95 | 0.84 | 0.70 | | |
| | 150 | 025 | 1.09 | 0.71 | 0.63 | 0.54 | 0.48 | 0.44 | 0.39 | 0.33 | 0.29 | |
| | | 032 | 2.69 | 1.75 | 1.56 | 1.33 | 1.19 | 1.09 | 0.97 | 0.82 | 0.71 | |
| | 180 | 025 | 1.09 | 0.76 | 0.69 | 0.59 | 0.52 | 0.48 | 0.43 | 0.36 | 0.32 | |
| | | 032 | 2.69 | 1.89 | 1.71 | 1.46 | 1.30 | 1.19 | 1.06 | 0.90 | 0.79 | |
| | | 040 | 10.9 | 6.64 | 6.32 | 6.07 | 5.89 | 5.74 | 5.53 | 4.52 | 3.74 | 2.32 |
| | | 050 | 19.9 | 12.3 | 11.7 | 11.3 | 11.0 | 10.7 | 10.3 | 9.7 | 8.6 | 6.1 |
| | | 063 | 85.1 | 44.1 | 39.8 | 33.9 | 30.2 | 27.6 | 24.4 | 20.1 | 16.9 | 11.5 |
| | | 080 | 164 | 100 | 96 | 87 | 78 | 71 | 63 | 52 | 44 | 30 |
| | | 110 | 359 | 220 | 207 | 176 | 157 | 142 | 125 | 99 | 78 | |
| | | 140 | 950 | 443 | 399 | 338 | 300 | 271 | 233 | 175 | 123 | |
| | | 180 | 2860 | 1110 | 1000 | 840 | 740 | 660 | 560 | 390 | | |
| | | 250 | 5840 | 2620 | 2340 | 1960 | 1690 | 1470 | 1160 | | | |

# ●RGIS 플랜지 축(1정류)

캠 곡선/MS

| 분할수 | 총분할각 (deg) | 사이즈 | 정정격 출력 토크 (N·m) | 동정격 출력 토크(N·m) 입력축 회전 속도(rpm) 30 | 60 | 90 | 120 | 150 | 200 | 300 | 400 | 600 |
|---|---|---|---|---|---|---|---|---|---|---|---|---|
| 3 | 210 | 025 | 2.13 | 1.22 | 1.12 | 0.95 | 0.85 | 0.78 | 0.69 | 0.58 | 0.50 | |
| | | 032 | 4.77 | 2.76 | 2.53 | 2.16 | 1.93 | 1.76 | 1.57 | 1.32 | 1.16 | |
| | | 040 | 10.9 | 7.27 | 7.02 | 6.76 | 6.56 | 6.41 | 6.19 | 5.15 | 4.38 | 3.10 |
| | | 050 | 50.1 | 28.9 | 26.4 | 22.5 | 20.1 | 18.4 | 16.4 | 13.7 | 11.9 | 9.2 |
| | | 063 | 85.1 | 48.3 | 44.2 | 37.7 | 33.6 | 30.7 | 27.3 | 22.8 | 19.6 | 14.6 |
| | | 080 | 242 | 144 | 132 | 112 | 100 | 92 | 81 | 68 | 59 | 45 |
| | | 110 | 591 | 293 | 268 | 228 | 203 | 186 | 164 | 134 | 112 | 72 |
| | | 140 | 1160 | 615 | 562 | 478 | 425 | 387 | 339 | 271 | 217 | |
| | | 180 | 2860 | 1220 | 1110 | 940 | 830 | 750 | 650 | 490 | | |
| | | 250 | 5840 | 2860 | 2610 | 2190 | 1920 | 1700 | 1400 | | | |
| | 240 | 025 | 2.13 | 1.31 | 1.22 | 1.04 | 0.93 | 0.85 | 0.75 | 0.63 | 0.55 | |
| | | 032 | 4.77 | 2.97 | 2.75 | 2.34 | 2.09 | 1.92 | 1.71 | 1.44 | 1.27 | |
| | | 040 | 30.6 | 17.7 | 16.4 | 14.0 | 12.5 | 11.4 | 10.2 | 8.6 | 7.5 | 5.9 |
| | | 050 | 50.1 | 30.9 | 28.6 | 24.4 | 21.8 | 20.0 | 17.8 | 15.0 | 13.1 | 10.5 |
| | | 063 | 85.1 | 51.8 | 48.0 | 40.9 | 36.5 | 33.4 | 29.7 | 25.0 | 21.7 | 16.9 |
| | | 080 | 242 | 154 | 143 | 122 | 109 | 100 | 89 | 75 | 65 | 51 |
| | | 110 | 591 | 314 | 291 | 248 | 221 | 202 | 179 | 148 | 126 | 90 |
| | | 140 | 1160 | 660 | 611 | 520 | 463 | 422 | 372 | 304 | 252 | |
| | | 180 | 3030 | 1580 | 1460 | 1240 | 1100 | 1000 | 880 | 690 | 540 | |
| | | 250 | 10400 | 3580 | 3300 | 2790 | 2460 | 2210 | 1880 | 1340 | | |
| | 270 | 025 | 2.13 | 1.39 | 1.30 | 1.11 | 0.99 | 0.91 | 0.81 | 0.68 | 0.60 | |
| | | 032 | 7.41 | 4.87 | 4.56 | 3.89 | 3.48 | 3.19 | 2.84 | 2.42 | 2.14 | |
| | | 040 | 41.6 | 26.1 | 24.4 | 20.8 | 18.6 | 17.0 | 15.2 | 12.9 | 11.4 | 9.3 |
| | | 050 | 50.1 | 32.6 | 30.5 | 26.0 | 23.2 | 21.3 | 19.0 | 16.0 | 14.1 | 11.5 |
| | | 063 | 85.1 | 54.6 | 51.1 | 43.6 | 39.0 | 35.7 | 31.8 | 26.8 | 23.5 | 18.8 |
| | | 080 | 242 | 163 | 152 | 130 | 116 | 106 | 95 | 80 | 70 | 57 |
| | | 110 | 591 | 332 | 310 | 264 | 236 | 216 | 192 | 160 | 138 | 104 |
| | | 140 | 1160 | 697 | 652 | 556 | 495 | 452 | 400 | 331 | 280 | 195 |
| | | 180 | 3030 | 1670 | 1560 | 1330 | 1180 | 1080 | 950 | 770 | 620 | |
| | | 250 | 10400 | 3770 | 3520 | 2990 | 2640 | 2390 | 2060 | 1540 | | |
| | 300 | 025 | 2.89 | 1.97 | 1.86 | 1.59 | 1.42 | 1.30 | 1.16 | 0.98 | 0.87 | |
| | | 032 | 7.41 | 5.09 | 4.81 | 4.11 | 3.67 | 3.36 | 3.00 | 2.55 | 2.27 | |
| | | 040 | 41.6 | 27.2 | 25.7 | 22.0 | 19.6 | 18.0 | 16.0 | 13.6 | 12.0 | 10.0 |
| | | 050 | 67.0 | 45.2 | 42.7 | 36.4 | 32.5 | 29.8 | 26.6 | 22.6 | 20.0 | 16.6 |
| | | 063 | 119 | 65.0 | 61.4 | 52.4 | 46.8 | 42.9 | 38.2 | 32.4 | 28.5 | 23.3 |
| | | 080 | 262 | 207 | 204 | 174 | 156 | 142 | 127 | 108 | 95 | 79 |
| | | 110 | 738 | 451 | 426 | 364 | 325 | 297 | 264 | 223 | 195 | 154 |
| | | 140 | 1640 | 907 | 857 | 731 | 652 | 596 | 529 | 443 | 382 | 289 |
| | | 180 | 3030 | 1740 | 1650 | 1400 | 1250 | 1140 | 1010 | 820 | 690 | |
| | | 250 | 10400 | 3930 | 3710 | 3150 | 2790 | 2530 | 2200 | 1710 | 1280 | |
| | 330 | 025 | 2.89 | 2.04 | 1.93 | 1.66 | 1.48 | 1.36 | 1.21 | 1.03 | 0.91 | |
| | | 032 | 7.41 | 5.27 | 4.99 | 4.29 | 3.83 | 3.51 | 3.14 | 2.67 | 2.38 | |
| | | 040 | 41.6 | 28.2 | 26.7 | 22.9 | 20.5 | 18.7 | 16.7 | 14.2 | 12.6 | 10.5 |
| | | 050 | 67.0 | 46.7 | 44.2 | 38.0 | 33.9 | 31.1 | 27.8 | 23.6 | 20.9 | 17.5 |
| | | 063 | 129 | 106 | 106 | 97 | 87 | 80 | 71 | 60 | 54 | 45 |
| | | 080 | 262 | 214 | 211 | 182 | 162 | 149 | 133 | 113 | 100 | 83 |
| | | 110 | 738 | 467 | 442 | 379 | 339 | 310 | 276 | 233 | 205 | 165 |
| | | 140 | 1640 | 939 | 888 | 763 | 681 | 623 | 554 | 465 | 405 | 315 |
| | | 180 | 3030 | 1800 | 1710 | 1460 | 1310 | 1190 | 1060 | 870 | 740 | 520 |
| | | 250 | 10400 | 4070 | 3840 | 3290 | 2920 | 2650 | 2320 | 1840 | 1440 | |

# 출력 토크표



## ●RGIS 플랜지 축(1정류)

캠 곡선/MS

| 분할수 | 총분할각 (deg) | 사이즈 | 정정격 출력 토크 (N·m) | 동정격 출력 토크(N·m) 입력축 회전 속도(rpm) 30 | 60 | 90 | 120 | 150 | 200 | 300 | 400 | 600 |
|---|---|---|---|---|---|---|---|---|---|---|---|---|
| 4 | 90 | 032 | 1.39 | 0.78 | 0.69 | 0.59 | 0.53 | 0.48 | 0.42 | 0.34 | | |
| | 120 | 025 | 1.09 | 0.72 | 0.64 | 0.55 | 0.49 | 0.45 | 0.40 | 0.33 | 0.29 | |
| | | 032 | 1.39 | 0.92 | 0.82 | 0.70 | 0.62 | 0.57 | 0.51 | 0.42 | 0.36 | |
| | 150 | 025 | 1.49 | 0.83 | 0.75 | 0.63 | 0.57 | 0.52 | 0.45 | 0.37 | 0.31 | |
| | | 032 | 2.70 | 1.52 | 1.37 | 1.17 | 1.04 | 0.95 | 0.84 | 0.69 | 0.58 | |
| | | 040 | 10.2 | 6.66 | 5.98 | 5.08 | 4.52 | 4.10 | 3.58 | 2.83 | 2.20 | 0.95 |
| | | 050 | 12.8 | 8.90 | 8.44 | 8.11 | 7.87 | 7.66 | 7.36 | 5.99 | 4.90 | 2.89 |
| | | 063 | 63.6 | 35.4 | 31.8 | 27.0 | 24.1 | 21.9 | 19.3 | 15.7 | 12.9 | 7.8 |
| | | 080 | 108 | 59.7 | 53.6 | 45.6 | 40.5 | 36.8 | 32.2 | 25.6 | 20.3 | 9.8 |
| | | 110 | 331 | 193 | 173 | 147 | 130 | 118 | 103 | 79 | 59 | 18 |
| | | 140 | 760 | 362 | 324 | 275 | 242 | 218 | 185 | 132 | 82 | |
| | | 180 | 1490 | 768 | 686 | 577 | 503 | 445 | 362 | 211 | | |
| | | 250 | 4150 | 1990 | 1770 | 1460 | 1250 | 1060 | 780 | | | |
| | 180 | 025 | 1.49 | 0.92 | 0.84 | 0.71 | 0.64 | 0.58 | 0.52 | 0.43 | 0.37 | |
| | | 032 | 2.70 | 1.68 | 1.54 | 1.31 | 1.17 | 1.07 | 0.95 | 0.79 | 0.68 | |
| | | 040 | 10.9 | 7.79 | 7.52 | 7.23 | 7.03 | 6.87 | 6.64 | 5.53 | 4.71 | 3.37 |
| | | 050 | 19.9 | 14.4 | 13.9 | 13.4 | 13.0 | 12.7 | 12.3 | 11.7 | 10.6 | 8.1 |
| | | 063 | 63.6 | 38.9 | 35.6 | 30.3 | 27.0 | 24.7 | 21.9 | 18.1 | 15.4 | 10.9 |
| | | 080 | 152 | 75.0 | 68.5 | 58.4 | 52.0 | 47.5 | 41.9 | 34.5 | 28.9 | 19.3 |
| | | 110 | 359 | 258 | 246 | 210 | 187 | 170 | 150 | 122 | 101 | 63 |
| | | 140 | 950 | 522 | 476 | 405 | 359 | 326 | 285 | 225 | 174 | |
| | | 180 | 2100 | 1060 | 960 | 820 | 720 | 650 | 550 | 400 | 260 | |
| | | 250 | 4150 | 2190 | 1990 | 1670 | 1450 | 1270 | 1020 | 530 | | |
| | 210 | 025 | 2.13 | 1.41 | 1.31 | 1.12 | 1.00 | 0.91 | 0.81 | 0.68 | 0.60 | |
| | | 032 | 4.77 | 3.18 | 2.95 | 2.52 | 2.25 | 2.06 | 1.84 | 1.55 | 1.37 | |
| | | 040 | 17.9 | 13.9 | 13.4 | 13.1 | 12.8 | 12.3 | 10.9 | 9.2 | 8.0 | 6.4 |
| | | 050 | 19.9 | 15.4 | 15.1 | 14.5 | 14.2 | 13.8 | 13.4 | 12.8 | 11.7 | 9.3 |
| | | 063 | 63.6 | 41.7 | 38.6 | 33.0 | 29.4 | 26.9 | 23.9 | 20.0 | 17.3 | 13.1 |
| | | 080 | 164 | 126 | 124 | 113 | 101 | 92 | 82 | 69 | 60 | 47 |
| | | 110 | 359 | 276 | 268 | 228 | 203 | 186 | 164 | 136 | 116 | 82 |
| | | 140 | 950 | 560 | 518 | 441 | 393 | 358 | 315 | 255 | 208 | 123 |
| | | 180 | 2100 | 1130 | 1050 | 890 | 790 | 720 | 620 | 480 | 350 | |
| | | 250 | 4150 | 2350 | 2160 | 1830 | 1600 | 1430 | 1190 | 770 | | |
| | 240 | 025 | 2.13 | 1.49 | 1.40 | 1.19 | 1.06 | 0.97 | 0.87 | 0.73 | 0.65 | |
| | | 032 | 4.77 | 3.35 | 3.15 | 2.69 | 2.40 | 2.20 | 1.96 | 1.66 | 1.47 | |
| | | 040 | 17.9 | 14.6 | 14.5 | 14.0 | 13.6 | 13.1 | 11.6 | 9.9 | 8.7 | 7.0 |
| | | 050 | 19.9 | 16.2 | 16.1 | 15.5 | 15.1 | 14.7 | 14.3 | 13.7 | 12.6 | 10.2 |
| | | 063 | 63.6 | 43.9 | 41.1 | 35.1 | 31.3 | 28.7 | 25.5 | 21.5 | 18.7 | 14.7 |
| | | 080 | 164 | 133 | 132 | 120 | 107 | 98 | 88 | 74 | 65 | 52 |
| | | 110 | 359 | 291 | 285 | 243 | 217 | 198 | 176 | 147 | 127 | 95 |
| | | 140 | 950 | 589 | 552 | 471 | 419 | 383 | 338 | 278 | 234 | 158 |
| | | 180 | 2100 | 1190 | 1120 | 950 | 840 | 770 | 670 | 530 | 420 | 200 |
| | | 250 | 5840 | 3450 | 3230 | 2740 | 2420 | 2190 | 1880 | 1410 | 970 | |
| | 270 | 025 | 2.13 | 1.55 | 1.47 | 1.25 | 1.12 | 1.03 | 0.92 | 0.78 | 0.69 | |
| | | 032 | 4.77 | 3.49 | 3.30 | 2.82 | 2.52 | 2.31 | 2.06 | 1.75 | 1.55 | |
| | | 040 | 17.9 | 15.1 | 15.1 | 14.6 | 14.2 | 13.7 | 12.2 | 10.4 | 9.2 | 7.5 |
| | | 050 | 19.9 | 16.8 | 16.8 | 16.2 | 15.8 | 15.5 | 15.0 | 14.4 | 13.3 | 11.0 |
| | | 063 | 63.6 | 45.5 | 43.1 | 36.8 | 32.9 | 30.1 | 26.8 | 22.7 | 19.9 | 16.0 |
| | | 080 | 164 | 138 | 138 | 126 | 113 | 103 | 92 | 78 | 69 | 56 |
| | | 110 | 591 | 367 | 348 | 297 | 265 | 243 | 216 | 182 | 158 | 124 |
| | | 140 | 1160 | 775 | 733 | 626 | 558 | 510 | 453 | 378 | 326 | 243 |
| | | 180 | 2860 | 1530 | 1450 | 1240 | 1100 | 1000 | 890 | 720 | 600 | 380 |
| | | 250 | 5840 | 3580 | 3380 | 2880 | 2550 | 2310 | 2010 | 1560 | 1170 | |

# ●RGIS 플랜지 축(1정류)

캠 곡선/MS

| 분할수 | 총분할각 (deg) | 사이즈 | 정정격 출력 토크 (N·m) | 동정격 출력 토크(N·m) 입력축 회전 속도(rpm) 30 | 60 | 90 | 120 | 150 | 200 | 300 | 400 | 600 |
|---|---|---|---|---|---|---|---|---|---|---|---|---|
| 4 | 300 | 025 | 2.13 | 1.60 | 1.51 | 1.31 | 1.17 | 1.07 | 0.95 | 0.81 | 0.72 | |
| | | 032 | 4.77 | 3.59 | 3.40 | 2.94 | 2.62 | 2.40 | 2.15 | 1.83 | 1.62 | |
| | | 040 | 30.6 | 21.3 | 20.2 | 17.4 | 15.6 | 14.3 | 12.7 | 10.8 | 9.6 | 7.9 |
| | | 050 | 50.1 | 37.1 | 35.1 | 30.3 | 27.1 | 24.8 | 22.1 | 18.8 | 16.7 | 13.9 |
| | | 063 | 85.1 | 62.3 | 59.0 | 50.9 | 45.5 | 41.7 | 37.2 | 31.5 | 27.9 | 23.0 |
| | | 080 | 164 | 142 | 142 | 131 | 117 | 107 | 96 | 81 | 72 | 59 |
| | | 110 | 591 | 378 | 358 | 309 | 276 | 252 | 225 | 190 | 166 | 133 |
| | | 140 | 1160 | 798 | 755 | 651 | 581 | 532 | 473 | 396 | 344 | 266 |
| | | 180 | 2860 | 1580 | 1490 | 1290 | 1150 | 1050 | 930 | 760 | 650 | 450 |
| | | 250 | 5840 | 3680 | 3480 | 2990 | 2660 | 2420 | 2110 | 1680 | 1320 | |
| | 330 | 025 | 2.13 | 1.64 | 1.55 | 1.35 | 1.21 | 1.10 | 0.99 | 0.84 | 0.74 | |
| | | 032 | 4.77 | 3.68 | 3.48 | 3.03 | 2.71 | 2.48 | 2.22 | 1.89 | 1.68 | |
| | | 040 | 30.6 | 21.8 | 20.7 | 18.0 | 16.1 | 14.7 | 13.1 | 11.2 | 9.9 | 8.3 |
| | | 050 | 50.1 | 37.9 | 35.9 | 31.2 | 27.9 | 25.6 | 22.8 | 19.4 | 17.2 | 14.4 |
| | | 063 | 85.1 | 63.8 | 60.4 | 52.5 | 46.9 | 43.0 | 38.4 | 32.6 | 28.9 | 24.0 |
| | | 080 | 164 | 145 | 145 | 135 | 121 | 111 | 99 | 84 | 75 | 62 |
| | | 110 | 591 | 386 | 366 | 318 | 284 | 260 | 232 | 196 | 173 | 140 |
| | | 140 | 1160 | 816 | 773 | 672 | 600 | 549 | 489 | 411 | 359 | 284 |
| | | 180 | 2860 | 1620 | 1530 | 1330 | 1180 | 1080 | 960 | 800 | 680 | 500 |
| | | 250 | 5840 | 3760 | 3560 | 3090 | 2750 | 2500 | 2200 | 1770 | 1430 | 800 |
| 5 | 120 | 040 | 7.19 | 4.92 | 4.36 | 3.70 | 3.27 | 2.95 | 2.53 | 1.88 | 1.27 | |
| | | 050 | 13.1 | 8.31 | 7.38 | 6.27 | 5.55 | 5.02 | 4.35 | 3.32 | 2.40 | |
| | | 063 | 16.4 | 11.2 | 10.5 | 10.0 | 9.7 | 9.3 | 8.8 | 6.6 | 4.6 | |
| | | 080 | 80.0 | 45.0 | 39.9 | 33.9 | 30.0 | 27.1 | 23.4 | 17.6 | 12.4 | |
| | | 110 | 200 | 94.1 | 83.3 | 70.3 | 61.6 | 54.9 | 45.7 | 29.6 | 13.1 | |
| | | 140 | 420 | 245 | 217 | 182 | 159 | 140 | 115 | 67 | 16 | |
| | | 180 | 976 | 464 | 407 | 337 | 285 | 241 | 172 | | | |
| | | 250 | 2870 | 1330 | 1150 | 930 | 750 | 590 | 320 | | | |
| | 150 | 032 | 1.89 | 1.20 | 1.09 | 0.93 | 0.83 | 0.75 | 0.67 | 0.55 | 0.46 | |
| | | 040 | 7.19 | 5.45 | 4.94 | 4.20 | 3.73 | 3.39 | 2.97 | 2.35 | 1.84 | 0.83 |
| | | 050 | 12.8 | 9.86 | 9.45 | 9.09 | 8.83 | 8.61 | 8.31 | 6.87 | 5.77 | 3.88 |
| | | 063 | 25.3 | 18.5 | 17.7 | 17.1 | 16.5 | 16.1 | 15.5 | 14.4 | 12.6 | 8.2 |
| | | 080 | 108 | 67.0 | 60.8 | 51.8 | 46.1 | 42.0 | 37.0 | 30.1 | 24.7 | 15.0 |
| | | 110 | 225 | 165 | 158 | 144 | 128 | 116 | 102 | 80 | 63 | 28 |
| | | 140 | 462 | 335 | 317 | 269 | 237 | 214 | 184 | 137 | 93 | |
| | | 180 | 976 | 523 | 471 | 396 | 344 | 302 | 242 | | | |
| | | 250 | 2870 | 1490 | 1340 | 1110 | 940 | 800 | 580 | | | |
| | 180 | 032 | 2.70 | 1.86 | 1.71 | 1.46 | 1.31 | 1.19 | 1.06 | 0.89 | 0.78 | |
| | | 040 | 10.2 | 7.92 | 7.31 | 6.23 | 5.55 | 5.07 | 4.48 | 3.70 | 3.12 | 2.15 |
| | | 050 | 12.8 | 10.5 | 10.3 | 9.9 | 9.6 | 9.4 | 9.1 | 7.6 | 6.6 | 4.9 |
| | | 063 | 25.3 | 20.0 | 19.5 | 18.7 | 18.2 | 17.8 | 17.2 | 16.2 | 14.5 | 10.7 |
| | | 080 | 108 | 72.4 | 66.8 | 56.9 | 50.8 | 46.4 | 41.1 | 34.0 | 28.9 | 20.4 |
| | | 110 | 225 | 178 | 174 | 158 | 141 | 129 | 113 | 92 | 76 | 47 |
| | | 140 | 462 | 362 | 349 | 296 | 263 | 239 | 208 | 164 | 126 | 51 |
| | | 180 | 1220 | 739 | 680 | 575 | 507 | 456 | 388 | 276 | 169 | |
| | | 250 | 3910 | 1990 | 1820 | 1530 | 1340 | 1180 | 960 | 550 | | |
| | 210 | 032 | 2.70 | 1.96 | 1.84 | 1.57 | 1.40 | 1.28 | 1.14 | 0.96 | 0.85 | |
| | | 040 | 14.8 | 8.30 | 7.77 | 6.62 | 5.91 | 5.40 | 4.79 | 4.00 | 3.44 | 2.55 |
| | | 050 | 12.8 | 11.0 | 10.9 | 10.5 | 10.2 | 9.9 | 9.6 | 8.1 | 7.1 | 5.5 |
| | | 063 | 63.6 | 45.2 | 42.3 | 36.1 | 32.2 | 29.4 | 26.2 | 22.0 | 19.2 | 15.1 |
| | | 080 | 152 | 87.1 | 81.5 | 69.5 | 62.0 | 56.7 | 50.4 | 42.2 | 36.6 | 28.0 |
| | | 110 | 331 | 246 | 230 | 196 | 175 | 160 | 141 | 117 | 100 | 72 |
| | | 140 | 462 | 382 | 373 | 318 | 283 | 257 | 226 | 183 | 149 | 85 |
| | | 180 | 1490 | 986 | 922 | 783 | 695 | 630 | 548 | 427 | 323 | 111 |
| | | 250 | 4150 | 2540 | 2370 | 2000 | 1760 | 1580 | 1340 | 940 | 550 | |

# 출력 토크표



## ●RGIS 플랜지 축(1정류)

캠 곡선/MS

| 분할수 | 총분할각 (deg) | 사이즈 | 정정격 출력 토크 (N·m) | 동정격 출력 토크(N·m) 입력축 회전 속도(rpm) 30 | 60 | 90 | 120 | 150 | 200 | 300 | 400 | 600 |
|---|---|---|---|---|---|---|---|---|---|---|---|---|
| 5 | 240 | 025 | 1.49 | 1.12 | 1.06 | 0.90 | 0.81 | 0.74 | 0.66 | 0.56 | 0.49 | |
| | | 032 | 2.70 | 2.04 | 1.93 | 1.65 | 1.47 | 1.35 | 1.20 | 1.02 | 0.90 | |
| | | 040 | 10.9 | 9.39 | 9.39 | 9.05 | 8.81 | 8.63 | 8.38 | 7.12 | 6.26 | 5.04 |
| | | 050 | 37.9 | 26.6 | 25.1 | 21.5 | 19.2 | 17.6 | 15.7 | 13.3 | 11.7 | 9.6 |
| | | 063 | 63.6 | 46.9 | 44.4 | 37.9 | 33.8 | 31.0 | 27.6 | 23.3 | 20.5 | 16.4 |
| | | 080 | 152 | 90.4 | 85.6 | 73.1 | 65.2 | 59.7 | 53.1 | 44.7 | 39.1 | 30.9 |
| | | 110 | 331 | 255 | 241 | 206 | 184 | 168 | 149 | 125 | 108 | 82 |
| | | 140 | 760 | 483 | 457 | 390 | 348 | 317 | 281 | 231 | 195 | 133 |
| | | 180 | 1490 | 1020 | 970 | 830 | 730 | 670 | 590 | 470 | 370 | 190 |
| | | 250 | 4150 | 2630 | 2490 | 2110 | 1870 | 1690 | 1450 | 1080 | 750 | |
| | 270 | 025 | 1.49 | 1.15 | 1.09 | 0.94 | 0.84 | 0.77 | 0.69 | 0.58 | 0.51 | |
| | | 032 | 3.66 | 2.84 | 2.69 | 2.32 | 2.08 | 1.90 | 1.70 | 1.44 | 1.28 | |
| | | 040 | 10.9 | 9.65 | 9.65 | 9.41 | 9.16 | 8.97 | 8.72 | 7.42 | 6.55 | 5.36 |
| | | 050 | 37.9 | 27.3 | 25.8 | 22.3 | 19.9 | 18.2 | 16.3 | 13.8 | 12.2 | 10.1 |
| | | 063 | 63.6 | 48.2 | 45.6 | 39.4 | 35.2 | 32.2 | 28.7 | 24.3 | 21.4 | 17.5 |
| | | 080 | 152 | 92.9 | 87.9 | 75.9 | 67.8 | 62.1 | 55.3 | 46.7 | 41.1 | 33.1 |
| | | 110 | 359 | 319 | 315 | 272 | 243 | 222 | 198 | 167 | 146 | 116 |
| | | 140 | 760 | 497 | 470 | 406 | 362 | 331 | 293 | 244 | 208 | 152 |
| | | 180 | 1490 | 1050 | 1000 | 860 | 760 | 700 | 610 | 500 | 410 | 250 |
| | | 250 | 4150 | 2710 | 2560 | 2200 | 1950 | 1760 | 1530 | 1190 | 890 | 260 |
| | 300 | 025 | 1.49 | 1.18 | 1.11 | 0.97 | 0.87 | 0.79 | 0.71 | 0.60 | 0.53 | |
| | | 032 | 3.66 | 2.90 | 2.75 | 2.40 | 2.14 | 1.96 | 1.75 | 1.49 | 1.32 | |
| | | 040 | 10.9 | 9.85 | 9.85 | 9.70 | 9.44 | 9.25 | 9.00 | 7.67 | 6.79 | 5.60 |
| | | 050 | 37.9 | 27.8 | 26.3 | 23.0 | 20.5 | 18.8 | 16.8 | 14.3 | 12.6 | 10.5 |
| | | 063 | 63.6 | 49.1 | 46.5 | 40.6 | 36.2 | 33.2 | 29.6 | 25.1 | 22.2 | 18.3 |
| | | 080 | 152 | 94.8 | 89.8 | 78.3 | 69.9 | 64.0 | 57.1 | 48.3 | 42.6 | 34.8 |
| | | 110 | 359 | 326 | 322 | 280 | 250 | 229 | 204 | 173 | 152 | 123 |
| | | 140 | 760 | 508 | 480 | 418 | 373 | 341 | 303 | 254 | 219 | 166 |
| | | 180 | 1490 | 1080 | 1020 | 890 | 790 | 720 | 640 | 520 | 440 | 290 |
| | | 250 | 4150 | 2760 | 2610 | 2270 | 2010 | 1830 | 1600 | 1270 | 990 | 450 |
| | 330 | 025 | 1.49 | 1.20 | 1.13 | 1.00 | 0.89 | 0.81 | 0.73 | 0.62 | 0.55 | |
| | | 032 | 3.66 | 2.95 | 2.79 | 2.46 | 2.20 | 2.01 | 1.80 | 1.53 | 1.36 | |
| | | 040 | 10.9 | 10.0 | 10.0 | 9.9 | 9.7 | 9.5 | 9.2 | 7.9 | 7.0 | 5.8 |
| | | 050 | 37.9 | 28.3 | 26.7 | 23.5 | 21.0 | 19.3 | 17.2 | 14.6 | 13.0 | 10.9 |
| | | 063 | 63.6 | 49.9 | 47.3 | 41.6 | 37.1 | 34.0 | 30.4 | 25.8 | 22.8 | 19.0 |
| | | 080 | 152 | 96.4 | 91.2 | 80.2 | 71.6 | 65.6 | 58.5 | 49.6 | 43.9 | 36.2 |
| | | 110 | 359 | 331 | 327 | 287 | 257 | 235 | 210 | 178 | 157 | 128 |
| | | 140 | 760 | 516 | 488 | 429 | 383 | 350 | 312 | 262 | 228 | 177 |
| | | 180 | 1490 | 1090 | 1030 | 910 | 810 | 740 | 660 | 540 | 460 | 330 |
| | | 250 | 4150 | 2800 | 2650 | 2320 | 2070 | 1880 | 1650 | 1330 | 1070 | 580 |
| 6 | 60 | 025 | 1.09 | 0.60 | 0.53 | 0.45 | 0.40 | 0.37 | 0.32 | 0.26 | 0.21 | |
| | | 032 | 2.69 | 1.49 | 1.32 | 1.13 | 1.00 | 0.91 | 0.80 | 0.66 | | |
| | 90 | 025 | 1.09 | 0.75 | 0.67 | 0.57 | 0.51 | 0.46 | 0.41 | 0.35 | 0.30 | |
| | | 032 | 2.69 | 1.86 | 1.65 | 1.41 | 1.26 | 1.15 | 1.02 | 0.86 | 0.75 | |
| | | 040 | 10.9 | 6.52 | 6.11 | 5.85 | 5.65 | 5.48 | 5.20 | 4.03 | 2.98 | 0.81 |
| | | 050 | 19.9 | 12.1 | 11.3 | 10.9 | 10.5 | 10.2 | 9.8 | 8.8 | 7.4 | 3.8 |
| | | 063 | 85.1 | 43.4 | 38.5 | 32.8 | 29.1 | 26.4 | 23.1 | 18.3 | 14.3 | 6.3 |
| | | 080 | 164 | 98.7 | 92.5 | 84.4 | 75.0 | 68.1 | 59.6 | 47.4 | 37.3 | 17.7 |
| | | 110 | 591 | 263 | 234 | 198 | 175 | 158 | 135 | 100 | 67 | |
| | | 140 | 950 | 436 | 385 | 325 | 284 | 252 | 209 | 131 | | |
| | | 180 | 2860 | 1090 | 960 | 800 | 690 | 610 | 480 | 220 | | |
| | | 250 | 5840 | 2570 | 2240 | 1830 | 1520 | 1240 | 790 | | | |

# ●RGIS 플랜지 축(1정류)

캠 곡선/MS

| 분할수 | 총분할각 (deg) | 사이즈 | 정정격 출력 토크 (N·m) | 동정격 출력 토크(N·m) 입력축 회전 속도(rpm) 30 | 60 | 90 | 120 | 150 | 200 | 300 | 400 | 600 |
|---|---|---|---|---|---|---|---|---|---|---|---|---|
| 6 | 120 | 025 | 2.89 | 1.78 | 1.60 | 1.36 | 1.21 | 1.11 | 0.99 | 0.82 | 0.71 | |
| | | 032 | 7.41 | 4.61 | 4.14 | 3.53 | 3.15 | 2.88 | 2.57 | 2.16 | 1.89 | |
| | | 040 | 41.6 | 24.7 | 22.2 | 18.9 | 16.9 | 15.4 | 13.7 | 11.4 | 9.9 | 7.4 |
| | | 050 | 67.0 | 41.1 | 36.9 | 31.5 | 28.1 | 25.7 | 22.8 | 19.1 | 16.5 | 12.6 |
| | | 063 | 119 | 59.1 | 53.0 | 45.2 | 40.3 | 36.8 | 32.6 | 27.0 | 22.9 | 16.2 |
| | | 080 | 262 | 188 | 176 | 150 | 134 | 122 | 109 | 90 | 78 | 57 |
| | | 110 | 738 | 410 | 368 | 313 | 279 | 254 | 224 | 182 | 149 | 90 |
| | | 140 | 1640 | 822 | 737 | 626 | 556 | 505 | 441 | 347 | 269 | |
| | | 180 | 4270 | 2210 | 1980 | 1680 | 1480 | 1340 | 1150 | 860 | 600 | |
| | | 250 | 10400 | 3570 | 3180 | 2670 | 2320 | 2030 | 1620 | | | |
| | 150 | 025 | 3.76 | 2.56 | 2.35 | 2.00 | 1.79 | 1.64 | 1.46 | 1.23 | 1.08 | |
| | | 032 | 7.41 | 5.09 | 4.66 | 3.98 | 3.55 | 3.25 | 2.90 | 2.46 | 2.17 | |
| | | 040 | 41.6 | 27.2 | 24.9 | 21.3 | 19.0 | 17.4 | 15.5 | 13.0 | 11.4 | 9.1 |
| | | 050 | 67.0 | 45.2 | 41.4 | 35.3 | 31.5 | 28.8 | 25.7 | 21.7 | 19.1 | 15.3 |
| | | 063 | 129 | 102 | 99 | 90 | 81 | 74 | 66 | 56 | 49 | 39 |
| | | 080 | 262 | 207 | 198 | 169 | 151 | 138 | 123 | 103 | 90 | 71 |
| | | 110 | 738 | 451 | 413 | 352 | 314 | 287 | 254 | 211 | 180 | 130 |
| | | 140 | 1640 | 907 | 830 | 707 | 629 | 574 | 506 | 413 | 343 | 218 |
| | | 180 | 4270 | 2440 | 2230 | 1890 | 1680 | 1530 | 1340 | 1070 | 840 | |
| | | 250 | 10400 | 3930 | 3580 | 3030 | 2660 | 2380 | 2010 | 1370 | | |
| | 180 | 025 | 3.76 | 2.73 | 2.54 | 2.17 | 1.94 | 1.78 | 1.59 | 1.35 | 1.19 | |
| | | 032 | 7.41 | 5.42 | 5.05 | 4.31 | 3.85 | 3.53 | 3.15 | 2.67 | 2.37 | |
| | | 040 | 41.6 | 28.9 | 26.9 | 23.0 | 20.5 | 18.8 | 16.8 | 14.2 | 12.5 | 10.2 |
| | | 050 | 67.0 | 47.9 | 44.6 | 38.1 | 34.0 | 31.2 | 27.8 | 23.6 | 20.8 | 17.1 |
| | | 063 | 129 | 109 | 107 | 98 | 87 | 80 | 71 | 60 | 53 | 44 |
| | | 080 | 431 | 268 | 249 | 213 | 190 | 174 | 155 | 131 | 116 | 94 |
| | | 110 | 903 | 606 | 564 | 481 | 430 | 393 | 350 | 294 | 256 | 201 |
| | | 140 | 2230 | 1190 | 1110 | 950 | 840 | 770 | 680 | 570 | 490 | 360 |
| | | 180 | 4270 | 2590 | 2410 | 2050 | 1830 | 1670 | 1470 | 1200 | 1000 | 630 |
| | | 250 | 10400 | 4170 | 3870 | 3290 | 2910 | 2620 | 2260 | 1690 | 1170 | |
| | 210 | 025 | 3.76 | 2.86 | 2.70 | 2.30 | 2.06 | 1.88 | 1.68 | 1.43 | 1.27 | |
| | | 032 | 7.41 | 5.66 | 5.34 | 4.56 | 4.07 | 3.73 | 3.33 | 2.84 | 2.52 | |
| | | 040 | 41.6 | 30.1 | 28.5 | 24.3 | 21.7 | 19.9 | 17.7 | 15.1 | 13.3 | 11.1 |
| | | 050 | 67.0 | 49.9 | 47.1 | 40.2 | 35.9 | 32.9 | 29.4 | 24.9 | 22.1 | 18.4 |
| | | 063 | 129 | 113 | 113 | 103 | 92 | 84 | 75 | 64 | 57 | 47 |
| | | 080 | 431 | 279 | 263 | 225 | 201 | 184 | 164 | 139 | 123 | 102 |
| | | 110 | 903 | 631 | 596 | 508 | 454 | 416 | 370 | 313 | 275 | 221 |
| | | 140 | 2230 | 1240 | 1170 | 1000 | 890 | 820 | 730 | 610 | 530 | 410 |
| | | 180 | 4270 | 2700 | 2550 | 2170 | 1940 | 1770 | 1570 | 1300 | 1100 | 780 |
| | | 250 | 10400 | 4340 | 4090 | 3480 | 3090 | 2800 | 2440 | 1910 | 1450 | |
| | 240 | 025 | 3.76 | 2.94 | 2.79 | 2.40 | 2.15 | 1.97 | 1.76 | 1.49 | 1.33 | |
| | | 032 | 7.41 | 5.83 | 5.52 | 4.75 | 4.25 | 3.89 | 3.48 | 2.96 | 2.64 | |
| | | 040 | 41.6 | 31.0 | 29.4 | 25.3 | 22.6 | 20.7 | 18.5 | 15.7 | 14.0 | 11.7 |
| | | 050 | 67.0 | 51.3 | 48.5 | 41.8 | 37.4 | 34.2 | 30.6 | 26.0 | 23.1 | 19.4 |
| | | 063 | 129 | 116 | 116 | 107 | 96 | 88 | 78 | 67 | 59 | 50 |
| | | 080 | 431 | 287 | 271 | 234 | 209 | 191 | 171 | 145 | 129 | 108 |
| | | 110 | 903 | 649 | 614 | 529 | 473 | 433 | 386 | 327 | 289 | 236 |
| | | 140 | 2230 | 1280 | 1210 | 1040 | 930 | 850 | 760 | 640 | 560 | 450 |
| | | 180 | 4270 | 2780 | 2630 | 2270 | 2020 | 1850 | 1640 | 1370 | 1180 | 890 |
| | | 250 | 10400 | 4470 | 4220 | 3630 | 3220 | 2930 | 2570 | 2060 | 1650 | |

# 출력 토크표



## ●RGIS 플랜지 축(1정류)

캠 곡선/MS

| 분할수 | 총분할각 (deg) | 사이즈 | 정정격 출력 토크 (N·m) | 동정격 출력 토크(N·m) 입력축 회전 속도(rpm) 30 | 60 | 90 | 120 | 150 | 200 | 300 | 400 | 600 |
|---|---|---|---|---|---|---|---|---|---|---|---|---|
| 6 | 270 | 025 | 3.76 | 3.01 | 2.85 | 2.48 | 2.22 | 2.03 | 1.81 | 1.55 | 1.38 | |
| | | 032 | 7.41 | 5.95 | 5.64 | 4.91 | 4.39 | 4.02 | 3.59 | 3.06 | 2.73 | |
| | | 040 | 41.6 | 31.7 | 30.0 | 26.1 | 23.3 | 21.4 | 19.1 | 16.2 | 14.4 | 12.1 |
| | | 050 | 67.0 | 52.3 | 49.5 | 43.1 | 38.5 | 35.3 | 31.5 | 26.8 | 23.9 | 20.1 |
| | | 063 | 129 | 119 | 119 | 111 | 99 | 91 | 81 | 69 | 61 | 52 |
| | | 080 | 431 | 293 | 277 | 241 | 216 | 198 | 176 | 150 | 133 | 112 |
| | | 110 | 1270 | 825 | 781 | 680 | 608 | 557 | 497 | 422 | 374 | 311 |
| | | 140 | 2230 | 1310 | 1240 | 1080 | 960 | 880 | 790 | 660 | 580 | 470 |
| | | 180 | 4270 | 2840 | 2690 | 2340 | 2090 | 1910 | 1700 | 1430 | 1240 | 960 |
| | | 250 | 10400 | 4560 | 4310 | 3740 | 3330 | 3040 | 2680 | 2180 | 1790 | 1100 |
| | 300 | 025 | 3.76 | 3.06 | 2.90 | 2.55 | 2.27 | 2.08 | 1.86 | 1.59 | 1.41 | |
| | | 032 | 7.41 | 6.05 | 5.73 | 5.03 | 4.50 | 4.12 | 3.68 | 3.14 | 2.80 | |
| | | 040 | 41.6 | 32.1 | 30.4 | 26.7 | 23.9 | 21.9 | 19.6 | 16.7 | 14.8 | 12.5 |
| | | 050 | 67.0 | 53.1 | 50.2 | 44.2 | 39.5 | 36.2 | 32.3 | 27.5 | 24.5 | 20.7 |
| | | 063 | 129 | 120 | 120 | 113 | 101 | 93 | 83 | 71 | 63 | 53 |
| | | 080 | 431 | 297 | 281 | 247 | 221 | 203 | 181 | 154 | 137 | 115 |
| | | 110 | 1270 | 838 | 793 | 697 | 623 | 571 | 510 | 433 | 385 | 321 |
| | | 140 | 2230 | 1330 | 1260 | 1100 | 990 | 900 | 810 | 680 | 600 | 490 |
| | | 180 | 4270 | 2890 | 2730 | 2400 | 2140 | 1960 | 1750 | 1470 | 1290 | 1020 |
| | | 250 | 10400 | 4620 | 4370 | 3840 | 3420 | 3120 | 2760 | 2270 | 1900 | 1280 |
| | 330 | 025 | 3.76 | 3.10 | 2.93 | 2.60 | 2.32 | 2.13 | 1.90 | 1.62 | 1.45 | |
| | | 032 | 7.41 | 6.12 | 5.80 | 5.13 | 4.59 | 4.21 | 3.76 | 3.21 | 2.86 | |
| | | 040 | 41.6 | 32.5 | 30.8 | 27.3 | 24.4 | 22.4 | 20.0 | 17.0 | 15.2 | 12.8 |
| | | 050 | 67.0 | 53.7 | 50.8 | 45.0 | 40.3 | 36.9 | 33.0 | 28.1 | 25.0 | 21.2 |
| | | 063 | 129 | 122 | 122 | 116 | 103 | 95 | 85 | 72 | 64 | 54 |
| | | 080 | 431 | 301 | 285 | 252 | 226 | 207 | 185 | 157 | 140 | 118 |
| | | 110 | 1270 | 847 | 802 | 710 | 636 | 582 | 520 | 442 | 393 | 330 |
| | | 140 | 2230 | 1340 | 1270 | 1130 | 1010 | 920 | 820 | 700 | 620 | 510 |
| | | 180 | 4270 | 2920 | 2760 | 2450 | 2190 | 2000 | 1780 | 1510 | 1320 | 1070 |
| | | 250 | 10400 | 4680 | 4420 | 3910 | 3490 | 3190 | 2820 | 2340 | 1990 | 1410 |
| 8 | 45 | 032 | 1.39 | 0.76 | 0.67 | 0.57 | 0.50 | 0.46 | 0.39 | 0.30 | | |
| | 60 | 032 | 1.39 | 0.89 | 0.79 | 0.68 | 0.60 | 0.55 | 0.48 | 0.39 | 0.32 | |
| | 90 | 025 | 2.13 | 1.31 | 1.16 | 0.99 | 0.88 | 0.80 | 0.71 | 0.58 | 0.48 | |
| | | 032 | 4.77 | 2.95 | 2.63 | 2.24 | 2.00 | 1.82 | 1.62 | 1.34 | 1.15 | |
| | | 040 | 10.9 | 7.76 | 7.28 | 6.99 | 6.77 | 6.59 | 6.31 | 5.09 | 4.08 | 2.18 |
| | | 050 | 50.1 | 30.8 | 27.4 | 23.3 | 20.8 | 19.0 | 16.8 | 13.8 | 11.6 | 7.9 |
| | | 063 | 85.1 | 51.6 | 45.8 | 39.0 | 34.7 | 31.7 | 27.9 | 22.7 | 18.7 | 11.4 |
| | | 080 | 164 | 117 | 110 | 101 | 90 | 82 | 72 | 59 | 48 | 30 |
| | | 110 | 359 | 257 | 238 | 202 | 179 | 163 | 141 | 109 | 81 | |
| | | 140 | 950 | 519 | 460 | 390 | 343 | 309 | 263 | 187 | 114 | |
| | | 180 | 2100 | 1050 | 930 | 780 | 680 | 600 | 490 | 280 | | |
| | | 250 | 4150 | 2180 | 1900 | 1570 | 1310 | 1090 | 740 | | | |
| | 120 | 025 | 2.13 | 1.49 | 1.35 | 1.15 | 1.03 | 0.94 | 0.84 | 0.70 | 0.61 | |
| | | 032 | 4.77 | 3.35 | 3.05 | 2.60 | 2.32 | 2.13 | 1.89 | 1.59 | 1.40 | |
| | | 040 | 30.6 | 20.0 | 18.1 | 15.5 | 13.8 | 12.6 | 11.2 | 9.4 | 8.1 | 6.2 |
| | | 050 | 50.1 | 34.7 | 31.6 | 26.9 | 24.0 | 22.0 | 19.6 | 16.4 | 14.3 | 11.0 |
| | | 063 | 85.1 | 58.3 | 53.0 | 45.2 | 40.3 | 36.9 | 32.7 | 27.3 | 23.5 | 17.5 |
| | | 080 | 242 | 174 | 158 | 135 | 120 | 110 | 98 | 82 | 71 | 53 |
| | | 110 | 591 | 354 | 321 | 274 | 244 | 222 | 196 | 161 | 134 | 86 |
| | | 140 | 1160 | 745 | 677 | 576 | 512 | 465 | 408 | 326 | 260 | 134 |
| | | 180 | 2100 | 1190 | 1080 | 920 | 810 | 730 | 620 | 450 | 290 | |
| | | 250 | 4150 | 2460 | 2220 | 1860 | 1620 | 1420 | 1130 | 590 | | |

# ●RGIS 플랜지 축(1정류)

캠 곡선/MS

| 분할수 | 총분할각 (deg) | 사이즈 | 정정격 출력 토크 (N·m) | 동정격 출력 토크(N·m) 입력축 회전 속도(rpm) 30 | 60 | 90 | 120 | 150 | 200 | 300 | 400 | 600 |
|---|---|---|---|---|---|---|---|---|---|---|---|---|
| 8 | 150 | 025 | 2.13 | 1.60 | 1.48 | 1.27 | 1.13 | 1.03 | 0.92 | 0.78 | 0.68 | |
| | | 032 | 4.77 | 3.59 | 3.33 | 2.85 | 2.54 | 2.33 | 2.08 | 1.76 | 1.55 | |
| | | 040 | 30.6 | 21.3 | 19.8 | 16.9 | 15.1 | 13.8 | 12.3 | 10.4 | 9.1 | 7.3 |
| | | 050 | 50.1 | 37.1 | 34.4 | 29.3 | 26.2 | 24.0 | 21.4 | 18.1 | 15.9 | 12.8 |
| | | 063 | 85.1 | 62.3 | 57.8 | 49.3 | 44.0 | 40.3 | 35.9 | 30.2 | 26.4 | 20.9 |
| | | 080 | 242 | 186 | 172 | 147 | 131 | 120 | 107 | 90 | 79 | 63 |
| | | 110 | 591 | 378 | 350 | 299 | 266 | 244 | 216 | 180 | 155 | 114 |
| | | 140 | 1160 | 798 | 740 | 630 | 561 | 512 | 453 | 372 | 313 | 210 |
| | | 180 | 2860 | 1580 | 1460 | 1240 | 1100 | 1000 | 880 | 700 | 550 | 260 |
| | | 250 | 5840 | 3680 | 3400 | 2880 | 2540 | 2290 | 1950 | 1410 | 900 | |
| | 180 | 025 | 2.13 | 1.67 | 1.57 | 1.34 | 1.20 | 1.10 | 0.98 | 0.83 | 0.73 | |
| | | 032 | 4.77 | 3.75 | 3.54 | 3.02 | 2.70 | 2.47 | 2.20 | 1.87 | 1.66 | |
| | | 040 | 30.6 | 22.2 | 21.0 | 17.9 | 16.0 | 14.6 | 13.1 | 11.1 | 9.8 | 8.0 |
| | | 050 | 50.1 | 38.5 | 36.4 | 31.0 | 27.7 | 25.4 | 22.6 | 19.2 | 17.0 | 14.0 |
| | | 063 | 85.1 | 64.9 | 61.2 | 52.2 | 46.6 | 42.7 | 38.1 | 32.2 | 28.4 | 23.1 |
| | | 080 | 242 | 193 | 182 | 156 | 139 | 127 | 114 | 96 | 85 | 70 |
| | | 110 | 738 | 513 | 484 | 413 | 369 | 337 | 300 | 253 | 221 | 176 |
| | | 140 | 1640 | 1040 | 980 | 830 | 740 | 680 | 600 | 500 | 440 | 330 |
| | | 180 | 2860 | 1640 | 1550 | 1320 | 1170 | 1070 | 940 | 770 | 640 | 400 |
| | | 250 | 5840 | 3830 | 3600 | 3060 | 2710 | 2460 | 2130 | 1640 | 1220 | |
| | 210 | 025 | 2.13 | 1.72 | 1.62 | 1.40 | 1.25 | 1.15 | 1.02 | 0.87 | 0.77 | |
| | | 032 | 4.77 | 3.85 | 3.65 | 3.14 | 2.81 | 2.57 | 2.30 | 1.96 | 1.74 | |
| | | 040 | 30.6 | 22.8 | 21.6 | 18.6 | 16.6 | 15.2 | 13.6 | 11.5 | 10.2 | 8.5 |
| | | 050 | 50.1 | 39.5 | 37.4 | 32.3 | 28.8 | 26.4 | 23.6 | 20.0 | 17.8 | 14.8 |
| | | 063 | 85.1 | 66.6 | 63.0 | 54.3 | 48.6 | 44.5 | 39.7 | 33.7 | 29.8 | 24.6 |
| | | 080 | 242 | 199 | 188 | 162 | 145 | 133 | 118 | 101 | 89 | 74 |
| | | 110 | 738 | 527 | 498 | 430 | 384 | 351 | 313 | 265 | 233 | 189 |
| | | 140 | 1640 | 1060 | 1010 | 870 | 770 | 710 | 630 | 530 | 460 | 360 |
| | | 180 | 2860 | 1690 | 1600 | 1380 | 1230 | 1120 | 990 | 820 | 690 | 480 |
| | | 250 | 5840 | 3930 | 3710 | 3190 | 2830 | 2580 | 2260 | 1800 | 1420 | 690 |
| | 240 | 025 | 2.13 | 1.75 | 1.66 | 1.45 | 1.29 | 1.18 | 1.06 | 0.90 | 0.80 | |
| | | 032 | 4.77 | 3.92 | 3.71 | 3.24 | 2.90 | 2.65 | 2.37 | 2.02 | 1.80 | |
| | | 040 | 30.6 | 23.2 | 22.0 | 19.2 | 17.1 | 15.7 | 14.0 | 11.9 | 10.6 | 8.9 |
| | | 050 | 50.1 | 40.2 | 38.1 | 33.2 | 29.7 | 27.2 | 24.3 | 20.7 | 18.4 | 15.4 |
| | | 063 | 85.1 | 67.8 | 64.2 | 56.0 | 50.0 | 45.8 | 40.9 | 34.8 | 30.8 | 25.7 |
| | | 080 | 242 | 202 | 191 | 167 | 149 | 137 | 122 | 104 | 92 | 77 |
| | | 110 | 738 | 536 | 507 | 443 | 395 | 362 | 323 | 274 | 242 | 199 |
| | | 140 | 1640 | 1080 | 1030 | 890 | 800 | 730 | 650 | 550 | 480 | 390 |
| | | 180 | 2860 | 1720 | 1630 | 1420 | 1270 | 1160 | 1030 | 860 | 740 | 550 |
| | | 250 | 5840 | 3990 | 3780 | 3290 | 2930 | 2670 | 2350 | 1900 | 1560 | 930 |
| | 270 | 025 | 2.13 | 1.77 | 1.68 | 1.48 | 1.32 | 1.21 | 1.08 | 0.92 | 0.82 | |
| | | 032 | 4.77 | 3.97 | 3.76 | 3.32 | 2.97 | 2.72 | 2.43 | 2.07 | 1.84 | |
| | | 040 | 30.6 | 23.5 | 22.3 | 19.6 | 17.5 | 16.1 | 14.4 | 12.2 | 10.9 | 9.1 |
| | | 050 | 50.1 | 40.7 | 38.5 | 34.0 | 30.4 | 27.8 | 24.9 | 21.2 | 18.8 | 15.9 |
| | | 063 | 85.1 | 68.6 | 65.0 | 57.3 | 51.2 | 46.9 | 41.9 | 35.6 | 31.7 | 26.5 |
| | | 080 | 262 | 249 | 246 | 217 | 194 | 178 | 159 | 135 | 121 | 101 |
| | | 110 | 738 | 542 | 513 | 453 | 405 | 371 | 331 | 281 | 249 | 207 |
| | | 140 | 1640 | 1100 | 1040 | 920 | 820 | 750 | 670 | 570 | 500 | 410 |
| | | 180 | 2860 | 1740 | 1650 | 1450 | 1300 | 1190 | 1050 | 880 | 770 | 590 |
| | | 250 | 5840 | 4040 | 3820 | 3370 | 3000 | 2740 | 2420 | 1990 | 1660 | 1100 |

# 출력 토크표



## ●RGIS 플랜지 축(1정류)

캠 곡선/MS

| 분할수 | 총분할각 (deg) | 사이즈 | 정정격 출력 토크 (N·m) | 동정격 출력 토크(N·m) 입력축 회전 속도(rpm) 30 | 60 | 90 | 120 | 150 | 200 | 300 | 400 | 600 |
|---|---|---|---|---|---|---|---|---|---|---|---|---|
| 8 | 300 | 025 | 2.89 | 2.43 | 2.30 | 2.03 | 1.83 | 1.68 | 1.50 | 1.28 | 1.14 | |
| | | 032 | 4.77 | 4.01 | 3.80 | 3.36 | 3.02 | 2.77 | 2.48 | 2.11 | 1.88 | |
| | | 040 | 30.6 | 23.7 | 22.5 | 19.9 | 17.9 | 16.4 | 14.6 | 12.5 | 11.1 | 9.4 |
| | | 050 | 50.1 | 41.1 | 38.9 | 34.4 | 30.9 | 28.3 | 25.3 | 21.6 | 19.2 | 16.2 |
| | | 063 | 85.1 | 69.2 | 65.5 | 58.0 | 52.2 | 47.8 | 42.7 | 36.3 | 32.3 | 27.2 |
| | | 080 | 262 | 252 | 249 | 220 | 198 | 181 | 162 | 138 | 123 | 104 |
| | | 110 | 738 | 547 | 518 | 459 | 412 | 378 | 337 | 287 | 254 | 212 |
| | | 140 | 1640 | 1110 | 1050 | 930 | 830 | 760 | 680 | 580 | 510 | 420 |
| | | 180 | 2860 | 1760 | 1660 | 1470 | 1320 | 1210 | 1080 | 910 | 790 | 620 |
| | | 250 | 5840 | 4080 | 3860 | 3410 | 3060 | 2790 | 2470 | 2050 | 1740 | 1230 |
| | 330 | 025 | 2.89 | 2.44 | 2.31 | 2.05 | 1.86 | 1.70 | 1.52 | 1.30 | 1.16 | |
| | | 032 | 4.77 | 4.04 | 3.83 | 3.39 | 3.07 | 2.82 | 2.52 | 2.14 | 1.91 | |
| | | 040 | 30.6 | 23.9 | 22.6 | 20.0 | 18.2 | 16.6 | 14.9 | 12.7 | 11.3 | 9.5 |
| | | 050 | 50.1 | 41.3 | 39.1 | 34.6 | 31.4 | 28.8 | 25.7 | 21.9 | 19.5 | 16.5 |
| | | 063 | 85.1 | 69.7 | 66.0 | 58.4 | 53.0 | 48.5 | 43.4 | 36.9 | 32.9 | 27.7 |
| | | 080 | 262 | 253 | 250 | 222 | 201 | 184 | 165 | 140 | 125 | 106 |
| | | 110 | 738 | 551 | 522 | 462 | 419 | 384 | 342 | 291 | 259 | 217 |
| | | 140 | 1640 | 1120 | 1060 | 940 | 850 | 780 | 690 | 590 | 520 | 430 |
| | | 180 | 2860 | 1770 | 1680 | 1480 | 1340 | 1230 | 1100 | 920 | 810 | 650 |
| | | 250 | 5840 | 4110 | 3890 | 3440 | 3110 | 2840 | 2520 | 2100 | 1800 | 1330 |
| 9 | 90 | 032 | 2.70 | 1.78 | 1.58 | 1.35 | 1.20 | 1.10 | 0.97 | 0.79 | 0.67 | |
| | | 040 | 10.9 | 8.22 | 7.72 | 7.42 | 7.20 | 7.01 | 6.74 | 5.49 | 4.49 | 2.66 |
| | | 050 | 37.9 | 23.3 | 20.8 | 17.7 | 15.8 | 14.4 | 12.7 | 10.4 | 8.7 | 5.7 |
| | | 063 | 63.6 | 41.1 | 36.5 | 31.1 | 27.7 | 25.2 | 22.2 | 17.9 | 14.6 | 8.5 |
| | | 080 | 152 | 79.2 | 70.4 | 59.9 | 53.2 | 48.4 | 42.4 | 33.8 | 26.8 | 13.2 |
| | | 110 | 331 | 224 | 199 | 169 | 149 | 135 | 117 | 90 | 66 | 15 |
| | | 140 | 760 | 422 | 374 | 317 | 279 | 250 | 212 | 149 | 87 | |
| | | 180 | 1490 | 894 | 791 | 664 | 578 | 509 | 411 | 228 | | |
| | | 250 | 4150 | 2310 | 2030 | 1670 | 1420 | 1200 | 860 | | | |
| | 120 | 025 | 1.49 | 1.08 | 0.99 | 0.84 | 0.75 | 0.69 | 0.61 | 0.51 | 0.44 | |
| | | 032 | 2.70 | 1.98 | 1.81 | 1.54 | 1.38 | 1.26 | 1.12 | 0.94 | 0.81 | |
| | | 040 | 10.9 | 9.12 | 8.80 | 8.47 | 8.24 | 8.05 | 7.79 | 6.52 | 5.59 | 4.12 |
| | | 050 | 37.9 | 25.8 | 23.6 | 20.1 | 18.0 | 16.4 | 14.6 | 12.2 | 10.6 | 8.1 |
| | | 063 | 63.6 | 45.5 | 41.6 | 35.5 | 31.6 | 28.9 | 25.6 | 21.3 | 18.3 | 13.3 |
| | | 080 | 152 | 87.8 | 80.2 | 68.4 | 60.9 | 55.6 | 49.2 | 40.7 | 34.4 | 24.0 |
| | | 110 | 359 | 302 | 288 | 245 | 218 | 199 | 176 | 144 | 121 | 79 |
| | | 140 | 760 | 469 | 428 | 364 | 323 | 293 | 255 | 200 | 153 | |
| | | 180 | 2100 | 1240 | 1130 | 960 | 850 | 760 | 660 | 490 | 340 | |
| | | 250 | 4150 | 2560 | 2320 | 1950 | 1700 | 1500 | 1220 | 700 | | |
| | 150 | 025 | 2.13 | 1.65 | 1.54 | 1.31 | 1.17 | 1.07 | 0.95 | 0.81 | 0.71 | |
| | | 032 | 3.66 | 2.84 | 2.65 | 2.26 | 2.02 | 1.85 | 1.65 | 1.40 | 1.23 | |
| | | 040 | 10.9 | 9.65 | 9.50 | 9.15 | 8.91 | 8.72 | 8.46 | 7.15 | 6.24 | 4.91 |
| | | 050 | 37.9 | 27.3 | 25.4 | 21.7 | 19.4 | 17.7 | 15.8 | 13.3 | 11.7 | 9.4 |
| | | 063 | 85.1 | 64.1 | 59.7 | 51.0 | 45.5 | 41.7 | 37.1 | 31.3 | 27.5 | 22.0 |
| | | 080 | 164 | 146 | 144 | 131 | 117 | 107 | 96 | 81 | 71 | 57 |
| | | 110 | 359 | 319 | 311 | 265 | 236 | 216 | 192 | 160 | 138 | 102 |
| | | 140 | 950 | 649 | 605 | 515 | 459 | 419 | 370 | 303 | 254 | 168 |
| | | 180 | 2100 | 1310 | 1220 | 1040 | 920 | 840 | 730 | 580 | 450 | 210 |
| | | 250 | 5840 | 3780 | 3510 | 2980 | 2630 | 2380 | 2040 | 1510 | 1020 | |

# ●RGIS 플랜지 축(1정류)

캠 곡선/MS

| 분할수 | 총분할각 (deg) | 사이즈 | 정정격 출력 토크 (N·m) | 동정격 출력 토크(N·m) 입력축 회전 속도(rpm) 30 | 60 | 90 | 120 | 150 | 200 | 300 | 400 | 600 |
|---|---|---|---|---|---|---|---|---|---|---|---|---|
| 9 | 180 | 025 | 2.13 | 1.71 | 1.62 | 1.38 | 1.23 | 1.13 | 1.01 | 0.85 | 0.76 | |
| | | 032 | 4.77 | 3.83 | 3.63 | 3.10 | 2.77 | 2.54 | 2.26 | 1.92 | 1.71 | |
| | | 040 | 10.9 | 9.98 | 9.98 | 9.63 | 9.37 | 9.18 | 8.92 | 7.58 | 6.67 | 5.40 |
| | | 050 | 51.5 | 39.3 | 37.2 | 31.8 | 28.4 | 26.0 | 23.2 | 19.7 | 17.5 | 14.5 |
| | | 063 | 85.1 | 66.2 | 62.7 | 53.6 | 47.9 | 43.8 | 39.1 | 33.1 | 29.2 | 23.9 |
| | | 080 | 164 | 151 | 151 | 138 | 123 | 113 | 101 | 85 | 75 | 62 |
| | | 110 | 359 | 330 | 326 | 278 | 249 | 227 | 202 | 170 | 148 | 116 |
| | | 140 | 950 | 671 | 635 | 542 | 484 | 442 | 392 | 326 | 280 | 205 |
| | | 180 | 2860 | 1680 | 1590 | 1360 | 1210 | 1100 | 970 | 800 | 660 | 430 |
| | | 250 | 5840 | 3910 | 3690 | 3140 | 2790 | 2530 | 2200 | 1720 | 1310 | 470 |
| | 210 | 025 | 2.13 | 1.75 | 1.65 | 1.43 | 1.28 | 1.17 | 1.05 | 0.89 | 0.79 | |
| | | 032 | 4.77 | 3.92 | 3.71 | 3.21 | 2.87 | 2.63 | 2.35 | 2.00 | 1.78 | |
| | | 040 | 30.6 | 23.2 | 21.9 | 19.0 | 17.0 | 15.6 | 13.9 | 11.8 | 10.5 | 8.7 |
| | | 050 | 51.5 | 40.1 | 38.0 | 32.9 | 29.4 | 27.0 | 24.1 | 20.5 | 18.2 | 15.2 |
| | | 063 | 85.1 | 67.6 | 64.0 | 55.5 | 49.6 | 45.4 | 40.5 | 34.4 | 30.5 | 25.3 |
| | | 080 | 164 | 154 | 154 | 143 | 128 | 117 | 105 | 89 | 79 | 65 |
| | | 110 | 359 | 337 | 333 | 288 | 258 | 236 | 210 | 177 | 156 | 125 |
| | | 140 | 1160 | 868 | 821 | 712 | 635 | 581 | 517 | 435 | 379 | 297 |
| | | 180 | 2860 | 1720 | 1620 | 1410 | 1250 | 1140 | 1010 | 840 | 720 | 510 |
| | | 250 | 5840 | 3990 | 3770 | 3260 | 2900 | 2640 | 2310 | 1860 | 1490 | 800 |
| | 240 | 025 | 2.13 | 1.77 | 1.68 | 1.47 | 1.32 | 1.21 | 1.08 | 0.92 | 0.81 | |
| | | 032 | 4.77 | 3.97 | 3.76 | 3.30 | 2.95 | 2.70 | 2.42 | 2.06 | 1.83 | |
| | | 040 | 30.6 | 23.5 | 22.3 | 19.5 | 17.5 | 16.0 | 14.3 | 12.1 | 10.8 | 9.0 |
| | | 050 | 51.5 | 40.7 | 38.5 | 33.8 | 30.2 | 27.7 | 24.7 | 21.0 | 18.7 | 15.7 |
| | | 063 | 85.1 | 68.6 | 65.0 | 57.0 | 50.9 | 46.7 | 41.6 | 35.4 | 31.5 | 26.3 |
| | | 080 | 164 | 156 | 156 | 147 | 131 | 120 | 107 | 91 | 81 | 68 |
| | | 110 | 359 | 341 | 338 | 296 | 265 | 242 | 216 | 183 | 161 | 131 |
| | | 140 | 1160 | 881 | 834 | 731 | 653 | 598 | 532 | 449 | 395 | 317 |
| | | 180 | 2860 | 1740 | 1650 | 1440 | 1290 | 1180 | 1050 | 870 | 760 | 570 |
| | | 250 | 5840 | 4040 | 3820 | 3350 | 2980 | 2720 | 2400 | 1960 | 1620 | 1020 |
| | 270 | 025 | 2.13 | 1.79 | 1.70 | 1.50 | 1.34 | 1.23 | 1.10 | 0.94 | 0.83 | |
| | | 032 | 4.77 | 4.02 | 3.80 | 3.37 | 3.01 | 2.76 | 2.47 | 2.10 | 1.87 | |
| | | 040 | 30.6 | 23.7 | 22.5 | 19.9 | 17.8 | 16.3 | 14.6 | 12.4 | 11.1 | 9.3 |
| | | 050 | 51.5 | 41.1 | 38.9 | 34.4 | 30.8 | 28.3 | 25.2 | 21.5 | 19.1 | 16.1 |
| | | 063 | 85.1 | 69.3 | 65.6 | 58.1 | 52.0 | 47.6 | 42.5 | 36.2 | 32.2 | 27.0 |
| | | 080 | 164 | 158 | 158 | 150 | 134 | 123 | 110 | 93 | 83 | 70 |
| | | 110 | 359 | 345 | 341 | 302 | 270 | 247 | 221 | 187 | 166 | 136 |
| | | 140 | 1160 | 890 | 842 | 746 | 667 | 611 | 545 | 461 | 406 | 331 |
| | | 180 | 2860 | 1760 | 1670 | 1470 | 1320 | 1200 | 1070 | 900 | 780 | 610 |
| | | 250 | 5840 | 4080 | 3860 | 3410 | 3050 | 2780 | 2460 | 2030 | 1710 | 1170 |
| | 300 | 025 | 2.13 | 1.81 | 1.71 | 1.51 | 1.37 | 1.25 | 1.12 | 0.95 | 0.85 | |
| | | 032 | 4.77 | 4.05 | 3.83 | 3.39 | 3.07 | 2.81 | 2.51 | 2.14 | 1.91 | |
| | | 040 | 30.6 | 23.9 | 22.6 | 20.1 | 18.1 | 16.6 | 14.8 | 12.6 | 11.3 | 9.5 |
| | | 050 | 51.5 | 41.4 | 39.2 | 34.7 | 31.3 | 28.7 | 25.7 | 21.9 | 19.5 | 16.5 |
| | | 063 | 85.1 | 69.8 | 66.1 | 58.5 | 52.9 | 48.4 | 43.3 | 36.9 | 32.8 | 27.6 |
| | | 080 | 164 | 159 | 159 | 151 | 136 | 125 | 112 | 95 | 85 | 71 |
| | | 110 | 591 | 423 | 400 | 354 | 320 | 293 | 262 | 222 | 197 | 164 |
| | | 140 | 1160 | 897 | 849 | 751 | 679 | 622 | 554 | 470 | 416 | 342 |
| | | 180 | 2860 | 1770 | 1680 | 1480 | 1340 | 1230 | 1090 | 920 | 810 | 640 |
| | | 250 | 5840 | 4110 | 3890 | 3440 | 3100 | 2830 | 2510 | 2090 | 1780 | 1290 |

# 출력 토크표



## ●RGIS 플랜지 축(1정류)

캠 곡선/MS

| 분할수 | 총분할각 (deg) | 사이즈 | 정정격 출력 토크 (N·m) | 동정격 출력 토크(N·m) 입력축 회전 속도(rpm) 30 | 60 | 90 | 120 | 150 | 200 | 300 | 400 | 600 |
|---|---|---|---|---|---|---|---|---|---|---|---|---|
| 9 | 330 | 025 | 2.13 | 1.82 | 1.72 | 1.52 | 1.39 | 1.27 | 1.14 | 0.97 | 0.86 | |
| | | 032 | 4.77 | 4.07 | 3.85 | 3.41 | 3.11 | 2.85 | 2.55 | 2.17 | 1.94 | |
| | | 040 | 30.6 | 24.1 | 22.8 | 20.2 | 18.4 | 16.8 | 15.0 | 12.8 | 11.4 | 9.7 |
| | | 050 | 51.5 | 41.6 | 39.4 | 34.9 | 31.8 | 29.1 | 26.0 | 22.2 | 19.8 | 16.8 |
| | | 063 | 85.1 | 70.2 | 66.4 | 58.8 | 53.6 | 49.1 | 43.9 | 37.4 | 33.3 | 28.1 |
| | | 080 | 164 | 160 | 160 | 152 | 138 | 127 | 113 | 97 | 86 | 73 |
| | | 110 | 591 | 425 | 402 | 356 | 325 | 297 | 266 | 226 | 201 | 168 |
| | | 140 | 1160 | 902 | 854 | 756 | 689 | 631 | 563 | 478 | 423 | 351 |
| | | 180 | 2860 | 1780 | 1690 | 1490 | 1360 | 1250 | 1110 | 940 | 820 | 660 |
| | | 250 | 5840 | 4130 | 3910 | 3460 | 3150 | 2880 | 2560 | 2130 | 1840 | 1380 |
| 10 | 90 | 032 | 2.70 | 1.86 | 1.66 | 1.41 | 1.26 | 1.15 | 1.02 | 0.84 | 0.71 | |
| | | 040 | 10.2 | 7.92 | 7.08 | 6.02 | 5.35 | 4.86 | 4.25 | 3.37 | 2.65 | 1.23 |
| | | 050 | 12.8 | 10.5 | 9.9 | 9.6 | 9.3 | 9.0 | 8.7 | 7.1 | 5.8 | 3.5 |
| | | 063 | 25.3 | 20.0 | 18.9 | 18.1 | 17.5 | 17.1 | 16.3 | 15.0 | 12.8 | 7.4 |
| | | 080 | 108 | 72.4 | 64.7 | 55.0 | 48.9 | 44.5 | 39.0 | 31.2 | 24.8 | 12.7 |
| | | 110 | 225 | 178 | 168 | 153 | 136 | 123 | 107 | 82 | 61 | 16 |
| | | 140 | 462 | 362 | 337 | 285 | 251 | 226 | 192 | 135 | 81 | |
| | | 180 | 1220 | 738 | 655 | 549 | 477 | 419 | 336 | 177 | | |
| | | 250 | 3910 | 1990 | 1750 | 1450 | 1220 | 1030 | 730 | | | |
| | 120 | 025 | 1.49 | 1.12 | 1.03 | 0.87 | 0.78 | 0.71 | 0.63 | 0.53 | 0.46 | |
| | | 032 | 2.70 | 2.04 | 1.87 | 1.60 | 1.42 | 1.30 | 1.16 | 0.97 | 0.85 | |
| | | 040 | 10.9 | 9.39 | 9.10 | 8.76 | 8.52 | 8.33 | 8.07 | 6.77 | 5.84 | 4.39 |
| | | 050 | 37.9 | 26.6 | 24.4 | 20.8 | 18.6 | 17.0 | 15.1 | 12.7 | 11.0 | 8.5 |
| | | 063 | 63.6 | 46.9 | 43.0 | 36.7 | 32.7 | 29.9 | 26.6 | 22.2 | 19.1 | 14.2 |
| | | 080 | 152 | 90.4 | 83.0 | 70.7 | 63.1 | 57.6 | 51.1 | 42.3 | 36.1 | 25.9 |
| | | 110 | 331 | 255 | 234 | 199 | 177 | 162 | 143 | 117 | 97 | 62 |
| | | 140 | 760 | 483 | 443 | 377 | 335 | 304 | 266 | 210 | 164 | 74 |
| | | 180 | 1490 | 1020 | 940 | 790 | 700 | 630 | 540 | 400 | 270 | |
| | | 250 | 4150 | 2630 | 2400 | 2020 | 1770 | 1570 | 1290 | 790 | | |
| | 150 | 025 | 1.49 | 1.18 | 1.10 | 0.94 | 0.84 | 0.77 | 0.68 | 0.58 | 0.51 | |
| | | 032 | 2.70 | 2.14 | 2.01 | 1.71 | 1.53 | 1.40 | 1.25 | 1.06 | 0.93 | |
| | | 040 | 10.9 | 9.85 | 9.75 | 9.39 | 9.14 | 8.94 | 8.68 | 7.35 | 6.44 | 5.12 |
| | | 050 | 37.9 | 27.8 | 26.1 | 22.2 | 19.9 | 18.2 | 16.2 | 13.7 | 12.0 | 9.7 |
| | | 063 | 63.6 | 49.1 | 46.0 | 39.3 | 35.1 | 32.1 | 28.6 | 24.1 | 21.0 | 16.7 |
| | | 080 | 152 | 94.8 | 88.9 | 75.8 | 67.6 | 61.9 | 55.0 | 46.2 | 40.2 | 31.1 |
| | | 110 | 359 | 326 | 318 | 272 | 242 | 222 | 197 | 165 | 142 | 108 |
| | | 140 | 760 | 508 | 475 | 405 | 360 | 329 | 290 | 237 | 197 | 125 |
| | | 180 | 1490 | 1080 | 1010 | 860 | 760 | 690 | 600 | 470 | 370 | 150 |
| | | 250 | 4150 | 2760 | 2580 | 2180 | 1920 | 1730 | 1480 | 1060 | 670 | |
| | 180 | 025 | 1.49 | 1.21 | 1.15 | 0.99 | 0.88 | 0.81 | 0.72 | 0.61 | 0.54 | |
| | | 032 | 3.66 | 2.99 | 2.83 | 2.43 | 2.17 | 1.99 | 1.78 | 1.51 | 1.34 | |
| | | 040 | 10.9 | 10.1 | 10.1 | 9.8 | 9.6 | 9.4 | 9.1 | 7.7 | 6.8 | 5.6 |
| | | 050 | 37.9 | 28.6 | 27.1 | 23.2 | 20.8 | 19.0 | 17.0 | 14.4 | 12.7 | 10.5 |
| | | 063 | 85.1 | 67.2 | 63.6 | 54.7 | 48.8 | 44.7 | 39.9 | 33.8 | 29.9 | 24.6 |
| | | 080 | 152 | 97.5 | 92.3 | 79.3 | 70.8 | 64.8 | 57.7 | 48.7 | 42.8 | 34.3 |
| | | 110 | 359 | 335 | 331 | 284 | 254 | 232 | 207 | 174 | 152 | 120 |
| | | 140 | 950 | 682 | 645 | 554 | 494 | 451 | 401 | 334 | 288 | 215 |
| | | 180 | 2100 | 1380 | 1310 | 1120 | 1000 | 910 | 800 | 660 | 540 | 350 |
| | | 250 | 4150 | 2840 | 2680 | 2290 | 2030 | 1840 | 1590 | 1220 | 890 | |

# ●RGIS 플랜지 축(1정류)

캠 곡선/MS

| 분할수 | 총분할각 (deg) | 사이즈 | 정정격 출력 토크 (N·m) | 동정격 출력 토크(N·m) 입력축 회전 속도(rpm) 30 | 60 | 90 | 120 | 150 | 200 | 300 | 400 | 600 |
|---|---|---|---|---|---|---|---|---|---|---|---|---|
| 10 | 210 | 025 | 2.13 | 1.77 | 1.67 | 1.46 | 1.30 | 1.19 | 1.07 | 0.91 | 0.80 | |
| | | 032 | 3.66 | 3.05 | 2.88 | 2.51 | 2.24 | 2.06 | 1.84 | 1.56 | 1.39 | |
| | | 040 | 10.9 | 10.3 | 10.3 | 10.1 | 9.9 | 9.7 | 9.4 | 8.0 | 7.1 | 5.9 |
| | | 050 | 37.9 | 29.1 | 27.5 | 24.0 | 21.4 | 19.6 | 17.5 | 14.9 | 13.2 | 11.0 |
| | | 063 | 85.1 | 68.4 | 64.8 | 56.4 | 50.4 | 46.2 | 41.2 | 35.0 | 31.1 | 25.8 |
| | | 080 | 164 | 156 | 156 | 146 | 130 | 119 | 106 | 90 | 80 | 67 |
| | | 110 | 359 | 341 | 337 | 293 | 262 | 240 | 214 | 181 | 159 | 129 |
| | | 140 | 950 | 694 | 657 | 572 | 511 | 467 | 415 | 349 | 304 | 236 |
| | | 180 | 2100 | 1410 | 1330 | 1160 | 1030 | 940 | 830 | 690 | 590 | 420 |
| | | 250 | 5840 | 4030 | 3810 | 3310 | 2950 | 2680 | 2360 | 1910 | 1550 | 890 |
| | 240 | 025 | 2.13 | 1.79 | 1.70 | 1.49 | 1.34 | 1.22 | 1.09 | 0.93 | 0.83 | |
| | | 032 | 3.66 | 3.08 | 2.92 | 2.57 | 2.30 | 2.11 | 1.88 | 1.60 | 1.43 | |
| | | 040 | 10.9 | 10.4 | 10.4 | 10.4 | 10.1 | 9.9 | 9.6 | 8.2 | 7.3 | 6.1 |
| | | 050 | 37.9 | 29.4 | 27.9 | 24.6 | 21.9 | 20.1 | 17.9 | 15.3 | 13.6 | 11.4 |
| | | 063 | 85.1 | 69.2 | 65.5 | 57.8 | 51.6 | 47.3 | 42.2 | 35.9 | 31.9 | 26.7 |
| | | 080 | 164 | 158 | 158 | 149 | 133 | 122 | 109 | 93 | 82 | 69 |
| | | 110 | 359 | 345 | 341 | 300 | 268 | 246 | 219 | 186 | 164 | 135 |
| | | 140 | 950 | 703 | 665 | 586 | 523 | 479 | 427 | 360 | 315 | 252 |
| | | 180 | 2100 | 1420 | 1350 | 1190 | 1060 | 970 | 860 | 720 | 620 | 460 |
| | | 250 | 5840 | 4080 | 3860 | 3390 | 3020 | 2760 | 2440 | 2000 | 1670 | 1090 |
| | 270 | 025 | 2.13 | 1.81 | 1.71 | 1.51 | 1.36 | 1.25 | 1.12 | 0.95 | 0.85 | |
| | | 032 | 3.66 | 3.11 | 2.94 | 2.61 | 2.34 | 2.15 | 1.92 | 1.64 | 1.46 | |
| | | 040 | 10.9 | 10.5 | 10.5 | 10.5 | 10.3 | 10.1 | 9.8 | 8.4 | 7.5 | 6.3 |
| | | 050 | 37.9 | 29.7 | 28.1 | 24.9 | 22.4 | 20.5 | 18.3 | 15.6 | 13.9 | 11.7 |
| | | 063 | 85.1 | 69.8 | 66.1 | 58.5 | 52.6 | 48.2 | 43.1 | 36.7 | 32.6 | 27.4 |
| | | 080 | 164 | 159 | 159 | 151 | 136 | 124 | 111 | 95 | 84 | 71 |
| | | 110 | 359 | 347 | 343 | 304 | 273 | 250 | 223 | 190 | 168 | 139 |
| | | 140 | 950 | 709 | 671 | 594 | 534 | 489 | 436 | 368 | 324 | 263 |
| | | 180 | 2100 | 1430 | 1360 | 1200 | 1080 | 990 | 880 | 740 | 640 | 490 |
| | | 250 | 5840 | 4110 | 3890 | 3440 | 3090 | 2820 | 2490 | 2060 | 1750 | 1230 |
| | 300 | 025 | 2.13 | 1.82 | 1.72 | 1.52 | 1.38 | 1.27 | 1.13 | 0.97 | 0.86 | |
| | | 032 | 3.66 | 3.13 | 2.96 | 2.62 | 2.38 | 2.18 | 1.95 | 1.66 | 1.48 | |
| | | 040 | 10.9 | 10.6 | 10.6 | 10.6 | 10.5 | 10.3 | 10.0 | 8.5 | 7.6 | 6.4 |
| | | 050 | 37.9 | 29.8 | 28.2 | 25.0 | 22.7 | 20.8 | 18.6 | 15.8 | 14.1 | 11.9 |
| | | 063 | 85.1 | 70.2 | 66.5 | 58.9 | 53.4 | 49.0 | 43.7 | 37.3 | 33.2 | 28.0 |
| | | 080 | 164 | 160 | 160 | 152 | 138 | 126 | 113 | 96 | 86 | 72 |
| | | 110 | 359 | 349 | 346 | 306 | 278 | 254 | 227 | 193 | 171 | 143 |
| | | 140 | 950 | 713 | 675 | 598 | 542 | 497 | 443 | 375 | 332 | 272 |
| | | 180 | 2100 | 1440 | 1370 | 1210 | 1100 | 1000 | 890 | 750 | 660 | 520 |
| | | 250 | 5840 | 4140 | 3910 | 3460 | 3140 | 2870 | 2540 | 2120 | 1820 | 1340 |
| | 330 | 025 | 2.13 | 1.83 | 1.73 | 1.53 | 1.40 | 1.29 | 1.15 | 0.98 | 0.87 | |
| | | 032 | 3.66 | 3.14 | 2.98 | 2.64 | 2.41 | 2.21 | 1.98 | 1.69 | 1.50 | |
| | | 040 | 10.9 | 10.6 | 10.6 | 10.6 | 10.6 | 10.4 | 10.1 | 8.7 | 7.7 | 6.5 |
| | | 050 | 37.9 | 30.0 | 28.4 | 25.1 | 23.0 | 21.1 | 18.8 | 16.0 | 14.3 | 12.1 |
| | | 063 | 85.1 | 70.5 | 66.8 | 59.1 | 54.1 | 49.6 | 44.3 | 37.8 | 33.7 | 28.5 |
| | | 080 | 164 | 161 | 161 | 153 | 140 | 128 | 114 | 98 | 87 | 73 |
| | | 110 | 359 | 351 | 347 | 307 | 281 | 258 | 230 | 196 | 174 | 146 |
| | | 140 | 950 | 717 | 678 | 601 | 550 | 504 | 449 | 381 | 338 | 279 |
| | | 180 | 2100 | 1450 | 1370 | 1210 | 1110 | 1020 | 910 | 770 | 670 | 540 |
| | | 250 | 5840 | 4150 | 3930 | 3480 | 3180 | 2910 | 2580 | 2160 | 1870 | 1420 |

# 출력 토크표



## ●RGIS 플랜지 축(1정류)

캠 곡선/MS

| 분할수 | 총분할각 (deg) | 사이즈 | 정정격 출력 토크 (N·m) | 동정격 출력 토크(N·m) 입력축 회전 속도(rpm) 30 | 60 | 90 | 120 | 150 | 200 | 300 | 400 | 600 |
|---|---|---|---|---|---|---|---|---|---|---|---|---|
| 12 | 90 | 032 | 1.89 | 1.38 | 1.25 | 1.06 | 0.95 | 0.86 | 0.76 | 0.63 | 0.53 | |
| | | 040 | 7.19 | 6.13 | 5.52 | 4.69 | 4.17 | 3.79 | 3.31 | 2.61 | 2.03 | 0.88 |
| | | 050 | 12.8 | 11.1 | 10.6 | 10.2 | 9.9 | 9.6 | 9.3 | 7.7 | 6.4 | 4.3 |
| | | 063 | 25.3 | 21.2 | 20.2 | 19.4 | 18.8 | 18.4 | 17.7 | 16.3 | 14.3 | 9.2 |
| | | 080 | 108 | 77.0 | 69.4 | 59.1 | 52.6 | 47.9 | 42.2 | 34.2 | 28.0 | 16.6 |
| | | 110 | 225 | 189 | 180 | 164 | 146 | 132 | 116 | 91 | 71 | 30 |
| | | 140 | 462 | 385 | 362 | 307 | 271 | 245 | 210 | 155 | 104 | |
| | | 180 | 976 | 602 | 539 | 452 | 392 | 344 | 275 | | | |
| | | 250 | 2870 | 1710 | 1520 | 1260 | 1070 | 900 | 650 | | | |
| | 120 | 032 | 1.89 | 1.49 | 1.38 | 1.17 | 1.05 | 0.96 | 0.85 | 0.71 | 0.62 | |
| | | 040 | 7.19 | 6.49 | 6.01 | 5.12 | 4.56 | 4.16 | 3.67 | 3.02 | 2.52 | 1.70 |
| | | 050 | 12.8 | 11.7 | 11.5 | 11.1 | 10.8 | 10.5 | 10.2 | 8.6 | 7.4 | 5.7 |
| | | 063 | 25.3 | 22.8 | 22.2 | 21.4 | 20.8 | 20.3 | 19.7 | 18.6 | 16.8 | 12.7 |
| | | 080 | 108 | 82.5 | 76.4 | 65.1 | 58.1 | 53.1 | 47.1 | 39.2 | 33.6 | 24.6 |
| | | 110 | 225 | 203 | 198 | 181 | 161 | 147 | 130 | 107 | 89 | 59 |
| | | 140 | 462 | 414 | 400 | 340 | 302 | 275 | 241 | 192 | 152 | 76 |
| | | 180 | 976 | 646 | 596 | 504 | 444 | 399 | 338 | 237 | | |
| | | 250 | 2870 | 1830 | 1680 | 1410 | 1230 | 1090 | 880 | 500 | | |
| | 150 | 032 | 1.89 | 1.54 | 1.46 | 1.24 | 1.11 | 1.02 | 0.91 | 0.76 | 0.67 | |
| | | 040 | 10.2 | 9.14 | 8.64 | 7.37 | 6.57 | 6.01 | 5.35 | 4.49 | 3.90 | 3.02 |
| | | 050 | 12.8 | 12.1 | 12.1 | 11.6 | 11.3 | 11.1 | 10.8 | 9.1 | 8.0 | 6.4 |
| | | 063 | 25.3 | 23.6 | 23.5 | 22.7 | 22.1 | 21.6 | 20.9 | 19.9 | 18.3 | 14.5 |
| | | 080 | 108 | 85.5 | 80.8 | 68.9 | 61.5 | 56.3 | 50.1 | 42.1 | 36.7 | 28.7 |
| | | 110 | 225 | 210 | 209 | 191 | 171 | 156 | 139 | 116 | 99 | 74 |
| | | 140 | 462 | 429 | 423 | 361 | 321 | 293 | 259 | 212 | 177 | 117 |
| | | 180 | 1220 | 875 | 826 | 702 | 623 | 566 | 494 | 388 | 299 | |
| | | 250 | 3910 | 2340 | 2200 | 1870 | 1650 | 1480 | 1270 | 920 | 580 | |
| | 180 | 032 | 1.89 | 1.58 | 1.49 | 1.29 | 1.15 | 1.06 | 0.94 | 0.80 | 0.71 | |
| | | 040 | 10.2 | 9.30 | 8.80 | 7.62 | 6.80 | 6.23 | 5.55 | 4.68 | 4.11 | 3.29 |
| | | 050 | 12.8 | 12.3 | 12.3 | 12.0 | 11.7 | 11.5 | 11.1 | 9.5 | 8.4 | 6.8 |
| | | 063 | 25.3 | 24.1 | 24.1 | 23.5 | 22.9 | 22.4 | 21.8 | 20.8 | 19.2 | 15.7 |
| | | 080 | 108 | 87.3 | 82.6 | 71.5 | 63.9 | 58.5 | 52.1 | 44.0 | 38.7 | 31.2 |
| | | 110 | 331 | 280 | 265 | 230 | 205 | 188 | 167 | 141 | 123 | 97 |
| | | 140 | 760 | 534 | 505 | 437 | 390 | 356 | 316 | 263 | 226 | 168 |
| | | 180 | 1220 | 894 | 845 | 730 | 650 | 592 | 521 | 421 | 343 | 200 |
| | | 250 | 3910 | 2390 | 2260 | 1940 | 1720 | 1560 | 1350 | 1040 | 770 | |
| | 210 | 032 | 1.89 | 1.60 | 1.51 | 1.33 | 1.19 | 1.09 | 0.97 | 0.82 | 0.73 | |
| | | 040 | 10.2 | 9.40 | 8.90 | 7.81 | 6.98 | 6.39 | 5.70 | 4.82 | 4.26 | 3.47 |
| | | 050 | 12.8 | 12.4 | 12.4 | 12.3 | 12.0 | 11.7 | 11.4 | 9.7 | 8.6 | 7.1 |
| | | 063 | 25.3 | 24.4 | 24.4 | 24.2 | 23.5 | 23.0 | 22.4 | 21.5 | 19.9 | 16.5 |
| | | 080 | 108 | 88.4 | 83.7 | 73.5 | 65.6 | 60.1 | 53.6 | 45.4 | 40.1 | 32.9 |
| | | 110 | 331 | 284 | 269 | 236 | 211 | 193 | 172 | 145 | 128 | 103 |
| | | 140 | 760 | 541 | 512 | 449 | 401 | 367 | 326 | 274 | 238 | 185 |
| | | 180 | 1220 | 906 | 857 | 751 | 669 | 611 | 540 | 444 | 372 | 249 |
| | | 250 | 3910 | 2420 | 2290 | 2000 | 1780 | 1620 | 1410 | 1120 | 880 | 420 |

# ●RGIS 플랜지 축(1정류)

캠 곡선/MS

| 분할수 | 총분할각 (deg) | 사이즈 | 정정격 출력 토크 (N·m) | 동정격 출력 토크(N·m) 입력축 회전 속도(rpm) 30 | 60 | 90 | 120 | 150 | 200 | 300 | 400 | 600 |
|---|---|---|---|---|---|---|---|---|---|---|---|---|
| 12 | 240 | 032 | 1.89 | 1.61 | 1.52 | 1.35 | 1.21 | 1.11 | 0.99 | 0.84 | 0.75 | |
| | | 040 | 10.2 | 9.47 | 8.96 | 7.93 | 7.11 | 6.52 | 5.81 | 4.93 | 4.37 | 3.61 |
| | | 050 | 12.8 | 12.5 | 12.5 | 12.5 | 12.2 | 12.0 | 11.7 | 10.0 | 8.8 | 7.4 |
| | | 063 | 25.3 | 24.6 | 24.6 | 24.6 | 24.0 | 23.5 | 22.9 | 22.0 | 20.4 | 17.0 |
| | | 080 | 108 | 89.2 | 84.4 | 74.7 | 67.0 | 61.4 | 54.8 | 46.5 | 41.2 | 34.2 |
| | | 110 | 331 | 286 | 271 | 240 | 215 | 197 | 176 | 149 | 131 | 108 |
| | | 140 | 760 | 545 | 516 | 457 | 409 | 375 | 334 | 281 | 246 | 196 |
| | | 180 | 1220 | 914 | 865 | 764 | 684 | 625 | 554 | 460 | 392 | 283 |
| | | 250 | 3910 | 2440 | 2310 | 2040 | 1820 | 1660 | 1460 | 1180 | 960 | 560 |
| | 270 | 032 | 1.89 | 1.62 | 1.53 | 1.36 | 1.23 | 1.13 | 1.01 | 0.86 | 0.76 | |
| | | 040 | 10.9 | 10.6 | 10.6 | 10.6 | 10.5 | 10.3 | 10.0 | 8.5 | 7.6 | 6.4 |
| | | 050 | 19.9 | 19.5 | 19.5 | 19.5 | 19.3 | 18.9 | 18.4 | 15.9 | 14.1 | 11.9 |
| | | 063 | 25.3 | 24.7 | 24.7 | 24.7 | 24.4 | 23.9 | 23.3 | 22.4 | 20.8 | 17.4 |
| | | 080 | 108 | 89.7 | 84.9 | 75.2 | 68.1 | 62.4 | 55.7 | 47.4 | 42.1 | 35.1 |
| | | 110 | 331 | 288 | 273 | 241 | 219 | 200 | 179 | 152 | 134 | 111 |
| | | 140 | 760 | 549 | 519 | 460 | 417 | 381 | 340 | 287 | 253 | 205 |
| | | 180 | 1220 | 919 | 870 | 769 | 697 | 637 | 565 | 472 | 408 | 307 |
| | | 250 | 3910 | 2450 | 2320 | 2050 | 1850 | 1690 | 1490 | 1220 | 1020 | 670 |
| | 300 | 032 | 2.70 | 2.33 | 2.21 | 1.95 | 1.79 | 1.64 | 1.46 | 1.25 | 1.11 | |
| | | 040 | 10.9 | 10.7 | 10.7 | 10.7 | 10.6 | 10.4 | 10.2 | 8.7 | 7.7 | 6.5 |
| | | 050 | 19.9 | 19.6 | 19.6 | 19.6 | 19.5 | 19.1 | 18.6 | 16.1 | 14.3 | 12.1 |
| | | 063 | 63.6 | 53.2 | 50.4 | 44.6 | 40.8 | 37.4 | 33.4 | 28.5 | 25.3 | 21.4 |
| | | 080 | 152 | 103 | 97 | 86 | 79 | 72 | 65 | 55 | 49 | 41 |
| | | 110 | 331 | 289 | 274 | 242 | 222 | 203 | 181 | 154 | 137 | 114 |
| | | 140 | 760 | 551 | 522 | 462 | 423 | 387 | 345 | 292 | 258 | 211 |
| | | 180 | 1490 | 1170 | 1110 | 980 | 890 | 820 | 730 | 610 | 540 | 420 |
| | | 250 | 4150 | 2980 | 2820 | 2490 | 2280 | 2080 | 1850 | 1530 | 1310 | 950 |
| | 330 | 032 | 2.70 | 2.34 | 2.21 | 1.96 | 1.80 | 1.66 | 1.48 | 1.26 | 1.13 | |
| | | 040 | 10.9 | 10.7 | 10.7 | 10.7 | 10.7 | 10.6 | 10.3 | 8.8 | 7.8 | 6.6 |
| | | 050 | 19.9 | 19.6 | 19.6 | 19.6 | 19.6 | 19.4 | 18.9 | 16.3 | 14.5 | 12.3 |
| | | 063 | 63.6 | 53.4 | 50.5 | 44.7 | 41.0 | 37.9 | 33.8 | 28.8 | 25.7 | 21.7 |
| | | 080 | 152 | 103 | 98 | 86 | 79 | 73 | 65 | 56 | 50 | 42 |
| | | 110 | 331 | 290 | 275 | 243 | 223 | 206 | 184 | 156 | 139 | 116 |
| | | 140 | 760 | 553 | 523 | 463 | 425 | 392 | 349 | 296 | 262 | 216 |
| | | 180 | 1490 | 1170 | 1110 | 980 | 900 | 830 | 740 | 620 | 550 | 440 |
| | | 250 | 4150 | 2990 | 2830 | 2500 | 2290 | 2110 | 1870 | 1560 | 1350 | 1010 |
| 15 | 90 | 080 | 31.8 | 28.4 | 27.2 | 26.2 | 25.3 | 24.6 | 23.5 | 21.4 | 18.2 | 10.0 |
| | | 110 | 143 | 109 | 99 | 84 | 74 | 67 | 58 | 44 | 31 | |
| | | 140 | 285 | 254 | 244 | 221 | 195 | 176 | 151 | 110 | 73 | |
| | | 180 | 591 | 523 | 494 | 415 | 362 | 320 | 260 | 150 | | |
| | | 250 | 1630 | 1130 | 1010 | 830 | 700 | 580 | 400 | | | |
| | 120 | 080 | 80.0 | 63.7 | 59.6 | 50.8 | 45.3 | 41.4 | 36.7 | 30.5 | 26.1 | 19.1 |
| | | 110 | 200 | 130 | 121 | 103 | 92 | 84 | 74 | 60 | 49 | 29 |
| | | 140 | 285 | 266 | 263 | 239 | 213 | 193 | 169 | 134 | 105 | 48 |
| | | 180 | 591 | 550 | 535 | 453 | 400 | 360 | 307 | 222 | 140 | |
| | | 250 | 2020 | 1510 | 1400 | 1180 | 1030 | 910 | 740 | 430 | | |
| | 150 | 080 | 80.0 | 65.2 | 61.7 | 53.1 | 47.4 | 43.3 | 38.6 | 32.4 | 28.2 | 22.0 |
| | | 110 | 200 | 133 | 126 | 108 | 96 | 88 | 78 | 64 | 55 | 38 |
| | | 140 | 420 | 357 | 338 | 290 | 258 | 236 | 208 | 171 | 143 | 95 |
| | | 180 | 976 | 688 | 650 | 557 | 494 | 449 | 391 | 307 | 237 | |
| | | 250 | 2020 | 1540 | 1450 | 1240 | 1090 | 980 | 830 | 580 | 340 | |

# 출력 토크표



## ●RGIS 플랜지 축(1정류)

캠 곡선/MS

| 분할수 | 총분할각 (deg) | 사이즈 | 정정격 출력 토크 (N·m) | 동정격 출력 토크(N·m) 입력축 회전 속도(rpm) 30 | 60 | 90 | 120 | 150 | 200 | 300 | 400 | 600 |
|---|---|---|---|---|---|---|---|---|---|---|---|---|
| 15 | 180 | 080 | 80.0 | 66.1 | 62.5 | 54.7 | 48.8 | 44.7 | 39.8 | 33.6 | 29.6 | 23.8 |
| | | 110 | 200 | 134 | 127 | 111 | 99 | 91 | 80 | 67 | 58 | 44 |
| | | 140 | 420 | 362 | 342 | 299 | 267 | 244 | 216 | 180 | 154 | 112 |
| | | 180 | 976 | 697 | 659 | 575 | 512 | 466 | 410 | 331 | 270 | 156 |
| | | 250 | 2020 | 1560 | 1470 | 1280 | 1140 | 1030 | 890 | 670 | 470 | |
| | 210 | 080 | 80.0 | 66.6 | 63.0 | 55.8 | 49.9 | 45.7 | 40.8 | 34.6 | 30.5 | 25.0 |
| | | 110 | 200 | 135 | 128 | 113 | 101 | 93 | 82 | 69 | 60 | 47 |
| | | 140 | 420 | 365 | 345 | 305 | 273 | 250 | 222 | 186 | 161 | 124 |
| | | 180 | 976 | 704 | 665 | 588 | 525 | 479 | 423 | 348 | 291 | 194 |
| | | 250 | 2870 | 1980 | 1870 | 1650 | 1470 | 1340 | 1170 | 930 | 740 | 360 |
| | 240 | 080 | 80.0 | 67.0 | 63.4 | 56.1 | 50.8 | 46.6 | 41.6 | 35.3 | 31.2 | 25.9 |
| | | 110 | 200 | 136 | 129 | 114 | 103 | 94 | 84 | 71 | 62 | 50 |
| | | 140 | 420 | 367 | 347 | 307 | 278 | 254 | 227 | 191 | 167 | 132 |
| | | 180 | 976 | 708 | 669 | 592 | 535 | 489 | 433 | 359 | 306 | 220 |
| | | 250 | 2870 | 1990 | 1880 | 1660 | 1500 | 1370 | 1200 | 980 | 800 | 480 |
| | 270 | 080 | 80.0 | 67.2 | 63.6 | 56.3 | 51.6 | 47.3 | 42.2 | 35.9 | 31.8 | 26.5 |
| | | 110 | 200 | 136 | 129 | 114 | 105 | 96 | 85 | 72 | 64 | 52 |
| | | 140 | 420 | 368 | 348 | 308 | 282 | 258 | 230 | 194 | 171 | 137 |
| | | 180 | 976 | 710 | 672 | 594 | 544 | 497 | 441 | 368 | 317 | 238 |
| | | 250 | 2870 | 2000 | 1890 | 1670 | 1530 | 1390 | 1230 | 1010 | 850 | 560 |
| | 300 | 080 | 80.0 | 67.4 | 63.8 | 56.5 | 51.8 | 47.8 | 42.7 | 36.3 | 32.3 | 27.1 |
| | | 110 | 200 | 137 | 129 | 115 | 105 | 97 | 86 | 73 | 65 | 53 |
| | | 140 | 420 | 369 | 349 | 309 | 283 | 262 | 233 | 197 | 174 | 142 |
| | | 180 | 976 | 712 | 674 | 596 | 546 | 504 | 448 | 376 | 326 | 252 |
| | | 250 | 2870 | 2010 | 1900 | 1680 | 1530 | 1410 | 1250 | 1040 | 880 | 620 |
| | 330 | 080 | 80.0 | 67.5 | 63.9 | 56.6 | 51.9 | 48.4 | 43.2 | 36.8 | 32.7 | 27.5 |
| | | 110 | 200 | 137 | 130 | 115 | 105 | 98 | 87 | 74 | 66 | 54 |
| | | 140 | 420 | 370 | 350 | 310 | 284 | 265 | 236 | 200 | 177 | 145 |
| | | 180 | 976 | 714 | 676 | 598 | 548 | 510 | 454 | 382 | 333 | 262 |
| | | 250 | 2870 | 2010 | 1900 | 1680 | 1540 | 1430 | 1270 | 1060 | 910 | 660 |
| 16 | 90 | 080 | 31.8 | 28.7 | 27.7 | 26.6 | 25.7 | 25.0 | 24.0 | 21.9 | 18.7 | 10.8 |
| | | 110 | 143 | 110 | 101 | 85 | 76 | 68 | 59 | 45 | 33 | |
| | | 140 | 305 | 267 | 257 | 233 | 206 | 185 | 159 | 116 | 75.4 | |
| | | 180 | 591 | 530 | 503 | 423 | 369 | 327 | 268 | 161 | | |
| | | 250 | 1630 | 1140 | 1030 | 850 | 720 | 600 | 420 | | | |
| | 120 | 080 | 31.8 | 30.0 | 29.7 | 28.5 | 27.7 | 27.1 | 26.1 | 24.5 | 21.9 | 15.8 |
| | | 110 | 143 | 115 | 107 | 91 | 81 | 74 | 65 | 53 | 43 | 25 |
| | | 140 | 285 | 268 | 266 | 242 | 215 | 196 | 171 | 137 | 108 | 53 |
| | | 180 | 591 | 554 | 541 | 459 | 405 | 365 | 313 | 229 | 150 | |
| | | 250 | 1630 | 1190 | 1110 | 930 | 810 | 710 | 570 | 300 | | |
| | 150 | 080 | 31.8 | 30.6 | 30.6 | 29.8 | 28.9 | 28.3 | 27.4 | 26.0 | 23.7 | 18.4 |
| | | 110 | 143 | 117 | 110 | 95 | 85 | 77 | 69 | 57 | 48 | 33 |
| | | 140 | 285 | 274 | 274 | 253 | 225 | 205 | 181 | 149 | 124 | 81 |
| | | 180 | 591 | 567 | 559 | 480 | 426 | 387 | 337 | 263 | 200 | |
| | | 250 | 2020 | 1550 | 1460 | 1250 | 1100 | 990 | 840 | 600 | 370 | |
| | 180 | 080 | 80.0 | 66.3 | 62.8 | 55.1 | 49.2 | 45.0 | 40.1 | 33.9 | 29.8 | 24.1 |
| | | 110 | 143 | 118 | 112 | 98 | 87 | 80 | 71 | 59 | 51 | 38 |
| | | 140 | 285 | 277 | 277 | 260 | 232 | 212 | 188 | 156 | 133 | 97 |
| | | 180 | 591 | 574 | 566 | 496 | 441 | 401 | 353 | 284 | 230 | 128 |
| | | 250 | 2020 | 1570 | 1480 | 1290 | 1140 | 1030 | 900 | 680 | 490 | |

# ●RGIS 플랜지 축(1정류)

캠 곡선/MS

| 분할수 | 총분할각 (deg) | 사이즈 | 정정격 출력 토크 (N·m) | 동정격 출력 토크(N·m) 입력축 회전 속도(rpm) 30 | 60 | 90 | 120 | 150 | 200 | 300 | 400 | 600 |
|---|---|---|---|---|---|---|---|---|---|---|---|---|
| 16 | 210 | 080 | 80.0 | 66.8 | 63.2 | 56.0 | 50.2 | 46.0 | 41.0 | 34.8 | 30.7 | 25.2 |
| | | 110 | 200 | 136 | 128 | 114 | 102 | 93 | 83 | 70 | 61 | 48 |
| | | 140 | 285 | 279 | 279 | 265 | 237 | 217 | 193 | 162 | 140 | 107 |
| | | 180 | 591 | 578 | 571 | 504 | 452 | 412 | 364 | 298 | 249 | 162 |
| | | 250 | 2020 | 1580 | 1490 | 1320 | 1170 | 1070 | 930 | 730 | 570 | 240 |
| | 240 | 080 | 80.0 | 67.1 | 63.5 | 56.2 | 51.1 | 46.8 | 41.8 | 35.5 | 31.4 | 26.1 |
| | | 110 | 200 | 136 | 129 | 114 | 104 | 95 | 84 | 71 | 63 | 50 |
| | | 140 | 285 | 281 | 281 | 266 | 242 | 221 | 197 | 166 | 145 | 114 |
| | | 180 | 591 | 581 | 574 | 507 | 460 | 420 | 372 | 308 | 262 | 185 |
| | | 250 | 2020 | 1590 | 1500 | 1320 | 1200 | 1090 | 960 | 770 | 620 | 340 |
| | 270 | 080 | 80.0 | 67.3 | 63.7 | 56.4 | 51.7 | 47.5 | 42.4 | 36.0 | 32.0 | 26.7 |
| | | 110 | 200 | 137 | 129 | 114 | 105 | 96 | 86 | 73 | 64 | 52 |
| | | 140 | 285 | 282 | 282 | 267 | 245 | 224 | 200 | 169 | 148 | 119 |
| | | 180 | 976 | 712 | 673 | 596 | 545 | 499 | 444 | 371 | 320 | 242 |
| | | 250 | 2020 | 1590 | 1510 | 1330 | 1220 | 1110 | 980 | 800 | 660 | 420 |
| | 300 | 080 | 80.0 | 67.5 | 63.9 | 56.6 | 51.9 | 48.0 | 42.9 | 36.5 | 32.5 | 27.2 |
| | | 110 | 200 | 137 | 130 | 115 | 105 | 97 | 87 | 74 | 65 | 54 |
| | | 140 | 285 | 282 | 282 | 268 | 245 | 227 | 203 | 171 | 151 | 123 |
| | | 180 | 976 | 713 | 675 | 597 | 547 | 506 | 450 | 378 | 329 | 255 |
| | | 250 | 2020 | 1600 | 1510 | 1330 | 1220 | 1130 | 1000 | 820 | 690 | 470 |
| | 330 | 080 | 80.0 | 67.6 | 64.0 | 56.7 | 52.0 | 48.6 | 43.4 | 36.9 | 32.9 | 27.6 |
| | | 110 | 200 | 137 | 130 | 115 | 105 | 98 | 88 | 75 | 66 | 55 |
| | | 140 | 285 | 283 | 283 | 268 | 246 | 230 | 205 | 174 | 153 | 126 |
| | | 180 | 976 | 715 | 676 | 599 | 548 | 512 | 456 | 384 | 336 | 266 |
| | | 250 | 2020 | 1600 | 1510 | 1340 | 1220 | 1140 | 1010 | 840 | 710 | 510 |

# 출력 토크표



## ●RGIS 플랜지 축(2정류)

캠 곡선/MS

| 분할수 | 총분할각 (deg) | 사이즈 | 정정격 출력 토크 (N·m) | 동정격 출력 토크(N·m) 입력축 회전 속도(rpm) 15 | 30 | 45 | 60 | 75 | 100 | 150 | 200 | 300 |
|---|---|---|---|---|---|---|---|---|---|---|---|---|
| 16 | 120 | 025 | 1.49 | 1.04 | 0.98 | 0.83 | 0.74 | 0.68 | 0.61 | 0.51 | 0.45 | 0.35 |
| | | 032 | 2.70 | 1.90 | 1.78 | 1.52 | 1.36 | 1.24 | 1.11 | 0.94 | 0.82 | 0.66 |
| | | 040 | 16.1 | 13.0 | 12.9 | 12.4 | 12.1 | 11.8 | 11.5 | 9.8 | 8.6 | 7.0 |
| | | 050 | 19.9 | 16.2 | 16.1 | 15.5 | 15.1 | 14.7 | 14.3 | 13.7 | 12.6 | 10.2 |
| | | 063 | 63.6 | 43.9 | 41.1 | 35.1 | 31.3 | 28.7 | 25.5 | 21.5 | 18.7 | 14.7 |
| | | 080 | 164 | 133 | 132 | 120 | 107 | 98.4 | 87.7 | 74.0 | 65.1 | 52.4 |
| | | 110 | 359 | 291 | 285 | 243 | 217 | 198 | 176 | 147 | 127 | 95 |
| | | 140 | 950 | 589 | 552 | 471 | 419 | 383 | 338 | 278 | 234 | 158 |
| | | 180 | 2860 | 1470 | 1380 | 1180 | 1050 | 950 | 840 | 670 | 540 | 300 |
| | | 250 | 5840 | 3450 | 3230 | 2740 | 2420 | 2190 | 1880 | 1410 | 970 | |
| | 150 | 025 | 2.13 | 1.60 | 1.51 | 1.31 | 1.17 | 1.07 | 0.95 | 0.81 | 0.72 | 0.59 |
| | | 032 | 4.77 | 3.59 | 3.40 | 2.94 | 2.62 | 2.40 | 2.15 | 1.83 | 1.62 | 1.36 |
| | | 040 | 30.6 | 21.3 | 20.2 | 17.4 | 15.6 | 14.3 | 12.7 | 10.8 | 9.6 | 7.9 |
| | | 050 | 50.1 | 37.1 | 35.1 | 30.3 | 27.1 | 24.8 | 22.1 | 18.8 | 16.7 | 13.9 |
| | | 063 | 85.1 | 62.3 | 59.0 | 50.9 | 45.5 | 41.7 | 37.2 | 31.5 | 27.9 | 23.0 |
| | | 080 | 164 | 142 | 142 | 131 | 117 | 107 | 96 | 81 | 72 | 59 |
| | | 110 | 591 | 378 | 358 | 309 | 276 | 252 | 225 | 190 | 166 | 133 |
| | | 140 | 1160 | 798 | 755 | 651 | 581 | 532 | 473 | 396 | 344 | 266 |
| | | 180 | 2860 | 1580 | 1490 | 1290 | 1150 | 1050 | 930 | 760 | 650 | 450 |
| | | 250 | 5840 | 3680 | 3480 | 2990 | 2660 | 2420 | 2110 | 1680 | 1320 | 610 |
| | 180 | 025 | 2.13 | 1.67 | 1.58 | 1.39 | 1.24 | 1.14 | 1.01 | 0.86 | 0.77 | 0.64 |
| | | 032 | 4.77 | 3.75 | 3.55 | 3.11 | 2.78 | 2.55 | 2.28 | 1.94 | 1.73 | 1.46 |
| | | 040 | 30.6 | 22.2 | 21.0 | 18.5 | 16.5 | 15.1 | 13.5 | 11.5 | 10.2 | 8.5 |
| | | 050 | 50.1 | 38.5 | 36.5 | 32.0 | 28.6 | 26.2 | 23.4 | 19.9 | 17.7 | 14.9 |
| | | 063 | 119 | 74.0 | 70.1 | 61.5 | 54.9 | 50.3 | 44.9 | 38.2 | 34.0 | 28.4 |
| | | 080 | 242 | 194 | 183 | 161 | 144 | 132 | 117 | 100 | 89 | 74 |
| | | 110 | 591 | 393 | 372 | 327 | 292 | 267 | 238 | 202 | 178 | 146 |
| | | 140 | 1160 | 832 | 787 | 690 | 616 | 564 | 503 | 424 | 372 | 298 |
| | | 180 | 2860 | 1640 | 1560 | 1360 | 1220 | 1110 | 990 | 830 | 710 | 530 |
| | | 250 | 5840 | 3830 | 3620 | 3170 | 2820 | 2570 | 2270 | 1850 | 1520 | 950 |
| | 210 | 025 | 2.89 | 2.33 | 2.20 | 1.95 | 1.75 | 1.60 | 1.43 | 1.22 | 1.09 | 0.92 |
| | | 032 | 4.77 | 3.85 | 3.65 | 3.23 | 2.90 | 2.66 | 2.37 | 2.02 | 1.80 | 1.53 |
| | | 040 | 30.6 | 22.8 | 21.6 | 19.1 | 17.2 | 15.7 | 14.1 | 12.0 | 10.7 | 9.0 |
| | | 050 | 50.1 | 39.5 | 37.4 | 33.1 | 29.8 | 27.3 | 24.4 | 20.7 | 18.5 | 15.6 |
| | | 063 | 119 | 76.0 | 71.9 | 63.7 | 57.2 | 52.4 | 46.8 | 39.8 | 35.5 | 29.8 |
| | | 080 | 242 | 199 | 188 | 166 | 149 | 137 | 122 | 104 | 93 | 78 |
| | | 110 | 591 | 403 | 382 | 338 | 304 | 278 | 248 | 211 | 187 | 155 |
| | | 140 | 1640 | 1060 | 1010 | 890 | 800 | 730 | 650 | 550 | 490 | 400 |
| | | 180 | 2860 | 1690 | 1600 | 1410 | 1270 | 1160 | 1030 | 870 | 760 | 590 |
| | | 250 | 5840 | 3930 | 3720 | 3280 | 2940 | 2690 | 2380 | 1960 | 1660 | 1160 |
| | 240 | 025 | 2.89 | 2.37 | 2.24 | 1.99 | 1.81 | 1.66 | 1.48 | 1.26 | 1.12 | 0.95 |
| | | 032 | 4.77 | 3.92 | 3.71 | 3.29 | 2.99 | 2.74 | 2.45 | 2.09 | 1.86 | 1.58 |
| | | 040 | 30.6 | 23.2 | 22.0 | 19.5 | 17.7 | 16.2 | 14.5 | 12.3 | 11.0 | 9.3 |
| | | 050 | 50.1 | 40.2 | 38.1 | 33.7 | 30.6 | 28.1 | 25.1 | 21.4 | 19.1 | 16.1 |
| | | 063 | 119 | 77.3 | 73.2 | 64.8 | 58.9 | 54.0 | 48.2 | 41.1 | 36.6 | 30.9 |
| | | 080 | 242 | 202 | 191 | 169 | 154 | 141 | 126 | 107 | 96 | 81 |
| | | 110 | 591 | 411 | 389 | 344 | 313 | 286 | 256 | 217 | 193 | 161 |
| | | 140 | 1640 | 1080 | 1030 | 910 | 830 | 760 | 670 | 570 | 510 | 420 |
| | | 180 | 2860 | 1720 | 1630 | 1440 | 1310 | 1200 | 1070 | 900 | 790 | 630 |
| | | 250 | 5840 | 4000 | 3780 | 3340 | 3030 | 2770 | 2460 | 2050 | 1760 | 1300 |

# ●RGIS 플랜지 축(2정류)

캠 곡선/MS

| 분할수 | 총분할각 (deg) | 사이즈 | 정정격 출력 토크 (N·m) | 동정격 출력 토크(N·m) 입력축 회전 속도(rpm) 15 | 30 | 45 | 60 | 75 | 100 | 150 | 200 | 300 |
|---|---|---|---|---|---|---|---|---|---|---|---|---|
| 16 | 270 | 025 | 2.89 | 2.40 | 2.27 | 2.01 | 1.85 | 1.70 | 1.52 | 1.29 | 1.15 | 0.98 |
| | | 032 | 4.77 | 3.97 | 3.76 | 3.33 | 3.06 | 2.81 | 2.51 | 2.14 | 1.91 | 1.62 |
| | | 040 | 30.6 | 23.5 | 22.3 | 19.7 | 18.1 | 16.6 | 14.8 | 12.6 | 11.3 | 9.5 |
| | | 050 | 50.1 | 40.7 | 38.5 | 34.1 | 31.3 | 28.7 | 25.7 | 21.9 | 19.5 | 16.6 |
| | | 063 | 119 | 78.3 | 74.1 | 65.6 | 60.2 | 55.2 | 49.4 | 42.1 | 37.5 | 31.8 |
| | | 080 | 242 | 205 | 194 | 172 | 157 | 144 | 129 | 110 | 98 | 83 |
| | | 110 | 591 | 416 | 393 | 348 | 319 | 293 | 262 | 223 | 198 | 166 |
| | | 140 | 1640 | 1100 | 1040 | 920 | 840 | 770 | 690 | 590 | 520 | 440 |
| | | 180 | 2860 | 1740 | 1650 | 1460 | 1340 | 1230 | 1090 | 930 | 820 | 660 |
| | | 250 | 5840 | 4040 | 3830 | 3390 | 3100 | 2840 | 2520 | 2120 | 1840 | 1410 |
| | 300 | 025 | 2.89 | 2.43 | 2.30 | 2.03 | 1.87 | 1.73 | 1.55 | 1.32 | 1.18 | 1.00 |
| | | 032 | 4.77 | 4.01 | 3.80 | 3.36 | 3.09 | 2.86 | 2.56 | 2.18 | 1.95 | 1.65 |
| | | 040 | 30.6 | 23.7 | 22.5 | 19.9 | 18.2 | 16.9 | 15.1 | 12.9 | 11.5 | 9.8 |
| | | 050 | 50.1 | 41.1 | 38.9 | 34.4 | 31.6 | 29.3 | 26.1 | 22.3 | 19.9 | 16.9 |
| | | 063 | 119 | 79.0 | 74.8 | 66.2 | 60.7 | 56.3 | 50.3 | 42.9 | 38.3 | 32.4 |
| | | 080 | 262 | 252 | 249 | 220 | 202 | 187 | 167 | 143 | 127 | 108 |
| | | 110 | 738 | 547 | 518 | 459 | 421 | 390 | 348 | 297 | 264 | 223 |
| | | 140 | 1640 | 1110 | 1050 | 930 | 850 | 790 | 700 | 600 | 530 | 450 |
| | | 180 | 2860 | 1760 | 1660 | 1470 | 1350 | 1250 | 1120 | 950 | 840 | 690 |
| | | 250 | 5840 | 4080 | 3860 | 3420 | 3130 | 2900 | 2580 | 2170 | 1890 | 1490 |
| | 330 | 025 | 2.89 | 2.44 | 2.31 | 2.05 | 1.88 | 1.76 | 1.57 | 1.34 | 1.20 | 1.02 |
| | | 032 | 4.77 | 4.04 | 3.83 | 3.39 | 3.11 | 2.91 | 2.60 | 2.22 | 1.98 | 1.68 |
| | | 040 | 30.6 | 23.9 | 22.6 | 20.0 | 18.4 | 17.2 | 15.3 | 13.1 | 11.7 | 9.9 |
| | | 050 | 50.1 | 41.3 | 39.1 | 34.6 | 31.8 | 29.7 | 26.5 | 22.6 | 20.2 | 17.2 |
| | | 063 | 119 | 79.5 | 75.3 | 66.7 | 61.1 | 57.2 | 51.1 | 43.6 | 38.9 | 33.0 |
| | | 080 | 262 | 253 | 250 | 222 | 203 | 190 | 170 | 145 | 129 | 110 |
| | | 110 | 738 | 551 | 522 | 462 | 424 | 396 | 354 | 301 | 269 | 227 |
| | | 140 | 1640 | 1120 | 1060 | 940 | 860 | 800 | 720 | 610 | 540 | 460 |
| | | 180 | 2860 | 1770 | 1680 | 1480 | 1360 | 1270 | 1130 | 960 | 850 | 710 |
| | | 250 | 5840 | 4110 | 3890 | 3440 | 3150 | 2940 | 2620 | 2210 | 1940 | 1550 |
| 18 | 120 | 025 | 1.49 | 1.08 | 1.02 | 0.87 | 0.78 | 0.71 | 0.63 | 0.54 | 0.47 | 0.38 |
| | | 032 | 3.66 | 2.68 | 2.53 | 2.16 | 1.93 | 1.76 | 1.57 | 1.33 | 1.18 | 0.97 |
| | | 040 | 10.9 | 9.12 | 9.08 | 8.75 | 8.52 | 8.34 | 8.10 | 6.86 | 6.02 | 4.81 |
| | | 050 | 37.9 | 25.8 | 24.4 | 20.8 | 18.6 | 17.0 | 15.1 | 12.8 | 11.3 | 9.2 |
| | | 063 | 85.1 | 60.6 | 57.1 | 48.7 | 43.5 | 39.9 | 35.5 | 30.0 | 26.4 | 21.4 |
| | | 080 | 152 | 87.8 | 82.8 | 70.6 | 63.1 | 57.7 | 51.3 | 43.1 | 37.6 | 29.4 |
| | | 110 | 359 | 302 | 297 | 253 | 226 | 207 | 184 | 154 | 133 | 102 |
| | | 140 | 950 | 612 | 577 | 492 | 439 | 400 | 354 | 293 | 248 | 174 |
| | | 180 | 2100 | 1240 | 1170 | 990 | 880 | 800 | 710 | 570 | 460 | 250 |
| | | 250 | 4150 | 2560 | 2410 | 2040 | 1800 | 1620 | 1390 | 1020 | 670 | |
| | 150 | 025 | 2.13 | 1.65 | 1.56 | 1.35 | 1.21 | 1.11 | 0.99 | 0.84 | 0.74 | 0.62 |
| | | 032 | 3.66 | 2.84 | 2.69 | 2.33 | 2.09 | 1.91 | 1.71 | 1.45 | 1.29 | 1.08 |
| | | 040 | 10.9 | 9.65 | 9.65 | 9.45 | 9.20 | 9.01 | 8.77 | 7.47 | 6.60 | 5.42 |
| | | 050 | 37.9 | 27.3 | 25.8 | 22.4 | 20.0 | 18.3 | 16.4 | 13.9 | 12.3 | 10.2 |
| | | 063 | 85.1 | 64.1 | 60.6 | 52.6 | 47.0 | 43.1 | 38.4 | 32.6 | 28.9 | 23.9 |
| | | 080 | 164 | 146 | 146 | 136 | 121 | 111 | 99 | 84 | 75 | 62 |
| | | 110 | 359 | 319 | 315 | 274 | 244 | 224 | 199 | 168 | 148 | 118 |
| | | 140 | 950 | 649 | 614 | 532 | 475 | 434 | 386 | 324 | 281 | 215 |
| | | 180 | 2100 | 1310 | 1240 | 1080 | 960 | 880 | 770 | 640 | 540 | 370 |
| | | 250 | 5840 | 3780 | 3570 | 3090 | 2750 | 2500 | 2190 | 1760 | 1400 | 730 |

# 출력 토크표



## ●RGIS 플랜지 축(2정류)

캠 곡선/MS

| 분할수 | 총분할각 (deg) | 사이즈 | 정정격 출력 토크 (N·m) | 동정격 출력 토크(N·m) 입력축 회전 속도(rpm) 15 | 30 | 45 | 60 | 75 | 100 | 150 | 200 | 300 |
|---|---|---|---|---|---|---|---|---|---|---|---|---|
| 18 | 180 | 025 | 2.13 | 1.71 | 1.62 | 1.42 | 1.27 | 1.17 | 1.04 | 0.89 | 0.79 | 0.66 |
| | | 032 | 4.77 | 3.83 | 3.63 | 3.20 | 2.86 | 2.62 | 2.34 | 1.99 | 1.78 | 1.50 |
| | | 040 | 30.6 | 22.7 | 21.5 | 18.9 | 16.9 | 15.5 | 13.9 | 11.8 | 10.5 | 8.8 |
| | | 050 | 51.5 | 39.3 | 37.2 | 32.8 | 29.3 | 26.9 | 24.0 | 20.4 | 18.2 | 15.3 |
| | | 063 | 85.1 | 66.2 | 62.7 | 55.3 | 49.4 | 45.3 | 40.4 | 34.4 | 30.6 | 25.6 |
| | | 080 | 164 | 151 | 151 | 143 | 127 | 117 | 104 | 89 | 79 | 66 |
| | | 110 | 359 | 330 | 326 | 287 | 257 | 235 | 210 | 178 | 157 | 129 |
| | | 140 | 1160 | 849 | 804 | 709 | 633 | 579 | 516 | 436 | 384 | 310 |
| | | 180 | 2860 | 1680 | 1590 | 1400 | 1250 | 1140 | 1020 | 850 | 740 | 560 |
| | | 250 | 5840 | 3910 | 3690 | 3250 | 2900 | 2640 | 2330 | 1910 | 1590 | 1040 |
| | 210 | 025 | 2.13 | 1.75 | 1.65 | 1.46 | 1.32 | 1.21 | 1.08 | 0.92 | 0.82 | 0.69 |
| | | 032 | 4.77 | 3.92 | 3.71 | 3.28 | 2.96 | 2.72 | 2.43 | 2.07 | 1.84 | 1.56 |
| | | 040 | 30.6 | 23.2 | 21.9 | 19.4 | 17.5 | 16.1 | 14.4 | 12.2 | 10.9 | 9.2 |
| | | 050 | 51.5 | 40.1 | 38.0 | 33.6 | 30.4 | 27.8 | 24.9 | 21.2 | 18.9 | 16.0 |
| | | 063 | 85.1 | 67.6 | 64.0 | 56.7 | 51.2 | 46.9 | 41.9 | 35.7 | 31.8 | 26.7 |
| | | 080 | 164 | 154 | 154 | 146 | 132 | 121 | 108 | 92 | 82 | 69 |
| | | 110 | 591 | 410 | 388 | 343 | 310 | 284 | 253 | 215 | 191 | 159 |
| | | 140 | 1160 | 868 | 822 | 727 | 656 | 601 | 536 | 454 | 401 | 330 |
| | | 180 | 2860 | 1720 | 1620 | 1440 | 1300 | 1190 | 1060 | 890 | 780 | 610 |
| | | 250 | 5840 | 3990 | 3770 | 3340 | 3000 | 2740 | 2430 | 2020 | 1720 | 1230 |
| | 240 | 025 | 2.13 | 1.77 | 1.68 | 1.49 | 1.36 | 1.24 | 1.11 | 0.95 | 0.85 | 0.72 |
| | | 032 | 4.77 | 3.97 | 3.76 | 3.33 | 3.04 | 2.79 | 2.49 | 2.13 | 1.90 | 1.61 |
| | | 040 | 30.6 | 23.5 | 22.3 | 19.7 | 18.0 | 16.5 | 14.7 | 12.6 | 11.2 | 9.5 |
| | | 050 | 51.5 | 40.7 | 38.5 | 34.1 | 31.2 | 28.6 | 25.5 | 21.8 | 19.4 | 16.4 |
| | | 063 | 85.1 | 68.6 | 65.0 | 57.5 | 52.6 | 48.2 | 43.0 | 36.7 | 32.7 | 27.6 |
| | | 080 | 164 | 156 | 156 | 148 | 136 | 124 | 111 | 95 | 84 | 71 |
| | | 110 | 591 | 416 | 393 | 348 | 318 | 292 | 260 | 221 | 197 | 165 |
| | | 140 | 1160 | 881 | 834 | 738 | 674 | 618 | 551 | 468 | 415 | 344 |
| | | 180 | 2860 | 1740 | 1650 | 1460 | 1330 | 1220 | 1090 | 920 | 810 | 650 |
| | | 250 | 5840 | 4040 | 3830 | 3380 | 3090 | 2820 | 2510 | 2090 | 1810 | 1360 |
| | 270 | 025 | 2.13 | 1.79 | 1.70 | 1.50 | 1.38 | 1.27 | 1.14 | 0.97 | 0.86 | 0.73 |
| | | 032 | 4.77 | 4.02 | 3.80 | 3.37 | 3.09 | 2.85 | 2.55 | 2.17 | 1.94 | 1.65 |
| | | 040 | 30.6 | 23.7 | 22.5 | 19.9 | 18.3 | 16.9 | 15.1 | 12.8 | 11.5 | 9.7 |
| | | 050 | 51.5 | 41.1 | 38.9 | 34.4 | 31.6 | 29.2 | 26.1 | 22.2 | 19.8 | 16.8 |
| | | 063 | 85.1 | 69.3 | 65.6 | 58.1 | 53.3 | 49.2 | 43.9 | 37.4 | 33.4 | 28.3 |
| | | 080 | 164 | 158 | 158 | 150 | 137 | 127 | 113 | 97 | 86 | 73 |
| | | 110 | 591 | 420 | 397 | 352 | 323 | 298 | 266 | 226 | 201 | 169 |
| | | 140 | 1160 | 890 | 843 | 746 | 684 | 631 | 563 | 479 | 425 | 355 |
| | | 180 | 2860 | 1760 | 1670 | 1470 | 1350 | 1250 | 1110 | 940 | 830 | 680 |
| | | 250 | 5840 | 4080 | 3860 | 3420 | 3130 | 2880 | 2570 | 2150 | 1870 | 1460 |
| | 300 | 025 | 2.13 | 1.81 | 1.71 | 1.51 | 1.39 | 1.29 | 1.16 | 0.99 | 0.88 | 0.75 |
| | | 032 | 4.77 | 4.05 | 3.83 | 3.39 | 3.11 | 2.90 | 2.59 | 2.21 | 1.97 | 1.68 |
| | | 040 | 30.6 | 23.9 | 22.7 | 20.1 | 18.4 | 17.1 | 15.3 | 13.1 | 11.7 | 9.9 |
| | | 050 | 51.5 | 41.4 | 39.2 | 34.7 | 31.8 | 29.6 | 26.5 | 22.6 | 20.2 | 17.1 |
| | | 063 | 85.1 | 69.8 | 66.1 | 58.5 | 53.7 | 50.0 | 44.7 | 38.1 | 34.0 | 28.8 |
| | | 080 | 164 | 159 | 159 | 151 | 138 | 129 | 115 | 98 | 88 | 74 |
| | | 110 | 591 | 423 | 400 | 354 | 325 | 303 | 270 | 230 | 205 | 173 |
| | | 140 | 1160 | 897 | 849 | 752 | 689 | 642 | 573 | 488 | 434 | 364 |
| | | 180 | 2860 | 1770 | 1680 | 1490 | 1360 | 1270 | 1130 | 960 | 850 | 700 |
| | | 250 | 5840 | 4110 | 3890 | 3440 | 3160 | 2940 | 2610 | 2200 | 1930 | 1530 |

# ●RGIS 플랜지 축(2정류)

캠 곡선/MS

| 분할수 | 총분할각 (deg) | 사이즈 | 정정격 출력 토크 (N·m) | 동정격 출력 토크(N·m) 입력축 회전 속도(rpm) 15 | 30 | 45 | 60 | 75 | 100 | 150 | 200 | 300 |
|---|---|---|---|---|---|---|---|---|---|---|---|---|
| 18 | 330 | 025 | 2.13 | 1.82 | 1.72 | 1.52 | 1.40 | 1.31 | 1.17 | 1.00 | 0.89 | 0.76 |
| | | 032 | 4.77 | 4.07 | 3.85 | 3.41 | 3.13 | 2.93 | 2.63 | 2.24 | 2.00 | 1.71 |
| | | 040 | 30.6 | 24.1 | 22.8 | 20.2 | 18.5 | 17.3 | 15.5 | 13.3 | 11.8 | 10.1 |
| | | 050 | 51.5 | 41.6 | 39.4 | 34.9 | 32.0 | 29.9 | 26.9 | 22.9 | 20.5 | 17.4 |
| | | 063 | 85.1 | 70.2 | 66.4 | 58.8 | 54.0 | 50.5 | 45.3 | 38.7 | 34.5 | 29.3 |
| | | 080 | 164 | 160 | 160 | 152 | 139 | 130 | 117 | 100 | 89 | 76 |
| | | 110 | 591 | 425 | 402 | 356 | 327 | 306 | 274 | 234 | 208 | 176 |
| | | 140 | 1160 | 902 | 854 | 756 | 693 | 648 | 582 | 495 | 441 | 371 |
| | | 180 | 2860 | 1780 | 1690 | 1490 | 1370 | 1280 | 1150 | 980 | 860 | 720 |
| | | 250 | 5840 | 4130 | 3910 | 3460 | 3170 | 2960 | 2650 | 2240 | 1970 | 1590 |
| 20 | 90 | 040 | 10.2 | 7.92 | 7.31 | 6.23 | 5.55 | 5.07 | 4.48 | 3.70 | 3.12 | 2.15 |
| | | 050 | 19.9 | 15.8 | 15.4 | 14.9 | 14.5 | 14.2 | 13.7 | 11.7 | 10.2 | 7.9 |
| | | 063 | 25.3 | 20.0 | 19.5 | 18.7 | 18.2 | 17.8 | 17.2 | 16.2 | 14.5 | 10.7 |
| | | 080 | 108 | 72.4 | 66.8 | 56.9 | 50.8 | 46.4 | 41.1 | 34.0 | 28.9 | 20.4 |
| | | 110 | 225 | 178 | 174 | 158 | 141 | 129 | 113 | 92 | 76 | 47 |
| | | 140 | 462 | 362 | 349 | 296 | 263 | 239 | 208 | 164 | 126 | 51 |
| | | 180 | 1220 | 739 | 680 | 575 | 507 | 456 | 388 | 276 | 169 | |
| | | 250 | 3910 | 1990 | 1820 | 1530 | 1340 | 1180 | 960 | 550 | | |
| | 120 | 025 | 1.49 | 1.12 | 1.06 | 0.90 | 0.81 | 0.74 | 0.66 | 0.56 | 0.49 | 0.40 |
| | | 032 | 2.70 | 2.04 | 1.93 | 1.65 | 1.47 | 1.35 | 1.20 | 1.02 | 0.90 | 0.74 |
| | | 040 | 10.9 | 9.39 | 9.39 | 9.05 | 8.81 | 8.63 | 8.38 | 7.12 | 6.26 | 5.04 |
| | | 050 | 37.9 | 26.6 | 25.1 | 21.5 | 19.2 | 17.6 | 15.7 | 13.3 | 11.7 | 9.6 |
| | | 063 | 63.6 | 46.9 | 44.4 | 37.9 | 33.8 | 31.0 | 27.6 | 23.3 | 20.5 | 16.4 |
| | | 080 | 152 | 90.4 | 85.6 | 73.1 | 65.2 | 59.7 | 53.1 | 44.7 | 39.1 | 30.9 |
| | | 110 | 331 | 255 | 241 | 206 | 184 | 168 | 149 | 125 | 108 | 82 |
| | | 140 | 760 | 483 | 457 | 390 | 348 | 317 | 281 | 231 | 195 | 133 |
| | | 180 | 1490 | 1020 | 970 | 830 | 730 | 670 | 590 | 470 | 370 | 190 |
| | | 250 | 4150 | 2630 | 2490 | 2110 | 1870 | 1690 | 1450 | 1080 | 750 | |
| | 150 | 025 | 1.49 | 1.18 | 1.11 | 0.97 | 0.87 | 0.79 | 0.71 | 0.60 | 0.53 | 0.44 |
| | | 032 | 3.66 | 2.90 | 2.75 | 2.40 | 2.14 | 1.96 | 1.75 | 1.49 | 1.32 | 1.11 |
| | | 040 | 10.9 | 9.85 | 9.85 | 9.70 | 9.44 | 9.25 | 9.00 | 7.67 | 6.79 | 5.60 |
| | | 050 | 37.9 | 27.8 | 26.3 | 23.0 | 20.5 | 18.8 | 16.8 | 14.3 | 12.6 | 10.5 |
| | | 063 | 63.6 | 49.1 | 46.5 | 40.6 | 36.2 | 33.2 | 29.6 | 25.1 | 22.2 | 18.3 |
| | | 080 | 152 | 94.8 | 89.8 | 78.3 | 69.9 | 64.0 | 57.1 | 48.3 | 42.6 | 34.8 |
| | | 110 | 359 | 326 | 322 | 280 | 250 | 229 | 204 | 173 | 152 | 123 |
| | | 140 | 760 | 508 | 480 | 418 | 373 | 341 | 303 | 254 | 219 | 166 |
| | | 180 | 2100 | 1340 | 1270 | 1100 | 980 | 900 | 800 | 660 | 560 | 390 |
| | | 250 | 4150 | 2760 | 2610 | 2270 | 2010 | 1830 | 1600 | 1270 | 990 | 450 |
| | 180 | 025 | 1.49 | 1.21 | 1.15 | 1.02 | 0.91 | 0.83 | 0.74 | 0.63 | 0.56 | 0.47 |
| | | 032 | 3.66 | 2.99 | 2.83 | 2.51 | 2.24 | 2.05 | 1.83 | 1.56 | 1.39 | 1.17 |
| | | 040 | 10.9 | 10.1 | 10.1 | 10.1 | 9.9 | 9.7 | 9.4 | 8.0 | 7.1 | 6.0 |
| | | 050 | 37.9 | 28.6 | 27.1 | 24.0 | 21.4 | 19.6 | 17.5 | 14.9 | 13.3 | 11.1 |
| | | 063 | 63.6 | 50.5 | 47.8 | 42.4 | 37.9 | 34.7 | 31.0 | 26.3 | 23.4 | 19.5 |
| | | 080 | 152 | 97.6 | 92.3 | 81.7 | 73.1 | 67.0 | 59.8 | 50.8 | 45.0 | 37.3 |
| | | 110 | 359 | 335 | 331 | 293 | 262 | 240 | 214 | 182 | 161 | 132 |
| | | 140 | 950 | 682 | 645 | 571 | 511 | 467 | 416 | 352 | 309 | 248 |
| | | 180 | 2100 | 1380 | 1310 | 1160 | 1030 | 940 | 7840 | 700 | 610 | 460 |
| | | 250 | 4150 | 2840 | 2680 | 2370 | 2110 | 1920 | 1690 | 1380 | 1130 | 690 |

# 출력 토크표



## ●RGIS 플랜지 축(2정류)

캠 곡선/MS

| 분할수 | 총분할각 (deg) | 사이즈 | 정정격 출력 토크 (N·m) | 동정격 출력 토크(N·m) 입력축 회전 속도(rpm) 15 | 30 | 45 | 60 | 75 | 100 | 150 | 200 | 300 |
|---|---|---|---|---|---|---|---|---|---|---|---|---|
| 20 | 210 | 025 | 2.13 | 1.77 | 1.67 | 1.48 | 1.34 | 1.23 | 1.10 | 0.94 | 0.84 | 0.71 |
| | | 032 | 3.66 | 3.05 | 2.88 | 2.55 | 2.32 | 2.12 | 1.90 | 1.62 | 1.44 | 1.22 |
| | | 040 | 10.9 | 10.3 | 10.3 | 10.3 | 10.2 | 10.0 | 9.7 | 8.3 | 7.4 | 6.2 |
| | | 050 | 37.9 | 29.1 | 27.5 | 24.4 | 22.1 | 20.3 | 18.1 | 15.4 | 13.7 | 11.6 |
| | | 063 | 63.6 | 51.4 | 48.7 | 43.1 | 39.1 | 35.8 | 32.0 | 27.2 | 24.2 | 20.3 |
| | | 080 | 164 | 156 | 156 | 148 | 134 | 123 | 110 | 94 | 83 | 70 |
| | | 110 | 359 | 341 | 337 | 298 | 270 | 248 | 221 | 188 | 167 | 139 |
| | | 140 | 950 | 694 | 657 | 582 | 528 | 483 | 431 | 365 | 322 | 264 |
| | | 180 | 2100 | 1410 | 1330 | 1180 | 1070 | 980 | 870 | 730 | 640 | 500 |
| | | 250 | 4150 | 2890 | 2730 | 2410 | 2180 | 1990 | 1760 | 1450 | 1230 | 840 |
| | 240 | 025 | 2.13 | 1.79 | 1.70 | 1.50 | 1.38 | 1.26 | 1.13 | 0.96 | 0.86 | 0.73 |
| | | 032 | 3.66 | 3.08 | 2.92 | 2.58 | 2.37 | 2.17 | 1.94 | 1.66 | 1.48 | 1.25 |
| | | 040 | 10.9 | 10.4 | 10.4 | 10.4 | 10.4 | 10.2 | 10.0 | 8.5 | 7.6 | 6.4 |
| | | 050 | 37.9 | 29.4 | 27.9 | 24.7 | 22.6 | 20.8 | 18.5 | 15.8 | 14.1 | 11.9 |
| | | 063 | 63.6 | 52.0 | 49.3 | 43.6 | 40.0 | 36.7 | 32.8 | 27.9 | 24.9 | 21.0 |
| | | 080 | 164 | 158 | 158 | 150 | 137 | 126 | 113 | 96 | 86 | 72 |
| | | 110 | 359 | 345 | 341 | 302 | 277 | 254 | 227 | 193 | 171 | 144 |
| | | 140 | 950 | 703 | 665 | 589 | 540 | 495 | 442 | 375 | 332 | 275 |
| | | 180 | 2100 | 1420 | 1350 | 1190 | 1090 | 1000 | 890 | 750 | 660 | 530 |
| | | 250 | 5840 | 4080 | 3860 | 3410 | 3130 | 2860 | 2540 | 2130 | 1840 | 1410 |
| | 270 | 025 | 2.13 | 1.81 | 1.71 | 1.51 | 1.39 | 1.29 | 1.15 | 0.98 | 0.88 | 0.74 |
| | | 032 | 3.66 | 3.11 | 2.94 | 2.61 | 2.39 | 2.22 | 1.98 | 1.69 | 1.51 | 1.28 |
| | | 040 | 10.9 | 10.5 | 10.5 | 10.5 | 10.5 | 10.4 | 10.2 | 8.7 | 7.8 | 6.6 |
| | | 050 | 37.9 | 29.7 | 28.1 | 24.9 | 22.8 | 21.1 | 18.9 | 16.1 | 14.4 | 12.2 |
| | | 063 | 63.6 | 52.5 | 49.7 | 44.0 | 40.3 | 37.4 | 33.4 | 28.5 | 25.4 | 21.5 |
| | | 080 | 164 | 159 | 159 | 151 | 138 | 128 | 115 | 98 | 87 | 74 |
| | | 110 | 359 | 347 | 344 | 304 | 279 | 259 | 231 | 197 | 175 | 147 |
| | | 140 | 950 | 709 | 671 | 594 | 545 | 505 | 451 | 383 | 340 | 283 |
| | | 180 | 2100 | 1430 | 1360 | 1200 | 1100 | 1020 | 910 | 770 | 680 | 550 |
| | | 250 | 5840 | 4110 | 3890 | 3440 | 3150 | 2920 | 2600 | 2190 | 1910 | 1500 |
| | 300 | 025 | 2.13 | 1.82 | 1.72 | 1.52 | 1.40 | 1.31 | 1.17 | 1.00 | 0.89 | 0.76 |
| | | 032 | 3.66 | 3.13 | 2.96 | 2.62 | 2.41 | 2.25 | 2.01 | 1.72 | 1.53 | 1.30 |
| | | 040 | 10.9 | 10.6 | 10.6 | 10.6 | 10.6 | 10.6 | 10.3 | 8.8 | 7.9 | 6.7 |
| | | 050 | 37.9 | 29.8 | 28.2 | 25.0 | 22.9 | 21.4 | 19.2 | 16.4 | 14.6 | 12.4 |
| | | 063 | 85.1 | 70.2 | 66.5 | 58.9 | 54.0 | 50.5 | 45.2 | 38.5 | 34.4 | 29.2 |
| | | 080 | 164 | 160 | 160 | 152 | 139 | 130 | 117 | 99 | 89 | 75 |
| | | 110 | 359 | 349 | 346 | 306 | 281 | 262 | 235 | 200 | 178 | 150 |
| | | 140 | 950 | 713 | 675 | 598 | 548 | 513 | 458 | 390 | 346 | 290 |
| | | 180 | 2100 | 1440 | 1370 | 1210 | 1110 | 1040 | 930 | 780 | 690 | 570 |
| | | 250 | 5840 | 4140 | 3920 | 3460 | 3170 | 2960 | 2640 | 2230 | 1960 | 1560 |
| | 330 | 025 | 2.13 | 1.83 | 1.73 | 1.53 | 1.41 | 1.31 | 1.19 | 1.01 | 0.90 | 0.77 |
| | | 032 | 3.66 | 3.14 | 2.98 | 2.64 | 2.42 | 2.26 | 2.04 | 1.74 | 1.55 | 1.32 |
| | | 040 | 10.9 | 10.6 | 10.6 | 10.6 | 10.6 | 10.6 | 10.5 | 9.0 | 8.0 | 6.8 |
| | | 050 | 37.9 | 30.0 | 28.4 | 25.1 | 23.0 | 21.5 | 19.4 | 16.6 | 14.8 | 12.6 |
| | | 063 | 85.1 | 70.5 | 66.8 | 59.1 | 54.2 | 50.7 | 45.8 | 39.0 | 34.8 | 29.6 |
| | | 080 | 164 | 161 | 161 | 153 | 140 | 131 | 118 | 101 | 90 | 76 |
| | | 110 | 359 | 351 | 347 | 307 | 282 | 264 | 238 | 203 | 181 | 153 |
| | | 140 | 950 | 717 | 679 | 601 | 551 | 515 | 464 | 395 | 352 | 296 |
| | | 180 | 2100 | 1450 | 1370 | 1220 | 1110 | 1040 | 940 | 800 | 710 | 590 |
| | | 250 | 5840 | 4150 | 3930 | 3480 | 3190 | 2980 | 2680 | 2270 | 2000 | 1620 |

# ●RGIS 플랜지 축(2정류)

캠 곡선/MS

| 분할수 | 총분할각 (deg) | 사이즈 | 정정격 출력 토크 (N·m) | 동정격 출력 토크(N·m) 입력축 회전 속도(rpm) 15 | 30 | 45 | 60 | 75 | 100 | 150 | 200 | 300 |
|---|---|---|---|---|---|---|---|---|---|---|---|---|
| 24 | 90 | 032 | 1.89 | 1.38 | 1.29 | 1.10 | 0.98 | 0.90 | 0.80 | 0.67 | 0.58 | 0.45 |
| | | 040 | 7.19 | 6.13 | 5.70 | 4.86 | 4.33 | 3.95 | 3.49 | 2.88 | 2.42 | 1.64 |
| | | 050 | 12.8 | 11.1 | 10.9 | 10.5 | 10.2 | 10.0 | 9.7 | 8.2 | 7.1 | 5.4 |
| | | 063 | 25.3 | 21.2 | 20.9 | 20.1 | 19.5 | 19.1 | 18.5 | 17.5 | 15.9 | 12.1 |
| | | 080 | 80.0 | 57.6 | 53.6 | 45.7 | 40.7 | 37.2 | 32.9 | 27.2 | 23.1 | 16.2 |
| | | 110 | 200 | 119 | 110 | 94 | 83 | 76 | 67 | 53 | 43 | 22 |
| | | 140 | 462 | 386 | 374 | 318 | 283 | 258 | 226 | 181 | 144 | 75 |
| | | 180 | 976 | 602 | 559 | 473 | 417 | 375 | 318 | 226 | | |
| | | 250 | 2870 | 1710 | 1580 | 1330 | 1160 | 1030 | 840 | 490 | | |
| | 120 | 032 | 1.89 | 1.49 | 1.41 | 1.21 | 1.08 | 0.99 | 0.88 | 0.74 | 0.65 | 0.50 |
| | | 040 | 7.19 | 6.49 | 6.14 | 5.29 | 4.72 | 4.32 | 3.84 | 3.21 | 2.79 | 2.10 |
| | | 050 | 12.8 | 11.7 | 11.7 | 11.4 | 11.1 | 10.9 | 10.6 | 9.0 | 7.9 | 6.4 |
| | | 063 | 25.3 | 22.8 | 22.8 | 22.1 | 21.5 | 21.1 | 20.5 | 19.5 | 18.0 | 14.5 |
| | | 080 | 108 | 82.5 | 78.1 | 67.2 | 60.0 | 55.0 | 48.9 | 41.3 | 36.2 | 28.8 |
| | | 110 | 225 | 203 | 203 | 187 | 167 | 153 | 136 | 114 | 99 | 76 |
| | | 140 | 462 | 414 | 409 | 352 | 314 | 286 | 254 | 210 | 178 | 125 |
| | | 180 | 1220 | 844 | 798 | 685 | 609 | 554 | 486 | 389 | 310 | 160 |
| | | 250 | 3910 | 2260 | 2140 | 1830 | 1620 | 1460 | 1260 | 950 | 660 | |
| | 150 | 032 | 2.70 | 2.21 | 2.09 | 1.84 | 1.64 | 1.50 | 1.34 | 1.14 | 1.01 | 0.85 |
| | | 040 | 10.2 | 9.14 | 8.65 | 7.60 | 6.79 | 6.22 | 5.55 | 4.70 | 4.14 | 3.38 |
| | | 050 | 12.8 | 12.1 | 12.1 | 12.0 | 11.7 | 11.4 | 11.1 | 9.5 | 8.4 | 7.0 |
| | | 063 | 63.6 | 50.5 | 47.8 | 42.0 | 37.6 | 34.4 | 30.7 | 26.1 | 23.1 | 19.2 |
| | | 080 | 108 | 85.5 | 80.9 | 71.1 | 63.5 | 58.2 | 51.9 | 44.0 | 38.9 | 31.9 |
| | | 110 | 225 | 210 | 210 | 198 | 177 | 162 | 144 | 122 | 107 | 86 |
| | | 140 | 462 | 429 | 424 | 373 | 333 | 304 | 270 | 226 | 196 | 150 |
| | | 180 | 1220 | 876 | 828 | 727 | 647 | 591 | 522 | 429 | 359 | 240 |
| | | 250 | 3910 | 2340 | 2210 | 1940 | 1720 | 1570 | 1370 | 1090 | 850 | 400 |
| | 180 | 032 | 2.70 | 2.25 | 2.13 | 1.89 | 1.70 | 1.56 | 1.39 | 1.19 | 1.06 | 0.89 |
| | | 040 | 10.2 | 9.30 | 8.80 | 7.79 | 7.03 | 6.44 | 5.74 | 4.88 | 4.32 | 3.58 |
| | | 050 | 12.8 | 12.3 | 12.3 | 12.3 | 12.1 | 11.8 | 11.5 | 9.8 | 8.7 | 7.3 |
| | | 063 | 63.6 | 51.6 | 48.8 | 43.2 | 39.0 | 35.7 | 31.9 | 27.1 | 24.1 | 20.2 |
| | | 080 | 108 | 87.3 | 82.6 | 73.1 | 66.0 | 60.4 | 53.9 | 45.8 | 40.6 | 33.8 |
| | | 110 | 225 | 214 | 214 | 203 | 183 | 168 | 150 | 127 | 112 | 92 |
| | | 140 | 462 | 438 | 433 | 384 | 346 | 316 | 282 | 237 | 208 | 166 |
| | | 180 | 1490 | 1130 | 1070 | 950 | 850 | 780 | 690 | 580 | 500 | 380 |
| | | 250 | 3910 | 2390 | 2260 | 2000 | 1790 | 1630 | 1440 | 1170 | 970 | 600 |
| | 210 | 032 | 2.70 | 2.28 | 2.16 | 1.91 | 1.75 | 1.61 | 1.43 | 1.22 | 1.09 | 0.92 |
| | | 040 | 10.2 | 9.40 | 8.90 | 7.88 | 7.20 | 6.60 | 5.89 | 5.01 | 4.45 | 3.72 |
| | | 050 | 12.8 | 12.4 | 12.4 | 12.4 | 12.4 | 12.1 | 11.8 | 10.1 | 9.0 | 7.6 |
| | | 063 | 63.6 | 52.2 | 49.5 | 43.8 | 40.0 | 36.7 | 32.8 | 27.9 | 24.8 | 20.9 |
| | | 080 | 152 | 101 | 95 | 85 | 77 | 71 | 63 | 54 | 48 | 40 |
| | | 110 | 225 | 217 | 217 | 206 | 188 | 172 | 154 | 131 | 116 | 96 |
| | | 140 | 760 | 541 | 512 | 453 | 414 | 379 | 338 | 286 | 253 | 206 |
| | | 180 | 1490 | 1150 | 1080 | 960 | 880 | 800 | 710 | 600 | 520 | 410 |
| | | 250 | 4150 | 2930 | 2770 | 2450 | 2240 | 2040 | 1810 | 1500 | 1280 | 920 |
| | 240 | 032 | 2.70 | 2.30 | 2.18 | 1.93 | 1.77 | 1.64 | 1.46 | 1.25 | 1.11 | 0.94 |
| | | 040 | 10.2 | 9.47 | 8.96 | 7.93 | 7.28 | 6.73 | 6.01 | 5.12 | 4.55 | 3.82 |
| | | 050 | 12.8 | 12.5 | 12.5 | 12.5 | 12.5 | 12.4 | 12.0 | 10.3 | 9.2 | 7.8 |
| | | 063 | 63.6 | 52.7 | 49.9 | 44.2 | 40.5 | 37.5 | 33.5 | 28.5 | 25.4 | 21.5 |
| | | 080 | 152 | 102 | 96 | 85 | 78 | 72 | 65 | 55 | 49 | 41 |
| | | 110 | 225 | 219 | 219 | 208 | 190 | 176 | 157 | 134 | 119 | 99 |
| | | 140 | 760 | 545 | 516 | 457 | 419 | 387 | 346 | 293 | 260 | 215 |
| | | 180 | 1490 | 1160 | 1090 | 970 | 890 | 820 | 730 | 620 | 540 | 440 |
| | | 250 | 4150 | 2950 | 2800 | 2470 | 2260 | 2090 | 1860 | 1550 | 1340 | 1010 |

# 출력 토크표



## ●RGIS 플랜지 축(2정류)

캠 곡선/MS

| 분할수 | 총분할각 (deg) | 사이즈 | 정정격 출력 토크 (N·m) | 동정격 출력 토크(N·m) 입력축 회전 속도(rpm) 15 | 30 | 45 | 60 | 75 | 100 | 150 | 200 | 300 |
|---|---|---|---|---|---|---|---|---|---|---|---|---|
| 24 | 270 | 032 | 2.70 | 2.32 | 2.20 | 1.94 | 1.78 | 1.67 | 1.49 | 1.27 | 1.13 | 0.96 |
| | | 040 | 10.2 | 9.51 | 9.01 | 7.97 | 7.31 | 6.84 | 6.11 | 5.20 | 4.63 | 3.91 |
| | | 050 | 37.9 | 29.9 | 28.3 | 25.1 | 23.0 | 21.5 | 19.2 | 16.4 | 14.6 | 12.4 |
| | | 063 | 63.6 | 53.0 | 50.2 | 44.4 | 40.7 | 38.1 | 34.0 | 29.0 | 25.9 | 21.9 |
| | | 080 | 152 | 102 | 97 | 86 | 79 | 74 | 66 | 56 | 50 | 42 |
| | | 110 | 225 | 220 | 220 | 209 | 191 | 179 | 160 | 136 | 121 | 102 |
| | | 140 | 760 | 549 | 520 | 460 | 422 | 394 | 352 | 299 | 265 | 221 |
| | | 180 | 1490 | 1160 | 1100 | 970 | 890 | 830 | 740 | 630 | 560 | 450 |
| | | 250 | 4150 | 2970 | 2810 | 2490 | 2280 | 2130 | 1890 | 1590 | 1380 | 1080 |
| | 300 | 032 | 2.70 | 2.33 | 2.21 | 1.95 | 1.79 | 1.67 | 1.51 | 1.29 | 1.15 | 0.98 |
| | | 040 | 10.2 | 9.55 | 9.04 | 8.00 | 7.34 | 6.86 | 6.19 | 5.27 | 4.70 | 3.97 |
| | | 050 | 37.9 | 30.1 | 28.5 | 25.2 | 23.1 | 21.6 | 19.5 | 16.6 | 14.8 | 12.6 |
| | | 063 | 63.6 | 53.2 | 50.4 | 44.6 | 40.9 | 38.3 | 34.5 | 29.4 | 26.2 | 22.3 |
| | | 080 | 152 | 103 | 97 | 86 | 79 | 74 | 67 | 57 | 51 | 43 |
| | | 110 | 331 | 289 | 274 | 242 | 222 | 208 | 187 | 160 | 142 | 120 |
| | | 140 | 760 | 551 | 522 | 462 | 424 | 396 | 357 | 304 | 270 | 226 |
| | | 180 | 1490 | 1170 | 1110 | 980 | 900 | 840 | 750 | 640 | 570 | 470 |
| | | 250 | 4150 | 2980 | 2820 | 2500 | 2290 | 2140 | 1920 | 1620 | 1420 | 1120 |
| | 330 | 032 | 2.70 | 2.34 | 2.21 | 1.96 | 1.80 | 1.68 | 1.53 | 1.30 | 1.16 | 0.99 |
| | | 040 | 10.2 | 9.57 | 9.06 | 8.02 | 7.36 | 6.88 | 6.26 | 5.33 | 4.76 | 4.03 |
| | | 050 | 37.9 | 30.2 | 28.5 | 25.3 | 23.2 | 21.7 | 19.7 | 16.8 | 15.0 | 12.8 |
| | | 063 | 63.6 | 53.4 | 50.5 | 44.7 | 41.0 | 38.4 | 34.9 | 29.8 | 26.6 | 22.6 |
| | | 080 | 152 | 103 | 98 | 86 | 79 | 74 | 67 | 57 | 51 | 44 |
| | | 110 | 331 | 290 | 275 | 243 | 223 | 209 | 190 | 162 | 144 | 122 |
| | | 140 | 760 | 553 | 524 | 463 | 425 | 397 | 361 | 307 | 273 | 230 |
| | | 180 | 1490 | 1170 | 1110 | 980 | 900 | 840 | 760 | 650 | 580 | 480 |
| | | 250 | 4150 | 2990 | 2830 | 2510 | 2300 | 2150 | 1950 | 1640 | 1440 | 1160 |
| 30 | 90 | 080 | 31.8 | 28.4 | 28.2 | 27.1 | 26.3 | 25.7 | 24.8 | 23.3 | 20.8 | 15.0 |
| | | 110 | 143 | 109 | 102 | 87 | 78 | 71 | 62 | 50 | 41 | 24 |
| | | 140 | 285 | 254 | 252 | 230 | 204 | 186 | 163 | 130 | 103 | 51 |
| | | 180 | 591 | 523 | 512 | 434 | 383 | 346 | 296 | 217 | 142 | |
| | | 250 | 2020 | 1440 | 1350 | 1130 | 990 | 880 | 720 | 440 | | |
| | 120 | 080 | 80.0 | 63.7 | 60.3 | 52.5 | 46.8 | 42.9 | 38.2 | 32.2 | 28.2 | 22.5 |
| | | 110 | 200 | 130 | 123 | 107 | 95 | 87 | 77 | 64 | 55 | 41 |
| | | 140 | 285 | 266 | 266 | 248 | 221 | 202 | 178 | 147 | 124 | 85 |
| | | 180 | 591 | 550 | 543 | 471 | 418 | 380 | 332 | 263 | 207 | 95 |
| | | 250 | 2020 | 1510 | 1420 | 1230 | 1090 | 980 | 840 | 620 | 410 | |
| | 150 | 080 | 80.0 | 65.2 | 61.7 | 54.6 | 48.9 | 44.8 | 40.0 | 33.9 | 29.9 | 24.5 |
| | | 110 | 200 | 133 | 126 | 111 | 100 | 91 | 81 | 68 | 59 | 47 |
| | | 140 | 420 | 357 | 338 | 299 | 268 | 245 | 217 | 182 | 158 | 121 |
| | | 180 | 976 | 688 | 651 | 575 | 514 | 469 | 414 | 340 | 285 | 190 |
| | | 250 | 2020 | 1540 | 1460 | 1290 | 1140 | 1040 | 910 | 710 | 540 | 210 |

# ●RGIS 플랜지 축(2정류)

캠 곡선/MS

| 분할수 | 총분할각 (deg) | 사이즈 | 정정격 출력 토크 (N·m) | 동정격 출력 토크(N·m) 입력축 회전 속도(rpm) 15 | 30 | 45 | 60 | 75 | 100 | 150 | 200 | 300 |
|---|---|---|---|---|---|---|---|---|---|---|---|---|
| 30 | 180 | 080 | 80.0 | 66.1 | 62.5 | 55.4 | 50.4 | 46.2 | 41.2 | 35.0 | 31.0 | 25.8 |
| | | 110 | 200 | 134 | 127 | 113 | 102 | 94 | 84 | 71 | 62 | 50 |
| | | 140 | 420 | 362 | 342 | 303 | 276 | 252 | 225 | 190 | 166 | 132 |
| | | 180 | 976 | 698 | 660 | 584 | 531 | 485 | 430 | 358 | 307 | 224 |
| | | 250 | 2020 | 1560 | 1480 | 1300 | 1180 | 1080 | 950 | 760 | 620 | 350 |
| | 210 | 080 | 80.0 | 66.6 | 63.1 | 55.8 | 51.2 | 47.2 | 42.2 | 35.9 | 31.9 | 26.7 |
| | | 110 | 200 | 135 | 128 | 113 | 104 | 96 | 85 | 72 | 64 | 53 |
| | | 140 | 420 | 365 | 345 | 306 | 280 | 258 | 230 | 195 | 172 | 140 |
| | | 180 | 976 | 704 | 666 | 589 | 539 | 497 | 442 | 370 | 321 | 247 |
| | | 250 | 2870 | 1980 | 1880 | 1660 | 1520 | 1400 | 1240 | 1020 | 860 | 600 |
| | 240 | 080 | 80.0 | 67.0 | 63.4 | 56.1 | 51.5 | 48.1 | 42.9 | 36.6 | 32.5 | 27.4 |
| | | 110 | 200 | 136 | 129 | 114 | 104 | 98 | 87 | 74 | 65 | 54 |
| | | 140 | 420 | 367 | 347 | 307 | 282 | 263 | 235 | 199 | 176 | 145 |
| | | 180 | 976 | 708 | 670 | 593 | 543 | 507 | 451 | 380 | 332 | 262 |
| | | 250 | 2870 | 1990 | 1890 | 1670 | 1530 | 1420 | 1260 | 1050 | 900 | 670 |
| | 270 | 080 | 80.0 | 67.2 | 63.6 | 56.3 | 51.7 | 48.3 | 43.6 | 37.1 | 33.1 | 27.9 |
| | | 110 | 200 | 136 | 129 | 114 | 105 | 98 | 88 | 75 | 67 | 56 |
| | | 140 | 420 | 368 | 349 | 309 | 283 | 264 | 238 | 202 | 179 | 149 |
| | | 180 | 976 | 710 | 672 | 595 | 545 | 509 | 458 | 387 | 340 | 274 |
| | | 250 | 2870 | 2000 | 1890 | 1680 | 1530 | 1430 | 1280 | 1080 | 930 | 720 |
| | 300 | 080 | 80.0 | 67.4 | 63.8 | 56.5 | 51.8 | 48.4 | 44.1 | 37.6 | 33.5 | 28.4 |
| | | 110 | 200 | 137 | 129 | 115 | 105 | 98 | 89 | 76 | 68 | 57 |
| | | 140 | 420 | 369 | 349 | 309 | 284 | 265 | 241 | 205 | 182 | 152 |
| | | 180 | 976 | 712 | 674 | 597 | 547 | 511 | 465 | 393 | 347 | 283 |
| | | 250 | 2870 | 2010 | 1900 | 1680 | 1540 | 1440 | 1300 | 1100 | 960 | 750 |
| | 330 | 080 | 80.0 | 67.5 | 63.9 | 56.6 | 51.9 | 48.5 | 44.5 | 38.0 | 33.9 | 28.7 |
| | | 110 | 200 | 137 | 130 | 115 | 105 | 98 | 90 | 77 | 68 | 58 |
| | | 140 | 420 | 370 | 350 | 310 | 284 | 266 | 244 | 208 | 185 | 155 |
| | | 180 | 976 | 714 | 676 | 598 | 548 | 512 | 469 | 399 | 352 | 290 |
| | | 250 | 2870 | 2010 | 1900 | 1680 | 1540 | 1440 | 1320 | 1110 | 980 | 780 |
| 32 | 90 | 080 | 31.8 | 28.7 | 28.6 | 27.5 | 26.7 | 26.1 | 25.2 | 23.7 | 21.3 | 15.6 |
| | | 110 | 143 | 110 | 104 | 89 | 79 | 72 | 63 | 51 | 42 | 25 |
| | | 140 | 285 | 257 | 256 | 233 | 208 | 189 | 166 | 133 | 106 | 56 |
| | | 180 | 591 | 530 | 521 | 442 | 390 | 352 | 303 | 224 | 152 | |
| | | 250 | 1630 | 1140 | 1070 | 900 | 780 | 690 | 560 | 320 | | |
| | 120 | 080 | 31.8 | 30.0 | 29.9 | 29.5 | 28.7 | 28.1 | 27.2 | 25.9 | 23.8 | 18.8 |
| | | 110 | 143 | 115 | 108 | 94 | 84 | 77 | 68 | 57 | 49 | 36 |
| | | 140 | 285 | 268 | 268 | 251 | 223 | 204 | 181 | 149 | 127 | 89 |
| | | 180 | 591 | 554 | 547 | 476 | 423 | 385 | 337 | 269 | 213 | 105 |
| | | 250 | 2020 | 1520 | 1430 | 1240 | 1100 | 990 | 850 | 640 | 430 | |
| | 150 | 080 | 31.8 | 30.6 | 30.6 | 30.6 | 29.9 | 29.3 | 28.5 | 27.2 | 25.2 | 20.5 |
| | | 110 | 143 | 117 | 110 | 98 | 88 | 80 | 71 | 60 | 52 | 41 |
| | | 140 | 285 | 274 | 274 | 260 | 233 | 213 | 190 | 159 | 137 | 105 |
| | | 180 | 591 | 567 | 560 | 495 | 443 | 404 | 357 | 292 | 244 | 159 |
| | | 250 | 2020 | 1550 | 1470 | 1290 | 1150 | 1050 | 920 | 720 | 560 | 240 |
| | 180 | 080 | 80.0 | 66.3 | 62.8 | 55.6 | 50.8 | 46.5 | 41.5 | 35.3 | 31.3 | 26.0 |
| | | 110 | 143 | 118 | 112 | 99 | 90 | 83 | 74 | 62 | 55 | 44 |
| | | 140 | 285 | 277 | 277 | 263 | 240 | 220 | 196 | 165 | 144 | 115 |
| | | 180 | 591 | 574 | 567 | 501 | 457 | 418 | 370 | 308 | 263 | 190 |
| | | 250 | 2020 | 1570 | 1480 | 1310 | 1190 | 1090 | 960 | 770 | 630 | 370 |
| | 210 | 080 | 80.0 | 66.8 | 63.2 | 56.0 | 51.3 | 47.5 | 42.4 | 36.1 | 32.1 | 26.9 |
| | | 110 | 200 | 136 | 128 | 114 | 104 | 96 | 86 | 73 | 64 | 53 |
| | | 140 | 285 | 279 | 279 | 265 | 243 | 225 | 200 | 169 | 149 | 121 |
| | | 180 | 591 | 578 | 571 | 505 | 463 | 428 | 380 | 318 | 276 | 210 |
| | | 250 | 2020 | 1580 | 1490 | 1320 | 1210 | 1110 | 980 | 810 | 680 | 460 |

# 출력 토크표



## ●RGIS 플랜지 축(2정류)

캠 곡선/MS

| 분할수 | 총분할각 (deg) | 사이즈 | 정정격 출력 토크 (N·m) | 동정격 출력 토크(N·m) 입력축 회전 속도(rpm) 15 | 30 | 45 | 60 | 75 | 100 | 150 | 200 | 300 |
|---|---|---|---|---|---|---|---|---|---|---|---|---|
| 32 | 240 | 080 | 80.0 | 67.1 | 63.5 | 56.2 | 51.6 | 48.2 | 43.2 | 36.8 | 32.7 | 27.6 |
| | | 110 | 200 | 136 | 129 | 114 | 105 | 98 | 87 | 74 | 66 | 55 |
| | | 140 | 285 | 281 | 281 | 266 | 244 | 228 | 204 | 173 | 153 | 126 |
| | | 180 | 591 | 581 | 574 | 508 | 466 | 435 | 388 | 326 | 285 | 224 |
| | | 250 | 2020 | 1590 | 1500 | 1330 | 1210 | 1130 | 1010 | 840 | 710 | 520 |
| | 270 | 080 | 80.0 | 67.3 | 63.7 | 56.4 | 51.8 | 48.4 | 43.8 | 37.3 | 33.2 | 28.1 |
| | | 110 | 200 | 137 | 129 | 114 | 105 | 98 | 89 | 75 | 67 | 56 |
| | | 140 | 285 | 282 | 282 | 267 | 245 | 229 | 207 | 176 | 156 | 129 |
| | | 180 | 976 | 712 | 674 | 596 | 546 | 510 | 461 | 389 | 342 | 277 |
| | | 250 | 2020 | 1590 | 1510 | 1330 | 1220 | 1140 | 1020 | 860 | 740 | 560 |
| | 300 | 080 | 80.0 | 67.5 | 63.9 | 56.6 | 51.9 | 48.5 | 44.3 | 37.8 | 33.7 | 28.5 |
| | | 110 | 200 | 137 | 130 | 115 | 105 | 98 | 90 | 76 | 68 | 57 |
| | | 140 | 285 | 282 | 282 | 268 | 246 | 230 | 210 | 178 | 158 | 132 |
| | | 180 | 976 | 714 | 675 | 598 | 548 | 512 | 467 | 395 | 349 | 285 |
| | | 250 | 2020 | 1600 | 1510 | 1340 | 1220 | 1140 | 1040 | 870 | 760 | 590 |
| | 330 | 080 | 80.0 | 67.6 | 64.0 | 56.7 | 52.0 | 48.6 | 44.6 | 38.2 | 34.1 | 28.9 |
| | | 110 | 200 | 137 | 130 | 115 | 105 | 98 | 90 | 77 | 69 | 58 |
| | | 140 | 285 | 283 | 283 | 268 | 246 | 230 | 211 | 180 | 160 | 134 |
| | | 180 | 976 | 715 | 677 | 599 | 549 | 513 | 470 | 400 | 354 | 292 |
| | | 250 | 2020 | 1600 | 1510 | 1340 | 1230 | 1140 | 1050 | 880 | 770 | 610 |

# 출력 토크표



## ●RGIS 플랜지 축(3정류)

캠 곡선/MS

| 분할수 | 총분할각 (deg) | 사이즈 | 정정격 출력 토크 (N·m) | 동정격 출력 토크(N·m) 입력축 회전 속도(rpm) 10 | 20 | 30 | 40 | 50 | 70 | 100 | 140 | 200 |
|---|---|---|---|---|---|---|---|---|---|---|---|---|
| 24 | 150 | 025 | 1.49 | 1.12 | 1.06 | 0.93 | 0.83 | 0.76 | 0.67 | 0.58 | 0.50 | 0.43 |
| | | 032 | 2.70 | 2.04 | 1.93 | 1.70 | 1.52 | 1.39 | 1.22 | 1.05 | 0.92 | 0.78 |
| | | 040 | 10.9 | 9.39 | 9.39 | 9.32 | 9.08 | 8.89 | 8.52 | 7.38 | 6.40 | 5.43 |
| | | 050 | 19.9 | 17.3 | 17.3 | 17.2 | 16.7 | 16.4 | 15.9 | 15.3 | 14.0 | 11.9 |
| | | 063 | 85.1 | 62.3 | 59.0 | 51.9 | 46.4 | 42.5 | 37.2 | 32.2 | 28.0 | 23.9 |
| | | 080 | 164 | 142 | 142 | 134 | 120 | 109 | 96 | 83 | 72 | 62 |
| | | 110 | 591 | 378 | 358 | 314 | 281 | 257 | 225 | 194 | 168 | 141 |
| | | 140 | 1160 | 798 | 755 | 664 | 593 | 542 | 474 | 408 | 349 | 287 |
| | | 180 | 2860 | 1580 | 1490 | 1310 | 1170 | 1070 | 930 | 790 | 670 | 510 |
| | | 250 | 5840 | 3680 | 3480 | 3050 | 2720 | 2480 | 2140 | 1780 | 1410 | 910 |
| | 180 | 025 | 2.89 | 2.26 | 2.14 | 1.90 | 1.71 | 1.57 | 1.37 | 1.19 | 1.04 | 0.90 |
| | | 032 | 4.77 | 3.75 | 3.55 | 3.14 | 2.83 | 2.60 | 2.28 | 1.98 | 1.73 | 1.49 |
| | | 040 | 30.6 | 22.2 | 21.0 | 18.6 | 16.8 | 15.4 | 13.5 | 11.7 | 10.2 | 8.8 |
| | | 050 | 50.1 | 38.5 | 36.5 | 32.3 | 29.1 | 26.7 | 23.4 | 20.3 | 17.8 | 15.3 |
| | | 063 | 85.1 | 64.9 | 61.4 | 54.4 | 49.1 | 45.0 | 39.4 | 34.2 | 29.8 | 25.6 |
| | | 080 | 242 | 194 | 183 | 162 | 146 | 134 | 117 | 102 | 89 | 77 |
| | | 110 | 591 | 393 | 372 | 330 | 297 | 272 | 238 | 206 | 179 | 152 |
| | | 140 | 1160 | 832 | 787 | 697 | 628 | 575 | 503 | 435 | 376 | 315 |
| | | 180 | 2860 | 1640 | 1560 | 1380 | 1240 | 1140 | 990 | 850 | 720 | 590 |
| | | 250 | 5840 | 3830 | 3620 | 3200 | 2880 | 2630 | 2280 | 1930 | 1590 | 1170 |
| | 210 | 025 | 2.89 | 2.33 | 2.20 | 1.95 | 1.78 | 1.63 | 1.43 | 1.25 | 1.09 | 0.94 |
| | | 032 | 4.77 | 3.85 | 3.65 | 3.23 | 2.95 | 2.71 | 2.37 | 2.06 | 1.80 | 1.56 |
| | | 040 | 30.6 | 22.8 | 21.6 | 19.1 | 17.5 | 16.0 | 14.0 | 12.2 | 10.7 | 9.2 |
| | | 050 | 50.1 | 39.5 | 37.4 | 33.1 | 30.3 | 27.8 | 24.3 | 21.2 | 18.5 | 16.0 |
| | | 063 | 85.1 | 66.6 | 63.0 | 55.8 | 51.1 | 46.8 | 41.0 | 35.6 | 31.1 | 26.8 |
| | | 080 | 242 | 199 | 188 | 166 | 152 | 140 | 122 | 106 | 93 | 80 |
| | | 110 | 738 | 527 | 498 | 441 | 404 | 370 | 324 | 281 | 245 | 210 |
| | | 140 | 1640 | 1060 | 1010 | 890 | 820 | 750 | 650 | 570 | 490 | 420 |
| | | 180 | 2860 | 1690 | 1600 | 1410 | 1290 | 1180 | 1030 | 890 | 770 | 630 |
| | | 250 | 5840 | 3930 | 3720 | 3290 | 3000 | 2740 | 2390 | 2040 | 1710 | 1330 |
| | 240 | 025 | 2.89 | 2.37 | 2.24 | 1.99 | 1.82 | 1.69 | 1.48 | 1.29 | 1.12 | 0.97 |
| | | 032 | 4.77 | 3.92 | 3.71 | 3.29 | 3.02 | 2.79 | 2.45 | 2.13 | 1.86 | 1.61 |
| | | 040 | 30.6 | 23.2 | 22.0 | 19.5 | 17.9 | 16.5 | 14.5 | 12.6 | 11.0 | 9.5 |
| | | 050 | 50.1 | 40.2 | 38.1 | 33.7 | 30.9 | 28.6 | 25.1 | 21.8 | 19.1 | 16.5 |
| | | 063 | 85.1 | 67.8 | 64.2 | 56.8 | 52.1 | 48.2 | 42.2 | 36.7 | 32.1 | 27.7 |
| | | 080 | 262 | 246 | 243 | 216 | 198 | 183 | 160 | 139 | 122 | 106 |
| | | 110 | 738 | 536 | 507 | 449 | 412 | 381 | 334 | 290 | 253 | 218 |
| | | 140 | 1640 | 1080 | 1030 | 910 | 830 | 770 | 670 | 590 | 510 | 440 |
| | | 180 | 2860 | 1720 | 1630 | 1440 | 1320 | 1220 | 1070 | 920 | 800 | 670 |
| | | 250 | 5840 | 4000 | 3780 | 3350 | 3060 | 2830 | 2470 | 2120 | 1800 | 1440 |
| | 270 | 025 | 2.89 | 2.40 | 2.27 | 2.01 | 1.85 | 1.73 | 1.51 | 1.32 | 1.15 | 1.00 |
| | | 032 | 4.77 | 3.97 | 3.76 | 3.33 | 3.06 | 2.86 | 2.51 | 2.18 | 1.91 | 1.66 |
| | | 040 | 30.6 | 23.5 | 22.3 | 19.7 | 18.1 | 16.9 | 14.8 | 12.9 | 11.3 | 9.8 |
| | | 050 | 50.1 | 40.7 | 38.5 | 34.1 | 31.3 | 29.3 | 25.6 | 22.3 | 19.5 | 16.9 |
| | | 063 | 85.1 | 68.6 | 65.0 | 57.5 | 52.8 | 49.3 | 43.2 | 37.6 | 32.9 | 28.5 |
| | | 080 | 262 | 249 | 246 | 218 | 200 | 187 | 164 | 143 | 125 | 108 |
| | | 110 | 738 | 542 | 514 | 455 | 417 | 390 | 342 | 297 | 259 | 224 |
| | | 140 | 1640 | 1100 | 1040 | 920 | 840 | 790 | 690 | 600 | 520 | 450 |
| | | 180 | 2860 | 1740 | 1650 | 1460 | 1340 | 1250 | 1090 | 950 | 820 | 690 |
| | | 250 | 5840 | 4040 | 3830 | 3390 | 3100 | 2900 | 2530 | 2180 | 1860 | 1520 |

# ●RGIS 플랜지 축(3정류)

캠 곡선/MS

| 분할수 | 총합부각 (deg) | 사이즈 | 정정격 출력 토크 (N·m) | 동정격 출력 토크(N·m) 입력축 회전 속도(rpm) 10 | 20 | 30 | 40 | 50 | 70 | 100 | 140 | 200 |
|---|---|---|---|---|---|---|---|---|---|---|---|---|
| 24 | 300 | 025 | 2.89 | 2.43 | 2.30 | 2.03 | 1.87 | 1.74 | 1.54 | 1.34 | 1.18 | 1.02 |
| | | 032 | 4.77 | 4.01 | 3.80 | 3.36 | 3.09 | 2.89 | 2.55 | 2.22 | 1.95 | 1.69 |
| | | 040 | 30.6 | 23.7 | 22.5 | 19.9 | 18.2 | 17.1 | 15.1 | 13.1 | 11.5 | 10.0 |
| | | 050 | 50.1 | 41.1 | 38.9 | 34.4 | 31.6 | 29.5 | 26.1 | 22.7 | 19.9 | 17.3 |
| | | 063 | 85.1 | 69.2 | 65.5 | 58.0 | 53.2 | 49.8 | 44.1 | 38.3 | 33.5 | 29.1 |
| | | 080 | 262 | 252 | 249 | 220 | 202 | 189 | 167 | 145 | 127 | 110 |
| | | 110 | 738 | 547 | 518 | 459 | 421 | 393 | 348 | 303 | 265 | 229 |
| | | 140 | 1640 | 1110 | 1050 | 930 | 850 | 800 | 700 | 610 | 530 | 460 |
| | | 180 | 2860 | 1760 | 1660 | 1470 | 1350 | 1260 | 1120 | 970 | 840 | 720 |
| | | 250 | 5840 | 4080 | 3860 | 3420 | 3130 | 2930 | 2580 | 2230 | 1920 | 1590 |
| | 330 | 025 | 2.89 | 2.44 | 2.31 | 2.05 | 1.88 | 1.76 | 1.57 | 1.36 | 1.20 | 1.04 |
| | | 032 | 4.77 | 4.04 | 3.83 | 3.39 | 3.11 | 2.91 | 2.59 | 2.26 | 1.98 | 1.72 |
| | | 040 | 30.6 | 23.9 | 22.6 | 20.0 | 18.4 | 17.2 | 15.3 | 13.3 | 11.7 | 10.1 |
| | | 050 | 50.1 | 41.3 | 39.1 | 34.6 | 31.8 | 29.7 | 26.5 | 23.1 | 20.2 | 17.5 |
| | | 063 | 85.1 | 69.7 | 66.0 | 58.4 | 53.6 | 50.1 | 44.7 | 38.9 | 34.1 | 29.5 |
| | | 080 | 262 | 253 | 250 | 222 | 203 | 190 | 170 | 148 | 129 | 112 |
| | | 110 | 738 | 551 | 522 | 462 | 424 | 396 | 354 | 307 | 269 | 233 |
| | | 140 | 1640 | 1120 | 1060 | 940 | 860 | 800 | 720 | 620 | 540 | 470 |
| | | 180 | 2860 | 1770 | 1680 | 1480 | 1360 | 1270 | 1130 | 980 | 860 | 730 |
| | | 250 | 5840 | 4110 | 3890 | 3440 | 3150 | 2950 | 2620 | 2270 | 1960 | 1640 |
| 30 | 120 | 040 | 10.9 | 9.39 | 9.39 | 9.22 | 8.98 | 8.8 | 8.43 | 7.29 | 6.31 | 5.3 |
| | | 050 | 22.8 | 19.7 | 19.7 | 19.4 | 18.8 | 17.9 | 15.7 | 13.6 | 11.8 | 10.0 |
| | | 063 | 63.6 | 46.9 | 44.4 | 38.6 | 34.5 | 31.6 | 27.6 | 23.9 | 20.6 | 17.3 |
| | | 080 | 152 | 90.4 | 85.6 | 74.4 | 66.5 | 60.9 | 53.2 | 45.9 | 39.6 | 32.9 |
| | | 110 | 359 | 311 | 307 | 267 | 238 | 218 | 191 | 164 | 141 | 116 |
| | | 140 | 760 | 483 | 457 | 398 | 355 | 324 | 282 | 240 | 201 | 154 |
| | | 180 | 1490 | 1020 | 970 | 840 | 750 | 680 | 590 | 490 | 400 | 270 |
| | | 250 | 4150 | 2630 | 2490 | 2160 | 1920 | 1740 | 1480 | 1190 | 860 | 370 |
| | 150 | 025 | 1.49 | 1.18 | 1.11 | 0.99 | 0.88 | 0.81 | 0.71 | 0.61 | 0.53 | 0.46 |
| | | 032 | 3.66 | 2.90 | 2.75 | 2.43 | 2.18 | 2.00 | 1.75 | 1.52 | 1.33 | 1.14 |
| | | 040 | 10.9 | 9.85 | 9.85 | 9.85 | 9.62 | 9.42 | 9.04 | 7.84 | 6.82 | 5.82 |
| | | 050 | 37.9 | 27.8 | 26.3 | 23.3 | 20.9 | 19.2 | 16.8 | 14.6 | 12.7 | 10.9 |
| | | 063 | 85.1 | 65.4 | 61.9 | 54.8 | 49.1 | 45.0 | 39.4 | 34.2 | 29.8 | 25.5 |
| | | 080 | 152 | 94.9 | 89.8 | 79.5 | 71.2 | 65.2 | 57.1 | 49.4 | 42.9 | 36.4 |
| | | 110 | 359 | 326 | 322 | 285 | 255 | 234 | 205 | 177 | 153 | 129 |
| | | 140 | 950 | 663 | 627 | 555 | 497 | 455 | 397 | 342 | 294 | 242 |
| | | 180 | 2100 | 1340 | 1270 | 1120 | 1000 | 920 | 800 | 680 | 570 | 450 |
| | | 250 | 4150 | 2760 | 2610 | 2310 | 2060 | 1880 | 1620 | 1350 | 1060 | 680 |
| | 180 | 025 | 2.13 | 1.73 | 1.64 | 1.45 | 1.32 | 1.21 | 1.06 | 0.92 | 0.81 | 0.70 |
| | | 032 | 3.66 | 2.99 | 2.83 | 2.51 | 2.28 | 2.09 | 1.83 | 1.59 | 1.39 | 1.20 |
| | | 040 | 10.9 | 10.1 | 10.1 | 10.1 | 10.1 | 9.9 | 9.5 | 8.2 | 7.2 | 6.2 |
| | | 050 | 37.9 | 28.6 | 27.1 | 24.0 | 21.8 | 20.0 | 17.5 | 15.2 | 13.3 | 11.5 |
| | | 063 | 85.1 | 67.2 | 63.6 | 56.4 | 51.3 | 47.1 | 41.2 | 35.8 | 31.3 | 26.9 |
| | | 080 | 152 | 97.6 | 92.4 | 81.8 | 74.5 | 68.2 | 59.8 | 51.8 | 45.1 | 38.6 |
| | | 110 | 359 | 335 | 331 | 293 | 267 | 244 | 214 | 186 | 161 | 137 |
| | | 140 | 950 | 682 | 646 | 571 | 520 | 477 | 417 | 360 | 311 | 261 |
| | | 180 | 2100 | 1380 | 1310 | 1160 | 1050 | 960 | 840 | 720 | 620 | 500 |
| | | 250 | 4150 | 2840 | 2680 | 2370 | 2160 | 1970 | 1710 | 1440 | 1180 | 860 |

롤러 기어 캠 유닛(표준 하우징)

# 출력 토크표

## ●RGIS 플랜지 축(3정류)

캠 곡선/MS

| 분할수 | 총분할각 (deg) | 사이즈 | 정정격 출력 토크 (N·m) | 동정격 출력 토크(N·m) 입력축 회전 속도(rpm) 10 | 20 | 30 | 40 | 50 | 70 | 100 | 140 | 200 |
|---|---|---|---|---|---|---|---|---|---|---|---|---|
| 30 | 210 | 025 | 2.13 | 1.77 | 1.67 | 1.48 | 1.36 | 1.25 | 1.10 | 0.96 | 0.84 | 0.72 |
| | | 032 | 3.66 | 3.05 | 2.88 | 2.55 | 2.34 | 2.16 | 1.89 | 1.65 | 1.44 | 1.25 |
| | | 040 | 10.9 | 10.3 | 10.3 | 10.3 | 10.3 | 10.2 | 9.8 | 8.5 | 7.4 | 6.4 |
| | | 050 | 37.9 | 29.1 | 27.5 | 24.4 | 22.4 | 20.6 | 18.1 | 15.7 | 13.7 | 11.9 |
| | | 063 | 85.1 | 68.4 | 64.8 | 57.4 | 52.6 | 48.6 | 42.6 | 37.0 | 32.3 | 27.9 |
| | | 080 | 164 | 156 | 156 | 148 | 136 | 125 | 110 | 95 | 83 | 72 |
| | | 110 | 359 | 341 | 337 | 298 | 273 | 252 | 221 | 192 | 167 | 143 |
| | | 140 | 950 | 695 | 657 | 582 | 534 | 492 | 431 | 373 | 324 | 275 |
| | | 180 | 2100 | 1410 | 1330 | 1180 | 1080 | 1000 | 870 | 750 | 650 | 540 |
| | | 250 | 4150 | 2890 | 2730 | 2420 | 2210 | 2040 | 1770 | 1510 | 1270 | 980 |
| | 240 | 025 | 2.13 | 1.79 | 1.70 | 1.50 | 1.38 | 1.29 | 1.13 | 0.98 | 0.86 | 0.74 |
| | | 032 | 3.66 | 3.08 | 2.92 | 2.58 | 2.37 | 2.22 | 1.94 | 1.69 | 1.48 | 1.28 |
| | | 040 | 10.9 | 10.4 | 10.4 | 10.4 | 10.4 | 10.4 | 10.0 | 8.7 | 7.6 | 6.6 |
| | | 050 | 37.9 | 29.4 | 27.9 | 24.7 | 22.6 | 21.1 | 18.5 | 16.1 | 14.1 | 12.2 |
| | | 063 | 85.1 | 69.2 | 65.5 | 58.0 | 53.2 | 49.7 | 43.6 | 37.9 | 33.2 | 28.7 |
| | | 080 | 164 | 158 | 158 | 150 | 137 | 128 | 113 | 98 | 86 | 74 |
| | | 110 | 359 | 345 | 341 | 302 | 277 | 258 | 226 | 197 | 172 | 148 |
| | | 140 | 950 | 703 | 666 | 589 | 540 | 505 | 442 | 383 | 334 | 285 |
| | | 180 | 2100 | 1420 | 1350 | 1190 | 1090 | 1020 | 890 | 770 | 670 | 560 |
| | | 250 | 5840 | 4080 | 3860 | 3420 | 3130 | 2920 | 2550 | 2190 | 1870 | 1530 |
| | 270 | 025 | 2.13 | 1.81 | 1.71 | 1.51 | 1.39 | 1.30 | 1.15 | 1.00 | 0.88 | 0.76 |
| | | 032 | 3.66 | 3.11 | 2.94 | 2.61 | 2.39 | 2.24 | 1.98 | 1.72 | 1.51 | 1.31 |
| | | 040 | 10.9 | 10.5 | 10.5 | 10.5 | 10.5 | 10.5 | 10.2 | 8.9 | 7.8 | 6.7 |
| | | 050 | 37.9 | 29.7 | 28.1 | 24.9 | 22.8 | 21.3 | 18.9 | 16.4 | 14.4 | 12.5 |
| | | 063 | 85.1 | 69.8 | 66.1 | 58.5 | 53.7 | 50.2 | 44.4 | 38.6 | 33.8 | 29.3 |
| | | 080 | 164 | 159 | 159 | 151 | 139 | 130 | 115 | 100 | 87 | 76 |
| | | 110 | 359 | 347 | 344 | 304 | 279 | 261 | 231 | 201 | 175 | 151 |
| | | 140 | 950 | 709 | 671 | 594 | 545 | 510 | 451 | 391 | 341 | 292 |
| | | 180 | 2100 | 1430 | 1360 | 1200 | 1100 | 1030 | 910 | 790 | 680 | 580 |
| | | 250 | 5840 | 4110 | 3890 | 3450 | 3160 | 2950 | 2600 | 2240 | 1930 | 1600 |
| | 300 | 025 | 2.13 | 1.82 | 1.72 | 1.52 | 1.40 | 1.31 | 1.17 | 1.02 | 0.89 | 0.77 |
| | | 032 | 3.66 | 3.13 | 2.96 | 2.62 | 2.41 | 2.25 | 2.01 | 1.75 | 1.53 | 1.33 |
| | | 040 | 10.9 | 10.6 | 10.6 | 10.6 | 10.6 | 10.6 | 10.4 | 9.0 | 7.9 | 6.8 |
| | | 050 | 37.9 | 29.8 | 28.2 | 25.0 | 22.9 | 21.4 | 19.2 | 16.7 | 14.6 | 12.7 |
| | | 063 | 85.1 | 70.2 | 66.5 | 58.9 | 54.0 | 50.5 | 45.1 | 39.2 | 34.4 | 29.8 |
| | | 080 | 164 | 160 | 160 | 152 | 139 | 130 | 116 | 101 | 89 | 77 |
| | | 110 | 359 | 349 | 346 | 306 | 281 | 262 | 234 | 204 | 178 | 154 |
| | | 140 | 950 | 713 | 675 | 598 | 548 | 513 | 458 | 398 | 347 | 299 |
| | | 180 | 2100 | 1440 | 1370 | 1210 | 1110 | 1040 | 930 | 800 | 700 | 590 |
| | | 250 | 5840 | 4140 | 3920 | 3470 | 3180 | 2970 | 2650 | 2290 | 1970 | 1650 |
| | 330 | 025 | 2.13 | 1.83 | 1.73 | 1.53 | 1.41 | 1.31 | 1.19 | 1.03 | 0.90 | 0.78 |
| | | 032 | 3.66 | 3.14 | 2.98 | 2.64 | 2.42 | 2.26 | 2.04 | 1.77 | 1.55 | 1.35 |
| | | 040 | 10.9 | 10.6 | 10.6 | 10.6 | 10.6 | 10.6 | 10.5 | 9.1 | 8.0 | 6.9 |
| | | 050 | 37.9 | 30.0 | 28.4 | 25.1 | 23.0 | 21.5 | 19.4 | 16.9 | 14.8 | 12.8 |
| | | 063 | 85.1 | 70.5 | 66.8 | 59.1 | 54.2 | 50.7 | 45.7 | 39.8 | 34.8 | 30.2 |
| | | 080 | 164 | 161 | 161 | 153 | 140 | 131 | 118 | 103 | 90 | 78 |
| | | 110 | 359 | 351 | 347 | 307 | 282 | 264 | 238 | 207 | 181 | 156 |
| | | 140 | 950 | 717 | 679 | 601 | 551 | 515 | 464 | 403 | 352 | 304 |
| | | 180 | 2100 | 1450 | 1370 | 1220 | 1110 | 1040 | 940 | 810 | 710 | 610 |
| | | 250 | 5840 | 4160 | 3930 | 3480 | 3190 | 2980 | 2680 | 2320 | 2010 | 1690 |

# ●RGIS 플랜지 축(3정류)

캠 곡선/MS

| 분할수 | 총합부각 (deg) | 사이즈 | 정정격 출력 토크 (N·m) | 동정격 출력 토크(N·m) 입력축 회전 속도(rpm) 10 | 20 | 30 | 40 | 50 | 70 | 100 | 140 | 200 |
|---|---|---|---|---|---|---|---|---|---|---|---|---|
| 36 | 90 | 040 | 7.19 | 6.13 | 5.80 | 4.95 | 4.42 | 4.04 | 3.51 | 2.99 | 2.50 | 1.91 |
| | | 050 | 13.1 | 10.2 | 9.6 | 8.2 | 7.3 | 6.7 | 5.8 | 5.0 | 4.2 | 3.3 |
| | | 063 | 16.4 | 14.1 | 14.1 | 13.6 | 13.2 | 12.9 | 12.3 | 10.5 | 8.8 | 6.8 |
| | | 080 | 80.0 | 57.6 | 54.5 | 46.6 | 41.5 | 38.0 | 33.1 | 28.2 | 23.7 | 18.5 |
| | | 110 | 200 | 119 | 112 | 96 | 85 | 78 | 67 | 56 | 45 | 31 |
| | | 140 | 420 | 315 | 298 | 254 | 226 | 206 | 177 | 147 | 115 | 72 |
| | | 180 | 976 | 603 | 569 | 484 | 429 | 388 | 327 | 256 | 172 | |
| | | 250 | 2020 | 1370 | 1290 | 1090 | 950 | 850 | 680 | 460 | | |
| | 120 | 032 | 2.70 | 2.13 | 2.01 | 1.77 | 1.58 | 1.45 | 1.27 | 1.10 | 0.95 | 0.81 |
| | | 040 | 10.2 | 8.87 | 8.40 | 7.37 | 6.58 | 6.02 | 5.26 | 4.54 | 3.91 | 3.26 |
| | | 050 | 12.8 | 11.7 | 11.7 | 11.6 | 11.3 | 11.1 | 10.6 | 9.2 | 8.0 | 6.7 |
| | | 063 | 25.3 | 22.8 | 22.8 | 22.5 | 22.0 | 21.5 | 20.8 | 20.0 | 18.1 | 15.3 |
| | | 080 | 108 | 82.5 | 78.1 | 68.5 | 61.2 | 56.0 | 49.0 | 42.3 | 36.5 | 30.5 |
| | | 110 | 225 | 203 | 203 | 190 | 170 | 156 | 136 | 117 | 100 | 82 |
| | | 140 | 462 | 414 | 409 | 359 | 320 | 293 | 255 | 217 | 183 | 142 |
| | | 180 | 1220 | 844 | 799 | 699 | 623 | 568 | 491 | 411 | 330 | 222 |
| | | 250 | 3910 | 2260 | 2140 | 1870 | 1660 | 1510 | 1280 | 1040 | 760 | 340 |
| | 150 | 032 | 2.70 | 2.21 | 2.09 | 1.85 | 1.67 | 1.53 | 1.34 | 1.16 | 1.02 | 0.87 |
| | | 040 | 10.2 | 9.14 | 8.65 | 7.66 | 6.92 | 6.34 | 5.55 | 4.80 | 4.17 | 3.53 |
| | | 050 | 12.8 | 12.1 | 12.1 | 12.1 | 11.9 | 11.7 | 11.2 | 9.7 | 8.4 | 7.2 |
| | | 063 | 63.6 | 50.5 | 47.8 | 42.4 | 38.3 | 35.1 | 30.7 | 26.6 | 23.2 | 19.8 |
| | | 080 | 108 | 85.5 | 80.9 | 71.7 | 64.7 | 59.3 | 51.9 | 45.0 | 39.1 | 33.2 |
| | | 110 | 225 | 210 | 210 | 199 | 180 | 165 | 144 | 125 | 108 | 90 |
| | | 140 | 462 | 429 | 424 | 376 | 339 | 310 | 271 | 233 | 199 | 163 |
| | | 180 | 1220 | 876 | 829 | 733 | 661 | 604 | 525 | 446 | 372 | 282 |
| | | 250 | 3910 | 2340 | 2220 | 1960 | 1760 | 1610 | 1380 | 1150 | 920 | 590 |
| | 180 | 032 | 2.70 | 2.25 | 2.13 | 1.89 | 1.73 | 1.59 | 1.39 | 1.21 | 1.06 | 0.91 |
| | | 040 | 10.2 | 9.30 | 8.80 | 7.79 | 7.15 | 6.56 | 5.75 | 4.98 | 4.34 | 3.71 |
| | | 050 | 12.8 | 12.3 | 12.3 | 12.3 | 12.3 | 12.1 | 11.6 | 10.0 | 8.8 | 7.5 |
| | | 063 | 63.6 | 51.6 | 48.8 | 43.2 | 39.6 | 36.4 | 31.9 | 27.7 | 24.2 | 20.8 |
| | | 080 | 108 | 87.3 | 82.6 | 73.2 | 67.1 | 61.6 | 53.9 | 46.8 | 40.8 | 34.9 |
| | | 110 | 225 | 214 | 214 | 203 | 186 | 171 | 150 | 130 | 113 | 96 |
| | | 140 | 760 | 534 | 505 | 447 | 410 | 376 | 329 | 284 | 246 | 206 |
| | | 180 | 1490 | 1130 | 1070 | 950 | 870 | 800 | 690 | 600 | 510 | 410 |
| | | 250 | 3910 | 2390 | 2260 | 2000 | 1830 | 1670 | 1450 | 1230 | 1010 | 740 |
| | 210 | 032 | 2.70 | 2.28 | 2.16 | 1.91 | 1.76 | 1.63 | 1.43 | 1.25 | 1.09 | 0.94 |
| | | 040 | 10.2 | 9.40 | 8.90 | 7.88 | 7.23 | 6.72 | 5.89 | 5.11 | 4.46 | 3.83 |
| | | 050 | 12.8 | 12.4 | 12.4 | 12.4 | 12.4 | 12.4 | 11.9 | 10.3 | 9.0 | 7.8 |
| | | 063 | 63.6 | 52.2 | 49.5 | 43.8 | 40.2 | 37.4 | 32.8 | 28.5 | 24.9 | 21.5 |
| | | 080 | 152 | 101 | 95 | 85 | 78 | 72 | 63 | 55 | 48 | 41 |
| | | 110 | 331 | 284 | 269 | 238 | 218 | 203 | 178 | 154 | 135 | 115 |
| | | 140 | 760 | 541 | 512 | 453 | 415 | 387 | 338 | 293 | 254 | 215 |
| | | 180 | 1490 | 1150 | 1080 | 960 | 880 | 820 | 710 | 620 | 530 | 440 |
| | | 250 | 4150 | 2930 | 2770 | 2450 | 2250 | 2090 | 1820 | 1550 | 1310 | 1040 |
| | 240 | 032 | 2.70 | 2.30 | 2.18 | 1.93 | 1.77 | 1.66 | 1.46 | 1.27 | 1.11 | 0.97 |
| | | 040 | 10.2 | 9.47 | 8.96 | 7.93 | 7.28 | 6.80 | 6.01 | 5.22 | 4.56 | 3.93 |
| | | 050 | 12.8 | 12.5 | 12.5 | 12.5 | 12.5 | 12.5 | 12.1 | 10.5 | 9.2 | 7.9 |
| | | 063 | 63.6 | 52.7 | 49.9 | 44.2 | 40.5 | 37.9 | 33.4 | 29.1 | 25.4 | 22.0 |
| | | 080 | 152 | 102 | 96 | 85 | 78 | 73 | 65 | 56 | 49 | 42 |
| | | 110 | 331 | 286 | 271 | 240 | 220 | 206 | 182 | 158 | 138 | 118 |
| | | 140 | 760 | 545 | 516 | 457 | 419 | 392 | 346 | 300 | 261 | 223 |
| | | 180 | 1490 | 1160 | 1090 | 970 | 890 | 830 | 730 | 630 | 550 | 460 |
| | | 250 | 4150 | 2950 | 2800 | 2470 | 2270 | 2120 | 1860 | 1600 | 1360 | 1100 |

# 출력 토크표



## ●RGIS 플랜지 축(3정류)

캠 곡선/MS

| 분할수 | 총분할각 (deg) | 사이즈 | 정정격 출력 토크 (N·m) | 동정격 출력 토크(N·m) 입력축 회전 속도(rpm) 10 | 20 | 30 | 40 | 50 | 70 | 100 | 140 | 200 |
|---|---|---|---|---|---|---|---|---|---|---|---|---|
| 36 | 270 | 032 | 2.70 | 2.32 | 2.20 | 1.94 | 1.78 | 1.67 | 1.49 | 1.29 | 1.13 | 0.98 |
| | | 040 | 10.2 | 9.51 | 9.01 | 7.97 | 7.31 | 6.84 | 6.10 | 5.30 | 4.64 | 4.01 |
| | | 050 | 12.8 | 12.6 | 12.6 | 12.6 | 12.6 | 12.6 | 12.3 | 10.7 | 9.3 | 8.1 |
| | | 063 | 63.6 | 53.0 | 50.2 | 44.4 | 40.7 | 38.1 | 34.0 | 29.6 | 25.9 | 22.4 |
| | | 080 | 152 | 102 | 97 | 86 | 79 | 74 | 66 | 57 | 50 | 43 |
| | | 110 | 331 | 288 | 273 | 241 | 221 | 207 | 185 | 160 | 140 | 121 |
| | | 140 | 760 | 549 | 520 | 460 | 422 | 394 | 352 | 305 | 266 | 228 |
| | | 180 | 1490 | 1160 | 1100 | 970 | 890 | 840 | 740 | 640 | 560 | 470 |
| | | 250 | 4150 | 2970 | 2810 | 2490 | 2280 | 2130 | 1890 | 1630 | 1400 | 1150 |
| | 300 | 032 | 2.70 | 2.33 | 2.21 | 1.95 | 1.79 | 1.68 | 1.51 | 1.31 | 1.15 | 1.00 |
| | | 040 | 10.2 | 9.55 | 9.04 | 8.00 | 7.34 | 6.86 | 6.18 | 5.37 | 4.70 | 4.07 |
| | | 050 | 12.8 | 12.6 | 12.6 | 12.6 | 12.6 | 12.6 | 12.4 | 10.8 | 9.5 | 8.2 |
| | | 063 | 63.6 | 53.2 | 50.4 | 44.6 | 40.9 | 38.3 | 34.5 | 30.0 | 26.3 | 22.8 |
| | | 080 | 152 | 103 | 97 | 86 | 79 | 74 | 67 | 58 | 51 | 44 |
| | | 110 | 331 | 289 | 274 | 242 | 222 | 208 | 187 | 163 | 142 | 123 |
| | | 140 | 760 | 551 | 522 | 462 | 424 | 396 | 357 | 310 | 270 | 232 |
| | | 180 | 1490 | 1170 | 1110 | 980 | 900 | 840 | 760 | 650 | 570 | 480 |
| | | 250 | 4150 | 2980 | 2820 | 2500 | 2290 | 2140 | 1920 | 1660 | 1430 | 1190 |
| | 330 | 032 | 2.70 | 2.34 | 2.21 | 1.96 | 1.80 | 1.68 | 1.52 | 1.33 | 1.16 | 1.01 |
| | | 040 | 10.2 | 9.57 | 9.06 | 8.02 | 7.36 | 6.88 | 6.22 | 5.44 | 4.76 | 4.12 |
| | | 050 | 12.8 | 12.6 | 12.6 | 12.6 | 12.6 | 12.6 | 12.5 | 10.9 | 9.6 | 8.3 |
| | | 063 | 63.6 | 53.4 | 50.5 | 44.7 | 41.0 | 38.4 | 34.7 | 30.3 | 26.6 | 23.1 |
| | | 080 | 152 | 103 | 98 | 86 | 79 | 74 | 67 | 59 | 51 | 44 |
| | | 110 | 331 | 290 | 275 | 243 | 223 | 209 | 188 | 165 | 144 | 125 |
| | | 140 | 760 | 553 | 524 | 464 | 425 | 397 | 359 | 314 | 274 | 236 |
| | | 180 | 1490 | 1170 | 1110 | 980 | 900 | 840 | 760 | 660 | 580 | 490 |
| | | 250 | 4150 | 2990 | 2830 | 2510 | 2300 | 2150 | 1940 | 1680 | 1460 | 1220 |
| 48 | 90 | 080 | 31.8 | 28.7 | 28.7 | 28.1 | 27.3 | 26.7 | 25.7 | 24.5 | 21.8 | 17.4 |
| | | 110 | 143 | 110 | 104 | 90 | 80 | 73 | 64 | 54 | 44 | 32 |
| | | 140 | 285 | 257 | 257 | 238 | 212 | 194 | 167 | 140 | 113 | 77 |
| | | 180 | 591 | 530 | 523 | 451 | 401 | 363 | 309 | 248 | 178 | |
| | | 250 | 1630 | 1150 | 1080 | 930 | 810 | 730 | 590 | 410 | | |
| | 120 | 080 | 31.8 | 30.0 | 30.0 | 29.9 | 29.3 | 28.6 | 27.7 | 26.6 | 24.0 | 20.0 |
| | | 110 | 143 | 115 | 108 | 96 | 86 | 79 | 69 | 59 | 50 | 40 |
| | | 140 | 285 | 268 | 268 | 254 | 228 | 208 | 181 | 155 | 130 | 101 |
| | | 180 | 591 | 555 | 548 | 484 | 433 | 394 | 340 | 284 | 227 | 151 |
| | | 250 | 2020 | 1520 | 1440 | 1270 | 1130 | 1020 | 870 | 700 | 510 | 210 |
| | 150 | 080 | 31.8 | 30.6 | 30.6 | 30.6 | 30.5 | 29.9 | 28.9 | 27.9 | 25.3 | 21.5 |
| | | 110 | 143 | 117 | 110 | 98 | 89 | 82 | 72 | 62 | 53 | 44 |
| | | 140 | 285 | 274 | 274 | 260 | 238 | 218 | 190 | 163 | 140 | 114 |
| | | 180 | 591 | 567 | 560 | 495 | 452 | 413 | 359 | 305 | 253 | 190 |
| | | 250 | 2020 | 1550 | 1470 | 1300 | 1180 | 1080 | 930 | 770 | 600 | 380 |
| | 180 | 080 | 80.0 | 66.3 | 62.8 | 55.6 | 51.0 | 47.4 | 41.5 | 36.0 | 31.4 | 26.9 |
| | | 110 | 143 | 118 | 112 | 99 | 91 | 84 | 74 | 64 | 55 | 46 |
| | | 140 | 285 | 277 | 277 | 263 | 241 | 224 | 196 | 169 | 146 | 122 |
| | | 180 | 591 | 574 | 567 | 502 | 459 | 426 | 372 | 318 | 269 | 213 |
| | | 250 | 2020 | 1570 | 1480 | 1310 | 1200 | 1110 | 960 | 810 | 660 | 480 |
| | 210 | 080 | 80.0 | 66.8 | 63.2 | 56.0 | 51.3 | 48.0 | 42.4 | 36.8 | 32.2 | 27.7 |
| | | 110 | 200 | 136 | 128 | 114 | 104 | 97 | 86 | 75 | 65 | 55 |
| | | 140 | 285 | 279 | 279 | 265 | 243 | 227 | 200 | 173 | 150 | 127 |
| | | 180 | 591 | 578 | 572 | 506 | 463 | 433 | 381 | 328 | 280 | 228 |
| | | 250 | 2020 | 1580 | 1490 | 1320 | 1210 | 1130 | 990 | 840 | 700 | 540 |

# ●RGIS 플랜지 축(3정류)

캠 곡선/MS

| 분할수 | 총합부각 (deg) | 사이즈 | 정정격 출력 토크 (N·m) | 동정격 출력 토크(N·m) 입력축 회전 속도(rpm) 10 | 20 | 30 | 40 | 50 | 70 | 100 | 140 | 200 |
|---|---|---|---|---|---|---|---|---|---|---|---|---|
| 48 | 240 | 080 | 80.0 | 67.1 | 63.5 | 56.2 | 51.6 | 48.2 | 43.1 | 37.5 | 32.8 | 28.3 |
| | | 110 | 200 | 136 | 129 | 114 | 105 | 98 | 87 | 76 | 66 | 57 |
| | | 140 | 285 | 281 | 281 | 266 | 244 | 228 | 204 | 177 | 154 | 131 |
| | | 180 | 591 | 581 | 574 | 508 | 466 | 435 | 388 | 335 | 288 | 239 |
| | | 250 | 2020 | 1590 | 1500 | 1330 | 1220 | 1140 | 1010 | 860 | 730 | 580 |
| | 270 | 080 | 80.0 | 67.3 | 63.7 | 56.4 | 51.8 | 48.4 | 43.7 | 38.0 | 33.3 | 28.8 |
| | | 110 | 200 | 137 | 129 | 114 | 105 | 98 | 89 | 77 | 67 | 58 |
| | | 140 | 285 | 282 | 282 | 267 | 245 | 229 | 207 | 180 | 156 | 134 |
| | | 180 | 976 | 712 | 674 | 596 | 547 | 511 | 461 | 399 | 345 | 291 |
| | | 250 | 2020 | 1590 | 1510 | 1330 | 1220 | 1140 | 1030 | 880 | 750 | 610 |
| | 300 | 080 | 80.0 | 67.5 | 63.9 | 56.6 | 51.9 | 48.5 | 43.8 | 38.5 | 33.7 | 29.2 |
| | | 110 | 200 | 137 | 130 | 115 | 105 | 98 | 89 | 78 | 68 | 59 |
| | | 140 | 285 | 282 | 282 | 268 | 246 | 230 | 207 | 182 | 159 | 136 |
| | | 180 | 976 | 714 | 675 | 598 | 548 | 512 | 462 | 404 | 351 | 298 |
| | | 250 | 2020 | 1600 | 1510 | 1340 | 1220 | 1140 | 1030 | 900 | 770 | 630 |
| | 330 | 080 | 80.0 | 67.6 | 64.0 | 56.7 | 52.0 | 48.6 | 43.9 | 38.9 | 34.1 | 29.5 |
| | | 110 | 200 | 137 | 130 | 115 | 105 | 99 | 89 | 79 | 69 | 59 |
| | | 140 | 285 | 283 | 283 | 268 | 246 | 230 | 208 | 184 | 161 | 138 |
| | | 180 | 976 | 715 | 677 | 599 | 549 | 513 | 463 | 409 | 356 | 303 |
| | | 250 | 2020 | 1600 | 1510 | 1340 | 1230 | 1150 | 1030 | 910 | 780 | 650 |

# 출력 토크표



## ●RGIS 플랜지 축(4정류)

캠 곡선/MS

| 분할수 | 총분할각 (deg) | 사이즈 | 정정격 출력 토크 (N·m) | 동정격 출력 토크(N·m) 입력축 회전 속도(rpm) 10 | 15 | 20 | 30 | 40 | 50 | 75 | 100 | 150 |
|---|---|---|---|---|---|---|---|---|---|---|---|---|
| 32 | 180 | 025 | 1.49 | 1.17 | 1.10 | 1.01 | 0.89 | 0.80 | 0.73 | 0.62 | 0.55 | 0.47 |
| | | 032 | 2.70 | 2.13 | 2.01 | 1.85 | 1.63 | 1.45 | 1.33 | 1.14 | 1.01 | 0.86 |
| | | 040 | 10.9 | 9.78 | 9.78 | 9.78 | 9.74 | 9.48 | 9.29 | 7.95 | 7.08 | 5.96 |
| | | 050 | 50.1 | 38.5 | 36.5 | 33.5 | 29.5 | 26.4 | 24.2 | 20.6 | 18.4 | 15.6 |
| | | 063 | 85.1 | 64.9 | 61.4 | 56.4 | 49.7 | 44.4 | 40.7 | 34.7 | 30.9 | 26.1 |
| | | 080 | 164 | 148 | 148 | 145 | 128 | 115 | 105 | 89 | 80 | 67 |
| | | 110 | 591 | 393 | 372 | 341 | 301 | 269 | 246 | 210 | 186 | 156 |
| | | 140 | 1160 | 832 | 787 | 722 | 637 | 568 | 520 | 442 | 391 | 324 |
| | | 180 | 2860 | 1640 | 1560 | 1430 | 1260 | 1120 | 1030 | 870 | 760 | 610 |
| | | 250 | 5840 | 3830 | 3620 | 3320 | 2920 | 2600 | 2370 | 1980 | 1710 | 1280 |
| | 210 | 025 | 2.89 | 2.33 | 2.20 | 2.02 | 1.79 | 1.61 | 1.48 | 1.26 | 1.13 | 0.96 |
| | | 032 | 4.77 | 3.85 | 3.65 | 3.35 | 2.96 | 2.67 | 2.45 | 2.09 | 1.87 | 1.59 |
| | | 040 | 30.6 | 22.8 | 21.6 | 19.8 | 17.5 | 15.8 | 14.5 | 12.4 | 11.0 | 9.4 |
| | | 050 | 50.1 | 39.5 | 37.4 | 34.3 | 30.4 | 27.4 | 25.1 | 21.4 | 19.1 | 16.2 |
| | | 063 | 85.1 | 66.6 | 63.0 | 57.8 | 51.2 | 46.2 | 42.4 | 36.1 | 32.2 | 27.3 |
| | | 080 | 242 | 199 | 188 | 172 | 153 | 138 | 126 | 108 | 96 | 81 |
| | | 110 | 738 | 527 | 498 | 457 | 405 | 365 | 335 | 285 | 254 | 214 |
| | | 140 | 1640 | 1060 | 1010 | 920 | 820 | 740 | 680 | 580 | 510 | 430 |
| | | 180 | 2860 | 1690 | 1600 | 1470 | 1300 | 1170 | 1070 | 910 | 800 | 660 |
| | | 250 | 5840 | 3930 | 3720 | 3410 | 3010 | 2710 | 2480 | 2080 | 1820 | 1420 |
| | 240 | 025 | 2.89 | 2.37 | 2.24 | 2.06 | 1.82 | 1.67 | 1.53 | 1.30 | 1.16 | 0.99 |
| | | 032 | 4.77 | 3.92 | 3.71 | 3.41 | 3.02 | 2.76 | 2.53 | 2.16 | 1.93 | 1.64 |
| | | 040 | 30.6 | 23.2 | 22.0 | 20.2 | 17.9 | 16.3 | 15.0 | 12.8 | 11.4 | 9.7 |
| | | 050 | 50.1 | 40.2 | 38.1 | 34.9 | 30.9 | 28.3 | 25.9 | 22.1 | 19.7 | 16.8 |
| | | 063 | 85.1 | 67.8 | 64.2 | 58.9 | 52.1 | 47.6 | 43.6 | 37.2 | 33.2 | 28.2 |
| | | 080 | 262 | 246 | 243 | 223 | 198 | 181 | 166 | 141 | 126 | 107 |
| | | 110 | 738 | 536 | 507 | 465 | 412 | 376 | 345 | 294 | 262 | 222 |
| | | 140 | 1640 | 1080 | 1030 | 940 | 830 | 760 | 700 | 590 | 530 | 450 |
| | | 180 | 2860 | 1720 | 1630 | 1490 | 1320 | 1210 | 1100 | 940 | 830 | 690 |
| | | 250 | 5840 | 4000 | 3780 | 3470 | 3070 | 2800 | 2560 | 2160 | 1890 | 1520 |
| | 270 | 025 | 2.89 | 2.40 | 2.27 | 2.09 | 1.85 | 1.69 | 1.56 | 1.33 | 1.19 | 1.01 |
| | | 032 | 4.77 | 3.97 | 3.76 | 3.45 | 3.06 | 2.80 | 2.59 | 2.21 | 1.97 | 1.68 |
| | | 040 | 30.6 | 23.5 | 22.3 | 20.4 | 18.1 | 16.6 | 15.3 | 13.1 | 11.7 | 9.9 |
| | | 050 | 50.1 | 40.7 | 38.5 | 35.3 | 31.3 | 28.7 | 26.5 | 22.6 | 20.2 | 17.2 |
| | | 063 | 85.1 | 68.6 | 65.0 | 59.6 | 52.8 | 48.4 | 44.7 | 38.1 | 34.0 | 28.9 |
| | | 080 | 262 | 249 | 246 | 226 | 200 | 184 | 169 | 145 | 129 | 110 |
| | | 110 | 738 | 542 | 514 | 471 | 417 | 382 | 353 | 301 | 268 | 228 |
| | | 140 | 1640 | 1100 | 1040 | 950 | 840 | 770 | 710 | 610 | 540 | 460 |
| | | 180 | 2860 | 1740 | 1650 | 1510 | 1340 | 1230 | 1130 | 960 | 850 | 710 |
| | | 250 | 5840 | 4040 | 3830 | 3510 | 3110 | 2840 | 2620 | 2220 | 1950 | 1590 |
| | 300 | 025 | 2.89 | 2.43 | 2.30 | 2.11 | 1.87 | 1.71 | 1.59 | 1.36 | 1.22 | 1.04 |
| | | 032 | 4.77 | 4.01 | 3.80 | 3.49 | 3.09 | 2.83 | 2.64 | 2.25 | 2.01 | 1.71 |
| | | 040 | 30.6 | 23.7 | 22.5 | 20.6 | 18.2 | 16.7 | 15.6 | 13.3 | 11.9 | 10.1 |
| | | 050 | 50.1 | 41.1 | 38.9 | 35.7 | 31.6 | 29.0 | 27.0 | 23.0 | 20.6 | 17.5 |
| | | 063 | 85.1 | 69.2 | 65.5 | 60.1 | 53.2 | 48.8 | 45.5 | 38.8 | 34.7 | 29.5 |
| | | 080 | 262 | 252 | 249 | 228 | 202 | 185 | 173 | 147 | 132 | 112 |
| | | 110 | 738 | 547 | 518 | 475 | 421 | 386 | 360 | 307 | 274 | 232 |
| | | 140 | 1640 | 1110 | 1050 | 960 | 850 | 780 | 730 | 620 | 550 | 470 |
| | | 180 | 2860 | 1760 | 1660 | 1530 | 1350 | 1240 | 1150 | 980 | 870 | 730 |
| | | 250 | 5840 | 4080 | 3860 | 3540 | 3130 | 2870 | 2670 | 2260 | 2000 | 1640 |

# ●RGIS 플랜지 축(4정류)

캠 곡선/MS

| 분할수 | 총분할각 (deg) | 사이즈 | 정정격 출력 토크 (N·m) | 동정격 출력 토크(N·m) 입력축 회전 속도(rpm) 10 | 15 | 20 | 30 | 40 | 50 | 75 | 100 | 150 |
|---|---|---|---|---|---|---|---|---|---|---|---|---|
| 32 | 330 | 025 | 2.89 | 2.44 | 2.31 | 2.12 | 1.88 | 1.72 | 1.61 | 1.38 | 1.24 | 1.05 |
| | | 032 | 4.77 | 4.04 | 3.83 | 3.51 | 3.11 | 2.85 | 2.67 | 2.29 | 2.04 | 1.74 |
| | | 040 | 30.6 | 23.9 | 22.6 | 20.7 | 18.4 | 16.8 | 15.8 | 13.5 | 12.1 | 10.3 |
| | | 050 | 50.1 | 41.3 | 39.1 | 35.9 | 31.8 | 29.1 | 27.3 | 23.4 | 20.9 | 17.8 |
| | | 063 | 85.1 | 69.7 | 66.0 | 60.5 | 53.6 | 49.2 | 46.0 | 39.4 | 35.2 | 30.0 |
| | | 080 | 262 | 253 | 250 | 230 | 203 | 187 | 174 | 150 | 134 | 114 |
| | | 110 | 738 | 551 | 522 | 479 | 424 | 389 | 363 | 311 | 278 | 236 |
| | | 140 | 1640 | 1120 | 1060 | 970 | 860 | 790 | 740 | 630 | 560 | 480 |
| | | 180 | 2860 | 1770 | 1680 | 1540 | 1360 | 1250 | 1170 | 1000 | 890 | 750 |
| | | 250 | 5840 | 4110 | 3890 | 3570 | 3160 | 2890 | 2700 | 2300 | 2040 | 1690 |
| 36 | 150 | 032 | 2.70 | 2.10 | 1.99 | 1.82 | 1.59 | 1.42 | 1.30 | 1.11 | 0.99 | 0.83 |
| | | 040 | 10.9 | 9.65 | 9.65 | 9.65 | 9.50 | 9.26 | 9.06 | 7.75 | 6.89 | 5.78 |
| | | 050 | 37.9 | 27.3 | 25.8 | 23.7 | 20.7 | 18.5 | 16.9 | 14.4 | 12.8 | 10.8 |
| | | 063 | 63.6 | 48.2 | 45.6 | 41.8 | 36.5 | 32.6 | 29.8 | 25.4 | 22.6 | 18.9 |
| | | 080 | 152 | 92.9 | 88.0 | 80.7 | 70.4 | 62.8 | 57.5 | 48.9 | 43.4 | 36.2 |
| | | 110 | 359 | 319 | 315 | 289 | 252 | 225 | 206 | 175 | 155 | 129 |
| | | 140 | 760 | 497 | 471 | 432 | 376 | 335 | 307 | 259 | 227 | 182 |
| | | 180 | 2100 | 1310 | 1240 | 1140 | 990 | 880 | 810 | 680 | 590 | 460 |
| | | 250 | 4150 | 2710 | 2560 | 2350 | 2040 | 1810 | 1640 | 1350 | 1130 | 740 |
| | 180 | 025 | 2.13 | 1.71 | 1.62 | 1.48 | 1.31 | 1.17 | 1.08 | 0.92 | 0.82 | 0.69 |
| | | 032 | 4.77 | 3.83 | 3.63 | 3.33 | 2.94 | 2.64 | 2.42 | 2.06 | 1.84 | 1.56 |
| | | 040 | 30.6 | 22.7 | 21.5 | 19.7 | 17.4 | 15.6 | 14.3 | 12.2 | 10.9 | 9.2 |
| | | 050 | 51.5 | 39.3 | 37.2 | 34.1 | 30.2 | 27.1 | 24.8 | 21.1 | 18.9 | 16.0 |
| | | 063 | 85.1 | 66.2 | 62.7 | 57.5 | 50.9 | 45.6 | 41.8 | 35.6 | 31.7 | 26.8 |
| | | 080 | 164 | 151 | 151 | 148 | 131 | 118 | 108 | 92 | 82 | 69 |
| | | 110 | 591 | 401 | 380 | 348 | 308 | 276 | 253 | 215 | 191 | 160 |
| | | 140 | 1160 | 849 | 804 | 737 | 653 | 584 | 534 | 454 | 403 | 335 |
| | | 180 | 2860 | 1680 | 1590 | 1460 | 1290 | 1150 | 1050 | 890 | 790 | 640 |
| | | 250 | 5840 | 3910 | 3700 | 3390 | 2990 | 2670 | 2440 | 2040 | 1770 | 1350 |
| | 210 | 025 | 2.13 | 1.75 | 1.65 | 1.52 | 1.34 | 1.22 | 1.12 | 0.95 | 0.85 | 0.72 |
| | | 032 | 4.77 | 3.92 | 3.71 | 3.40 | 3.01 | 2.73 | 2.50 | 2.14 | 1.91 | 1.62 |
| | | 040 | 30.6 | 23.2 | 21.9 | 20.1 | 17.8 | 16.2 | 14.8 | 12.6 | 11.3 | 9.6 |
| | | 050 | 51.5 | 40.1 | 38.0 | 34.9 | 30.9 | 28.0 | 25.7 | 21.9 | 19.5 | 16.6 |
| | | 063 | 85.1 | 67.6 | 64.0 | 58.7 | 52.0 | 47.2 | 43.3 | 36.9 | 32.9 | 27.9 |
| | | 080 | 164 | 154 | 154 | 152 | 134 | 122 | 112 | 95 | 85 | 72 |
| | | 110 | 591 | 410 | 388 | 356 | 315 | 286 | 262 | 223 | 199 | 168 |
| | | 140 | 1160 | 868 | 822 | 754 | 667 | 605 | 554 | 472 | 419 | 351 |
| | | 180 | 2860 | 1720 | 1620 | 1490 | 1320 | 1200 | 1090 | 930 | 820 | 680 |
| | | 250 | 5840 | 3990 | 3780 | 3460 | 3060 | 2770 | 2530 | 2130 | 1860 | 1470 |
| | 240 | 025 | 2.13 | 1.77 | 1.68 | 1.54 | 1.36 | 1.25 | 1.15 | 0.98 | 0.87 | 0.74 |
| | | 032 | 4.77 | 3.97 | 3.76 | 3.45 | 3.06 | 2.80 | 2.57 | 2.20 | 1.96 | 1.67 |
| | | 040 | 30.6 | 23.5 | 22.3 | 20.4 | 18.1 | 16.6 | 15.2 | 13.0 | 11.6 | 9.9 |
| | | 050 | 51.5 | 40.7 | 38.5 | 35.3 | 31.3 | 28.7 | 26.3 | 22.5 | 20.1 | 17.1 |
| | | 063 | 85.1 | 68.6 | 65.0 | 59.6 | 52.8 | 48.4 | 44.4 | 37.9 | 33.8 | 28.7 |
| | | 080 | 164 | 156 | 156 | 154 | 136 | 125 | 115 | 98 | 87 | 74 |
| | | 110 | 591 | 416 | 394 | 361 | 320 | 293 | 269 | 229 | 204 | 173 |
| | | 140 | 1160 | 881 | 834 | 765 | 677 | 621 | 570 | 485 | 432 | 364 |
| | | 180 | 2860 | 1740 | 1650 | 1510 | 1340 | 1230 | 1120 | 960 | 850 | 700 |
| | | 250 | 5840 | 4040 | 3830 | 3510 | 3100 | 2840 | 2600 | 2200 | 1930 | 1560 |

# 출력 토크표



## ●RGIS 플랜지 축(4정류)

캠 곡선/MS

| 분할수 | 총분할각 (deg) | 사이즈 | 정정격 출력 토크 (N·m) | 동정격 출력 토크(N·m) 입력축 회전 속도(rpm) 10 | 15 | 20 | 30 | 40 | 50 | 75 | 100 | 150 |
|---|---|---|---|---|---|---|---|---|---|---|---|---|
| 36 | 270 | 025 | 2.13 | 1.79 | 1.70 | 1.56 | 1.38 | 1.26 | 1.17 | 1.00 | 0.89 | 0.76 |
| | | 032 | 4.77 | 4.02 | 3.80 | 3.49 | 3.09 | 2.83 | 2.63 | 2.24 | 2.00 | 1.71 |
| | | 040 | 30.6 | 23.7 | 22.5 | 20.6 | 18.3 | 16.7 | 15.5 | 13.3 | 11.8 | 10.1 |
| | | 050 | 51.5 | 41.1 | 38.9 | 35.7 | 31.6 | 29.0 | 26.9 | 22.9 | 20.5 | 17.4 |
| | | 063 | 85.1 | 69.3 | 65.6 | 60.2 | 53.3 | 48.9 | 45.3 | 38.7 | 34.5 | 29.4 |
| | | 080 | 164 | 158 | 158 | 155 | 137 | 126 | 117 | 100 | 89 | 76 |
| | | 110 | 591 | 420 | 397 | 365 | 323 | 296 | 275 | 234 | 209 | 177 |
| | | 140 | 1160 | 890 | 843 | 773 | 684 | 627 | 582 | 496 | 442 | 373 |
| | | 180 | 2860 | 1760 | 1670 | 1530 | 1350 | 1240 | 1150 | 980 | 870 | 730 |
| | | 250 | 5840 | 4080 | 3870 | 3550 | 3140 | 2870 | 2660 | 2250 | 1990 | 1630 |
| | 300 | 025 | 2.13 | 1.81 | 1.71 | 1.57 | 1.39 | 1.27 | 1.19 | 1.02 | 0.91 | 0.77 |
| | | 032 | 4.77 | 4.05 | 3.83 | 3.52 | 3.11 | 2.86 | 2.67 | 2.28 | 2.04 | 1.74 |
| | | 040 | 30.6 | 23.9 | 22.7 | 20.8 | 18.4 | 16.9 | 15.8 | 13.5 | 12.0 | 10.3 |
| | | 050 | 51.5 | 41.4 | 39.2 | 35.9 | 31.8 | 29.2 | 27.3 | 23.3 | 20.8 | 17.8 |
| | | 063 | 85.1 | 69.8 | 66.1 | 60.6 | 53.7 | 49.2 | 46.0 | 39.3 | 35.1 | 29.9 |
| | | 080 | 164 | 159 | 159 | 156 | 139 | 127 | 119 | 102 | 91 | 77 |
| | | 110 | 591 | 423 | 400 | 367 | 325 | 298 | 279 | 238 | 213 | 180 |
| | | 140 | 1160 | 897 | 849 | 779 | 689 | 632 | 591 | 505 | 450 | 381 |
| | | 180 | 2860 | 1770 | 1680 | 1540 | 1360 | 1250 | 1170 | 1000 | 890 | 740 |
| | | 250 | 5840 | 4110 | 3890 | 3570 | 3160 | 2900 | 2700 | 2300 | 2030 | 1680 |
| | 330 | 025 | 2.13 | 1.82 | 1.72 | 1.58 | 1.40 | 1.28 | 1.20 | 1.03 | 0.92 | 0.79 |
| | | 032 | 4.77 | 4.07 | 3.85 | 3.54 | 3.13 | 2.87 | 2.69 | 2.32 | 2.07 | 1.76 |
| | | 040 | 30.6 | 24.1 | 22.8 | 20.9 | 18.5 | 17.0 | 15.9 | 13.7 | 12.2 | 10.4 |
| | | 050 | 51.5 | 41.6 | 39.4 | 36.1 | 32.0 | 29.3 | 27.4 | 23.7 | 21.1 | 18.0 |
| | | 063 | 85.1 | 70.2 | 66.5 | 61.0 | 54.0 | 49.5 | 46.3 | 39.9 | 35.6 | 30.4 |
| | | 080 | 164 | 160 | 160 | 157 | 139 | 128 | 119 | 103 | 92 | 78 |
| | | 110 | 591 | 425 | 402 | 369 | 327 | 300 | 280 | 242 | 216 | 183 |
| | | 140 | 1160 | 902 | 854 | 783 | 693 | 636 | 595 | 512 | 457 | 387 |
| | | 180 | 2860 | 1780 | 1690 | 1550 | 1370 | 1260 | 1170 | 1010 | 900 | 760 |
| | | 250 | 5840 | 4130 | 3910 | 3590 | 3180 | 2910 | 2720 | 2330 | 2070 | 1720 |
| 40 | 150 | 025 | 1.49 | 1.18 | 1.11 | 1.02 | 0.89 | 0.80 | 0.73 | 0.62 | 0.55 | 0.47 |
| | | 032 | 2.70 | 2.14 | 2.03 | 1.86 | 1.63 | 1.46 | 1.33 | 1.14 | 1.01 | 0.85 |
| | | 040 | 10.9 | 9.85 | 9.85 | 9.85 | 9.75 | 9.49 | 9.30 | 7.95 | 7.07 | 5.94 |
| | | 050 | 37.9 | 27.8 | 26.3 | 24.2 | 21.2 | 18.9 | 17.3 | 14.8 | 13.1 | 11.1 |
| | | 063 | 63.6 | 49.2 | 46.5 | 42.7 | 37.4 | 33.4 | 30.6 | 26.0 | 23.2 | 19.4 |
| | | 080 | 152 | 94.8 | 89.8 | 82.4 | 72.2 | 64.5 | 59.0 | 50.2 | 44.6 | 37.3 |
| | | 110 | 359 | 326 | 322 | 295 | 259 | 231 | 211 | 180 | 159 | 133 |
| | | 140 | 950 | 663 | 627 | 575 | 504 | 450 | 411 | 348 | 307 | 251 |
| | | 180 | 2100 | 1340 | 1270 | 1160 | 1020 | 910 | 830 | 700 | 610 | 480 |
| | | 250 | 4150 | 2760 | 2610 | 2390 | 2090 | 1860 | 1690 | 1390 | 1170 | 800 |
| | 180 | 025 | 2.13 | 1.73 | 1.64 | 1.51 | 1.33 | 1.20 | 1.10 | 0.94 | 0.84 | 0.71 |
| | | 032 | 3.66 | 2.99 | 2.83 | 2.60 | 2.30 | 2.07 | 1.89 | 1.62 | 1.44 | 1.22 |
| | | 040 | 10.9 | 10.1 | 10.1 | 10.1 | 10.1 | 9.9 | 9.7 | 8.3 | 7.4 | 6.3 |
| | | 050 | 37.9 | 28.6 | 27.1 | 24.8 | 22.0 | 19.8 | 18.1 | 15.4 | 13.8 | 11.7 |
| | | 063 | 85.1 | 67.2 | 63.6 | 58.4 | 51.7 | 46.5 | 42.6 | 36.3 | 32.4 | 27.4 |
| | | 080 | 164 | 153 | 153 | 151 | 133 | 120 | 110 | 94 | 84 | 71 |
| | | 110 | 359 | 335 | 331 | 304 | 269 | 242 | 221 | 188 | 167 | 141 |
| | | 140 | 950 | 682 | 646 | 592 | 524 | 471 | 431 | 366 | 324 | 269 |
| | | 180 | 2100 | 1380 | 1310 | 1200 | 1060 | 950 | 870 | 740 | 650 | 520 |
| | | 250 | 4150 | 2840 | 2680 | 2460 | 2170 | 1950 | 1770 | 1480 | 1270 | 950 |

# ●RGIS 플랜지 축(4정류)

캠 곡선/MS

| 분할수 | 총분할각 (deg) | 사이즈 | 정정격 출력 토크 (N·m) | 동정격 출력 토크(N·m) 입력축 회전 속도(rpm) 10 | 15 | 20 | 30 | 40 | 50 | 75 | 100 | 150 |
|---|---|---|---|---|---|---|---|---|---|---|---|---|
| 40 | 210 | 025 | 2.13 | 1.77 | 1.67 | 1.54 | 1.36 | 1.24 | 1.14 | 0.97 | 0.86 | 0.73 |
| | | 032 | 3.66 | 3.05 | 2.88 | 2.64 | 2.34 | 2.14 | 1.96 | 1.67 | 1.49 | 1.27 |
| | | 040 | 10.9 | 10.3 | 10.3 | 10.3 | 10.3 | 10.3 | 10.0 | 8.6 | 7.7 | 6.5 |
| | | 050 | 37.9 | 29.1 | 27.5 | 25.3 | 22.4 | 20.4 | 18.7 | 15.9 | 14.2 | 12.1 |
| | | 063 | 85.1 | 68.4 | 64.8 | 59.4 | 52.6 | 48.0 | 44.0 | 37.5 | 33.5 | 28.4 |
| | | 080 | 164 | 156 | 156 | 153 | 136 | 124 | 113 | 97 | 86 | 73 |
| | | 110 | 359 | 341 | 337 | 309 | 273 | 249 | 228 | 195 | 173 | 146 |
| | | 140 | 950 | 694 | 657 | 603 | 534 | 487 | 446 | 379 | 337 | 282 |
| | | 180 | 2100 | 1410 | 1330 | 1220 | 1080 | 980 | 900 | 760 | 670 | 550 |
| | | 250 | 5840 | 4030 | 3820 | 3500 | 3100 | 2820 | 2570 | 2170 | 1900 | 1510 |
| | 240 | 025 | 2.13 | 1.79 | 1.70 | 1.56 | 1.38 | 1.26 | 1.16 | 0.99 | 0.89 | 0.75 |
| | | 032 | 3.66 | 3.08 | 2.92 | 2.68 | 2.37 | 2.17 | 2.01 | 1.71 | 1.53 | 1.30 |
| | | 040 | 10.9 | 10.4 | 10.4 | 10.4 | 10.4 | 10.4 | 10.3 | 8.8 | 7.9 | 6.7 |
| | | 050 | 37.9 | 29.4 | 27.9 | 25.6 | 22.6 | 20.7 | 19.1 | 16.3 | 14.6 | 12.4 |
| | | 063 | 85.1 | 69.2 | 65.5 | 60.1 | 53.2 | 48.8 | 45.0 | 38.4 | 34.3 | 29.1 |
| | | 080 | 164 | 158 | 158 | 155 | 137 | 126 | 116 | 99 | 88 | 75 |
| | | 110 | 359 | 345 | 341 | 313 | 277 | 254 | 234 | 199 | 178 | 150 |
| | | 140 | 950 | 703 | 666 | 610 | 540 | 495 | 457 | 389 | 346 | 291 |
| | | 180 | 2100 | 1420 | 1350 | 1240 | 1090 | 1000 | 920 | 780 | 690 | 580 |
| | | 250 | 5840 | 4080 | 3860 | 3540 | 3130 | 2870 | 2640 | 2230 | 1970 | 1600 |
| | 270 | 025 | 2.13 | 1.81 | 1.71 | 1.57 | 1.39 | 1.27 | 1.19 | 1.01 | 0.91 | 0.77 |
| | | 032 | 4.77 | 4.05 | 3.83 | 3.52 | 3.11 | 2.86 | 2.66 | 2.27 | 2.03 | 1.70 |
| | | 040 | 10.9 | 10.5 | 10.5 | 10.5 | 10.5 | 10.5 | 10.5 | 9.0 | 8.0 | 6.8 |
| | | 050 | 37.9 | 29.7 | 28.1 | 25.8 | 22.8 | 20.9 | 19.5 | 16.6 | 14.9 | 12.6 |
| | | 063 | 85.1 | 69.8 | 66.1 | 60.6 | 53.7 | 49.2 | 45.9 | 39.2 | 35.0 | 29.7 |
| | | 080 | 164 | 159 | 159 | 156 | 139 | 127 | 118 | 101 | 90 | 77 |
| | | 110 | 359 | 347 | 344 | 315 | 279 | 256 | 238 | 203 | 181 | 154 |
| | | 140 | 950 | 709 | 671 | 616 | 545 | 500 | 466 | 397 | 353 | 298 |
| | | 180 | 2100 | 1430 | 1360 | 1250 | 1100 | 1010 | 940 | 800 | 710 | 590 |
| | | 250 | 5840 | 4110 | 3890 | 3570 | 3160 | 2890 | 2690 | 2280 | 2020 | 1660 |
| | 300 | 025 | 2.13 | 1.82 | 1.72 | 1.58 | 1.40 | 1.28 | 1.20 | 1.03 | 0.92 | 0.78 |
| | | 032 | 4.77 | 4.07 | 3.86 | 3.54 | 3.13 | 2.87 | 2.69 | 2.31 | 2.06 | 1.80 |
| | | 040 | 10.9 | 10.6 | 10.6 | 10.6 | 10.6 | 10.6 | 10.6 | 9.1 | 8.2 | 6.9 |
| | | 050 | 37.9 | 29.8 | 28.2 | 25.9 | 22.9 | 21.0 | 19.7 | 16.9 | 15.1 | 12.8 |
| | | 063 | 85.1 | 70.2 | 66.5 | 61.0 | 54.0 | 49.5 | 46.3 | 39.8 | 35.5 | 30.2 |
| | | 080 | 164 | 160 | 160 | 157 | 139 | 128 | 120 | 103 | 92 | 78 |
| | | 110 | 359 | 349 | 346 | 317 | 281 | 257 | 241 | 207 | 184 | 156 |
| | | 140 | 950 | 713 | 675 | 620 | 548 | 503 | 470 | 403 | 359 | 304 |
| | | 180 | 2100 | 1440 | 1370 | 1250 | 1110 | 1020 | 950 | 810 | 720 | 610 |
| | | 250 | 5840 | 4140 | 3920 | 3590 | 3180 | 2910 | 2720 | 2320 | 2060 | 1700 |
| | 330 | 025 | 2.13 | 1.83 | 1.73 | 1.59 | 1.41 | 1.29 | 1.21 | 1.04 | 0.93 | 0.80 |
| | | 032 | 4.77 | 4.09 | 3.88 | 3.55 | 3.15 | 2.89 | 2.70 | 2.34 | 2.09 | 1.80 |
| | | 040 | 10.9 | 10.6 | 10.6 | 10.6 | 10.6 | 10.6 | 10.6 | 9.3 | 8.3 | 7.0 |
| | | 050 | 37.9 | 30.0 | 28.4 | 26.0 | 23.0 | 21.1 | 19.8 | 17.1 | 15.3 | 13.0 |
| | | 063 | 85.1 | 70.5 | 66.8 | 61.3 | 54.2 | 49.8 | 46.5 | 40.3 | 36.0 | 30.7 |
| | | 080 | 164 | 161 | 161 | 158 | 140 | 128 | 120 | 104 | 93 | 79 |
| | | 110 | 359 | 351 | 347 | 318 | 282 | 259 | 242 | 209 | 187 | 159 |
| | | 140 | 950 | 717 | 679 | 622 | 551 | 505 | 472 | 409 | 365 | 309 |
| | | 180 | 2100 | 1450 | 1370 | 1260 | 1110 | 1020 | 960 | 830 | 740 | 620 |
| | | 250 | 5840 | 4150 | 3930 | 3610 | 3190 | 2930 | 2730 | 2360 | 2090 | 1740 |

# 출력 토크표



## ●RGIS 플랜지 축(4정류)

캠 곡선/MS

| 분할수 | 총분할각 (deg) | 사이즈 | 정정격 출력 토크 (N·m) | 동정격 출력 토크(N·m) 입력축 회전 속도(rpm) 10 | 15 | 20 | 30 | 40 | 50 | 75 | 100 | 150 |
|---|---|---|---|---|---|---|---|---|---|---|---|---|
| 48 | 120 | 032 | 1.89 | 1.49 | 1.41 | 1.29 | 1.12 | 1.00 | 0.91 | 0.78 | 0.69 | 0.58 |
| | | 040 | 10.2 | 8.87 | 8.40 | 7.70 | 6.67 | 5.95 | 5.45 | 4.62 | 4.09 | 3.37 |
| | | 050 | 12.8 | 11.7 | 11.7 | 11.7 | 11.5 | 11.2 | 10.9 | 9.3 | 8.3 | 6.9 |
| | | 063 | 25.3 | 22.8 | 22.8 | 22.8 | 22.2 | 21.7 | 21.2 | 20.3 | 18.9 | 15.7 |
| | | 080 | 80.0 | 61.6 | 58.3 | 53.5 | 46.3 | 41.3 | 37.8 | 32.0 | 28.3 | 23.1 |
| | | 110 | 225 | 203 | 203 | 199 | 172 | 154 | 141 | 119 | 105 | 85 |
| | | 140 | 462 | 414 | 409 | 375 | 324 | 289 | 264 | 222 | 194 | 152 |
| | | 180 | 1220 | 844 | 799 | 732 | 632 | 562 | 511 | 423 | 360 | 255 |
| | | 250 | 3910 | 2260 | 2140 | 1960 | 1690 | 1490 | 1350 | 1090 | 880 | 490 |
| | 150 | 032 | 2.70 | 2.21 | 2.09 | 1.92 | 1.69 | 1.51 | 1.39 | 1.18 | 1.05 | 0.89 |
| | | 040 | 10.2 | 9.14 | 8.65 | 7.94 | 7.01 | 6.26 | 5.74 | 4.88 | 4.33 | 3.62 |
| | | 050 | 12.8 | 12.1 | 12.1 | 12.1 | 12.1 | 11.8 | 11.5 | 9.8 | 8.8 | 7.4 |
| | | 063 | 63.6 | 50.5 | 47.8 | 43.9 | 38.8 | 34.6 | 31.7 | 27.0 | 24.1 | 20.3 |
| | | 080 | 108 | 85.5 | 81.0 | 74.2 | 65.6 | 58.6 | 53.7 | 45.7 | 40.6 | 34.0 |
| | | 110 | 225 | 210 | 210 | 206 | 182 | 163 | 149 | 127 | 112 | 93 |
| | | 140 | 462 | 429 | 424 | 389 | 344 | 307 | 281 | 237 | 209 | 170 |
| | | 180 | 1220 | 876 | 829 | 760 | 670 | 597 | 545 | 457 | 396 | 305 |
| | | 250 | 3910 | 2340 | 2220 | 2030 | 1790 | 1590 | 1440 | 1190 | 1010 | 690 |
| | 180 | 032 | 2.70 | 2.25 | 2.13 | 1.96 | 1.73 | 1.57 | 1.44 | 1.23 | 1.10 | 0.93 |
| | | 040 | 10.2 | 9.30 | 8.80 | 8.08 | 7.15 | 6.48 | 5.94 | 5.05 | 4.50 | 3.79 |
| | | 050 | 12.8 | 12.3 | 12.3 | 12.3 | 12.3 | 12.1 | 11.9 | 10.2 | 9.1 | 7.7 |
| | | 063 | 63.6 | 51.6 | 48.8 | 44.8 | 39.7 | 36.0 | 32.9 | 28.1 | 25.0 | 21.2 |
| | | 080 | 108 | 87.3 | 82.6 | 75.8 | 67.1 | 60.8 | 55.7 | 47.5 | 42.3 | 35.6 |
| | | 110 | 331 | 280 | 266 | 244 | 216 | 195 | 179 | 152 | 135 | 114 |
| | | 140 | 760 | 534 | 505 | 463 | 410 | 372 | 340 | 289 | 256 | 212 |
| | | 180 | 1490 | 1130 | 1070 | 980 | 870 | 790 | 720 | 610 | 530 | 430 |
| | | 250 | 3910 | 2390 | 2260 | 2070 | 1830 | 1650 | 1510 | 1260 | 1080 | 810 |
| | 210 | 032 | 2.70 | 2.28 | 2.16 | 1.98 | 1.76 | 1.61 | 1.48 | 1.26 | 1.13 | 0.96 |
| | | 040 | 10.2 | 9.40 | 8.90 | 8.16 | 7.23 | 6.63 | 6.09 | 5.19 | 4.62 | 3.91 |
| | | 050 | 12.8 | 12.4 | 12.4 | 12.4 | 12.4 | 12.4 | 12.2 | 10.4 | 9.3 | 7.9 |
| | | 063 | 63.6 | 52.2 | 49.5 | 45.4 | 40.2 | 36.8 | 33.8 | 28.9 | 25.7 | 21.8 |
| | | 080 | 152 | 101 | 95 | 88 | 78 | 71 | 65 | 56 | 50 | 42 |
| | | 110 | 331 | 284 | 269 | 247 | 218 | 200 | 184 | 157 | 139 | 118 |
| | | 140 | 760 | 541 | 512 | 470 | 416 | 381 | 350 | 297 | 264 | 221 |
| | | 180 | 1490 | 1150 | 1080 | 990 | 880 | 810 | 740 | 630 | 550 | 460 |
| | | 250 | 4150 | 2930 | 2770 | 2540 | 2250 | 2060 | 1880 | 1590 | 1390 | 1100 |
| | 240 | 032 | 2.70 | 2.30 | 2.18 | 2.00 | 1.77 | 1.63 | 1.51 | 1.29 | 1.15 | 0.98 |
| | | 040 | 10.2 | 9.47 | 8.96 | 8.22 | 7.28 | 6.67 | 6.21 | 5.29 | 4.72 | 4.00 |
| | | 050 | 12.8 | 12.5 | 12.5 | 12.5 | 12.5 | 12.5 | 12.4 | 10.6 | 9.5 | 8.1 |
| | | 063 | 63.6 | 52.7 | 49.9 | 45.7 | 40.5 | 37.1 | 34.5 | 29.5 | 26.3 | 22.3 |
| | | 080 | 152 | 102 | 96 | 88 | 78 | 72 | 67 | 57 | 51 | 43 |
| | | 110 | 331 | 286 | 271 | 249 | 220 | 202 | 188 | 160 | 143 | 121 |
| | | 140 | 760 | 545 | 516 | 474 | 419 | 384 | 357 | 304 | 271 | 227 |
| | | 180 | 1490 | 1160 | 1090 | 1000 | 890 | 810 | 760 | 640 | 570 | 470 |
| | | 250 | 4150 | 2950 | 2800 | 2560 | 2270 | 2080 | 1930 | 1630 | 1430 | 1160 |

# ●RGIS 플랜지 축(4정류)

캠 곡선/MS

| 분할수 | 총분할각 (deg) | 사이즈 | 정정격 출력 토크 (N·m) | 동정격 출력 토크(N·m) 입력축 회전 속도(rpm) 10 | 15 | 20 | 30 | 40 | 50 | 75 | 100 | 150 |
|---|---|---|---|---|---|---|---|---|---|---|---|---|
| 48 | 270 | 032 | 2.70 | 2.32 | 2.20 | 2.01 | 1.78 | 1.64 | 1.53 | 1.31 | 1.17 | 1.00 |
| | | 040 | 10.2 | 9.51 | 9.01 | 8.26 | 7.31 | 6.71 | 6.27 | 5.38 | 4.80 | 4.07 |
| | | 050 | 12.8 | 12.6 | 12.6 | 12.6 | 12.6 | 12.6 | 12.6 | 10.8 | 9.7 | 8.2 |
| | | 063 | 63.6 | 53.0 | 50.2 | 46.0 | 40.7 | 37.4 | 34.9 | 30.0 | 26.8 | 22.8 |
| | | 080 | 152 | 102 | 97 | 89 | 79 | 72 | 67 | 58 | 52 | 44 |
| | | 110 | 331 | 288 | 273 | 250 | 221 | 203 | 190 | 163 | 145 | 123 |
| | | 140 | 760 | 549 | 520 | 477 | 422 | 387 | 362 | 310 | 276 | 233 |
| | | 180 | 1490 | 1160 | 1100 | 1010 | 890 | 820 | 770 | 650 | 580 | 490 |
| | | 250 | 4150 | 2970 | 2810 | 2580 | 2280 | 2090 | 1950 | 1660 | 1470 | 1200 |
| | 300 | 032 | 2.70 | 2.33 | 2.21 | 2.02 | 1.79 | 1.64 | 1.54 | 1.33 | 1.19 | 1.01 |
| | | 040 | 10.2 | 9.55 | 9.04 | 8.29 | 7.34 | 6.73 | 6.29 | 5.45 | 4.86 | 4.13 |
| | | 050 | 12.8 | 12.6 | 12.6 | 12.6 | 12.6 | 12.6 | 12.6 | 11.0 | 9.8 | 8.3 |
| | | 063 | 63.6 | 53.2 | 50.4 | 46.2 | 40.9 | 37.5 | 35.1 | 30.4 | 27.1 | 23.1 |
| | | 080 | 152 | 103 | 97 | 89 | 79 | 72 | 68 | 59 | 52 | 45 |
| | | 110 | 331 | 289 | 274 | 251 | 222 | 204 | 191 | 165 | 147 | 125 |
| | | 140 | 760 | 551 | 522 | 479 | 424 | 389 | 363 | 314 | 280 | 237 |
| | | 180 | 1490 | 1170 | 1110 | 1010 | 900 | 820 | 770 | 660 | 590 | 500 |
| | | 250 | 4150 | 2980 | 2820 | 2590 | 2290 | 2100 | 1960 | 1690 | 1490 | 1230 |
| | 330 | 032 | 2.70 | 2.34 | 2.21 | 2.03 | 1.80 | 1.65 | 1.54 | 1.35 | 1.20 | 1.03 |
| | | 040 | 10.2 | 9.57 | 9.06 | 8.31 | 7.36 | 6.75 | 6.31 | 5.51 | 4.92 | 4.18 |
| | | 050 | 12.8 | 12.6 | 12.6 | 12.6 | 12.6 | 12.6 | 12.6 | 11.1 | 9.9 | 8.4 |
| | | 063 | 63.6 | 53.4 | 50.5 | 46.4 | 41.0 | 37.6 | 35.2 | 30.7 | 27.5 | 23.4 |
| | | 080 | 152 | 103 | 98 | 90 | 79 | 73 | 68 | 59 | 53 | 45 |
| | | 110 | 331 | 290 | 275 | 252 | 223 | 205 | 191 | 167 | 149 | 127 |
| | | 140 | 760 | 553 | 524 | 480 | 425 | 390 | 365 | 318 | 284 | 240 |
| | | 180 | 1490 | 1170 | 1110 | 1020 | 900 | 830 | 770 | 670 | 600 | 500 |
| | | 250 | 4150 | 2990 | 2830 | 2600 | 2300 | 2110 | 1970 | 1710 | 1520 | 1260 |

# 출력 토크표



## ●RGOS 스트레이트 축

캠 곡선/MS

| 진동각 (deg) | 총분할각 (deg) | 사이즈 | 정정격 출력 토크 (N·m) | 동정격 출력 토크(N·m) 입력축 회전 속도(rpm) 15 | 30 | 45 | 60 | 75 | 100 | 150 | 200 | 300 |
|---|---|---|---|---|---|---|---|---|---|---|---|---|
| 180 | 300 | 025 | 1.09 | 0.57 | 0.53 | 0.45 | 0.40 | 0.37 | 0.33 | 0.28 | 0.25 | 0.20 |
| | | 032 | 1.99 | 1.04 | 0.96 | 0.82 | 0.73 | 0.67 | 0.60 | 0.51 | 0.45 | |
| | 360 | 025 | 1.09 | 0.63 | 0.60 | 0.51 | 0.46 | 0.42 | 0.37 | 0.32 | 0.28 | 0.23 |
| | | 032 | 2.69 | 1.57 | 1.48 | 1.26 | 1.13 | 1.03 | 0.92 | 0.79 | 0.70 | 0.59 |
| 120 | 240 | 025 | 1.09 | 0.63 | 0.59 | 0.50 | 0.45 | 0.41 | 0.37 | 0.31 | 0.27 | 0.23 |
| | | 032 | 2.69 | 1.57 | 1.45 | 1.24 | 1.11 | 1.02 | 0.91 | 0.77 | 0.68 | 0.57 |
| | 300 | 025 | 1.09 | 0.71 | 0.67 | 0.57 | 0.51 | 0.47 | 0.42 | 0.36 | 0.32 | 0.26 |
| | | 032 | 2.69 | 1.76 | 1.66 | 1.42 | 1.27 | 1.16 | 1.04 | 0.88 | 0.78 | 0.66 |
| | 360 | 025 | 1.09 | 0.76 | 0.72 | 0.63 | 0.56 | 0.51 | 0.46 | 0.39 | 0.35 | 0.29 |
| | | 032 | 2.69 | 1.89 | 1.79 | 1.55 | 1.39 | 1.27 | 1.13 | 0.97 | 0.86 | 0.73 |
| | | 040 | 10.9 | 6.64 | 6.64 | 6.50 | 6.33 | 6.20 | 6.04 | 5.17 | 4.61 | 3.90 |
| | | 050 | 19.9 | 12.3 | 12.3 | 12.1 | 11.7 | 11.5 | 11.2 | 10.8 | 10.0 | 8.4 |
| | | 063 | 85.1 | 44.2 | 41.8 | 36.2 | 32.3 | 29.6 | 26.5 | 22.5 | 19.9 | 16.6 |
| | | 080 | 164 | 100 | 100 | 93 | 83 | 76 | 68 | 58 | 51 | 43 |
| | | 110 | 359 | 220 | 218 | 189 | 168 | 154 | 138 | 116 | 103 | 84 |
| | | 140 | 950 | 444 | 420 | 363 | 324 | 297 | 264 | 222 | 194 | 152 |
| | | 180 | 2860 | 1110 | 1050 | 910 | 810 | 740 | 660 | 550 | 470 | 350 |
| | | 250 | 5840 | 2620 | 2480 | 2140 | 1910 | 1740 | 1530 | 1250 | 1040 | |
| 90 | 180 | 032 | 1.39 | 0.81 | 0.74 | 0.63 | 0.56 | 0.52 | 0.46 | 0.39 | 0.34 | 0.27 |
| | 240 | 025 | 1.09 | 0.73 | 0.68 | 0.58 | 0.52 | 0.48 | 0.43 | 0.36 | 0.32 | 0.27 |
| | | 032 | 1.39 | 0.93 | 0.87 | 0.75 | 0.67 | 0.61 | 0.54 | 0.46 | 0.41 | 0.34 |
| | 300 | 025 | 1.49 | 0.83 | 0.79 | 0.68 | 0.61 | 0.56 | 0.50 | 0.42 | 0.37 | 0.31 |
| | | 032 | 2.70 | 1.52 | 1.44 | 1.24 | 1.11 | 1.02 | 0.91 | 0.77 | 0.69 | 0.57 |
| | | 040 | 10.2 | 6.67 | 6.31 | 5.45 | 4.87 | 4.46 | 3.98 | 3.39 | 3.02 | 2.54 |
| | | 050 | 12.8 | 8.90 | 8.90 | 8.68 | 8.45 | 8.28 | 8.06 | 6.88 | 6.10 | 5.08 |
| | | 063 | 63.6 | 35.4 | 33.5 | 28.9 | 25.8 | 23.6 | 21.1 | 17.9 | 15.8 | 13.0 |
| | | 080 | 108 | 59.7 | 56.5 | 48.8 | 43.6 | 39.9 | 35.6 | 30.1 | 26.6 | 21.7 |
| | | 110 | 331 | 193 | 182 | 157 | 140 | 129 | 115 | 97 | 85 | 68 |
| | | 140 | 760 | 363 | 343 | 296 | 264 | 241 | 214 | 179 | 155 | 117 |
| | | 180 | 1490 | 769 | 728 | 627 | 559 | 510 | 451 | 371 | 312 | 211 |
| | | 250 | 4150 | 2000 | 1890 | 1620 | 1440 | 1310 | 1150 | 920 | 740 | |
| | 360 | 025 | 1.49 | 0.92 | 0.87 | 0.76 | 0.68 | 0.62 | 0.56 | 0.48 | 0.42 | 0.36 |
| | | 032 | 2.70 | 1.68 | 1.59 | 1.40 | 1.25 | 1.14 | 1.02 | 0.87 | 0.77 | 0.65 |
| | | 040 | 10.9 | 7.79 | 7.79 | 7.72 | 7.53 | 7.38 | 7.18 | 6.16 | 5.49 | 4.66 |
| | | 050 | 19.9 | 14.4 | 14.4 | 14.3 | 13.9 | 13.6 | 13.3 | 12.8 | 11.9 | 10.1 |
| | | 063 | 63.6 | 38.9 | 36.9 | 32.3 | 28.9 | 26.5 | 23.6 | 20.1 | 17.8 | 14.9 |
| | | 080 | 152 | 75.0 | 71.0 | 62.3 | 55.7 | 51.0 | 45.5 | 38.7 | 34.3 | 28.6 |
| | | 110 | 359 | 258 | 255 | 224 | 200 | 183 | 164 | 139 | 123 | 102 |
| | | 140 | 950 | 522 | 494 | 433 | 387 | 354 | 316 | 267 | 234 | 189 |
| | | 180 | 2100 | 1060 | 1000 | 880 | 780 | 720 | 640 | 530 | 460 | 350 |
| | | 250 | 4150 | 2200 | 2080 | 1820 | 1620 | 1480 | 1310 | 1070 | 900 | 590 |
| 60 | 120 | 025 | 1.09 | 0.63 | 0.57 | 0.48 | 0.43 | 0.40 | 0.35 | 0.30 | 0.26 | 0.21 |
| | | 032 | 2.69 | 1.57 | 1.41 | 1.20 | 1.07 | 0.98 | 0.88 | 0.74 | 0.65 | 0.52 |
| | 180 | 025 | 1.09 | 0.76 | 0.71 | 0.61 | 0.54 | 0.50 | 0.44 | 0.38 | 0.33 | 0.28 |
| | | 032 | 2.69 | 1.89 | 1.76 | 1.50 | 1.34 | 1.23 | 1.10 | 0.93 | 0.83 | 0.69 |
| | | 040 | 10.9 | 6.64 | 6.53 | 6.29 | 6.13 | 6.01 | 5.85 | 5.00 | 4.44 | 3.72 |
| | | 050 | 37.9 | 18.9 | 17.6 | 15.0 | 13.4 | 12.3 | 11.0 | 9.3 | 8.2 | 6.8 |
| | | 063 | 85.1 | 44.2 | 41.1 | 35.1 | 31.3 | 28.7 | 25.6 | 21.6 | 19.0 | 15.4 |
| | | 080 | 164 | 100 | 99 | 90 | 81 | 74 | 66 | 56 | 49 | 40 |
| | | 110 | 591 | 268 | 250 | 213 | 190 | 174 | 155 | 130 | 113 | 88 |
| | | 140 | 950 | 444 | 413 | 352 | 314 | 286 | 253 | 210 | 178 | 124 |
| | | 180 | 2860 | 1110 | 1030 | 880 | 780 | 710 | 630 | 510 | 420 | 250 |
| | | 250 | 5840 | 2620 | 2440 | 2070 | 1830 | 1660 | 1440 | 1120 | 830 | |

# ●RGOS 스트레이트 축

캠 곡선/MS

| 진동각 (deg) | 총분할각 (deg) | 사이즈 | 정정격 출력 토크 (N·m) | 동정격 출력 토크(N·m) 입력축 회전 속도(rpm) 15 | 30 | 45 | 60 | 75 | 100 | 150 | 200 | 300 |
|---|---|---|---|---|---|---|---|---|---|---|---|---|
| 60 | 240 | 025 | 2.89 | 1.78 | 1.68 | 1.45 | 1.30 | 1.19 | 1.06 | 0.90 | 0.81 | 0.68 |
| | | 032 | 7.41 | 4.61 | 4.37 | 3.76 | 3.36 | 3.08 | 2.75 | 2.35 | 2.09 | 1.77 |
| | | 040 | 41.6 | 24.7 | 23.4 | 20.2 | 18.0 | 16.5 | 14.8 | 12.6 | 11.2 | 9.5 |
| | | 050 | 67.0 | 41.1 | 38.9 | 33.5 | 30.0 | 27.5 | 24.5 | 20.9 | 18.6 | 15.7 |
| | | 063 | 119 | 59.1 | 55.9 | 48.2 | 43.1 | 39.5 | 35.2 | 29.9 | 26.6 | 22.2 |
| | | 080 | 262 | 188 | 186 | 160 | 143 | 131 | 117 | 100 | 89 | 74 |
| | | 110 | 738 | 410 | 388 | 334 | 299 | 274 | 244 | 207 | 183 | 151 |
| | | 140 | 1640 | 823 | 779 | 671 | 599 | 548 | 488 | 412 | 362 | 291 |
| | | 180 | 4270 | 2210 | 2090 | 1800 | 1610 | 1470 | 1310 | 1100 | 950 | 740 |
| | | 250 | 10400 | 3580 | 3390 | 2910 | 2590 | 2370 | 2090 | 1710 | 1420 | 920 |
| | 300 | 025 | 3.76 | 2.56 | 2.43 | 2.13 | 1.91 | 1.75 | 1.56 | 1.33 | 1.19 | 1.01 |
| | | 032 | 7.41 | 5.09 | 4.82 | 4.24 | 3.79 | 3.47 | 3.10 | 2.65 | 2.36 | 2.00 |
| | | 040 | 41.6 | 27.2 | 25.8 | 22.7 | 20.3 | 18.6 | 16.6 | 14.2 | 12.6 | 10.8 |
| | | 050 | 67.0 | 45.2 | 42.8 | 37.6 | 33.6 | 30.8 | 27.5 | 23.5 | 20.9 | 17.8 |
| | | 063 | 129 | 102 | 102 | 96 | 86 | 79 | 70 | 60 | 54 | 45 |
| | | 080 | 262 | 207 | 204 | 180 | 161 | 147 | 132 | 112 | 100 | 84 |
| | | 110 | 738 | 451 | 427 | 375 | 335 | 307 | 274 | 233 | 207 | 174 |
| | | 140 | 1640 | 907 | 859 | 755 | 674 | 618 | 551 | 468 | 414 | 342 |
| | | 180 | 4270 | 2440 | 2310 | 2030 | 1810 | 1660 | 1480 | 1250 | 1100 | 890 |
| | | 250 | 10400 | 3930 | 3720 | 3270 | 2920 | 2670 | 2370 | 1970 | 1700 | 1260 |
| | 360 | 025 | 3.76 | 2.73 | 2.59 | 2.29 | 2.07 | 1.89 | 1.69 | 1.44 | 1.29 | 1.10 |
| | | 032 | 7.41 | 5.42 | 5.14 | 4.55 | 4.10 | 3.76 | 3.36 | 2.87 | 2.56 | 2.18 |
| | | 040 | 41.6 | 28.9 | 27.4 | 24.3 | 21.9 | 20.1 | 17.9 | 15.3 | 13.7 | 11.6 |
| | | 050 | 67.0 | 47.9 | 45.4 | 40.2 | 36.3 | 33.2 | 29.7 | 25.3 | 22.6 | 19.2 |
| | | 063 | 129 | 109 | 109 | 103 | 93 | 85 | 76 | 65 | 58 | 49 |
| | | 080 | 431 | 268 | 253 | 224 | 202 | 185 | 166 | 141 | 126 | 107 |
| | | 110 | 903 | 606 | 574 | 508 | 458 | 420 | 375 | 320 | 285 | 240 |
| | | 140 | 2230 | 1190 | 1130 | 1000 | 900 | 830 | 740 | 630 | 560 | 470 |
| | | 180 | 4270 | 2590 | 2460 | 2170 | 1960 | 1790 | 1600 | 1360 | 1200 | 990 |
| | | 250 | 10400 | 4180 | 3950 | 3500 | 3150 | 2880 | 2570 | 2160 | 1880 | 1480 |
| 45 | 90 | 032 | 1.39 | 0.81 | 0.72 | 0.61 | 0.55 | 0.50 | 0.44 | 0.37 | 0.31 | 0.23 |
| | 120 | 032 | 1.39 | 0.93 | 0.85 | 0.72 | 0.65 | 0.59 | 0.53 | 0.44 | 0.39 | 0.31 |
| | 180 | 025 | 2.13 | 1.31 | 1.24 | 1.06 | 0.94 | 0.87 | 0.77 | 0.66 | 0.58 | 0.49 |
| | | 032 | 4.77 | 2.97 | 2.80 | 2.39 | 2.13 | 1.96 | 1.75 | 1.48 | 1.32 | 1.10 |
| | | 040 | 10.9 | 7.79 | 7.77 | 7.49 | 7.29 | 7.15 | 6.96 | 5.95 | 5.30 | 4.47 |
| | | 050 | 50.1 | 30.9 | 29.2 | 24.9 | 22.2 | 20.4 | 18.2 | 15.5 | 13.7 | 11.5 |
| | | 063 | 85.1 | 51.8 | 48.9 | 41.7 | 37.2 | 34.1 | 30.4 | 25.8 | 22.8 | 18.8 |
| | | 080 | 164 | 118 | 117 | 107 | 96 | 88 | 78 | 67 | 59 | 49 |
| | | 110 | 359 | 258 | 254 | 217 | 194 | 177 | 158 | 133 | 117 | 94 |
| | | 140 | 950 | 522 | 492 | 420 | 374 | 342 | 304 | 254 | 219 | 165 |
| | | 180 | 2100 | 1060 | 1000 | 850 | 760 | 690 | 610 | 500 | 420 | 280 |
| | | 250 | 4150 | 2200 | 2070 | 1760 | 1560 | 1420 | 1230 | 970 | 740 | |
| | 240 | 025 | 2.13 | 1.49 | 1.41 | 1.23 | 1.10 | 1.01 | 0.90 | 0.77 | 0.68 | 0.58 |
| | | 032 | 4.77 | 3.35 | 3.18 | 2.77 | 2.48 | 2.27 | 2.03 | 1.73 | 1.54 | 1.30 |
| | | 040 | 30.6 | 20.0 | 18.9 | 16.5 | 14.7 | 13.5 | 12.1 | 10.3 | 9.2 | 7.8 |
| | | 050 | 50.1 | 34.7 | 32.9 | 28.7 | 25.7 | 23.5 | 21.0 | 17.9 | 16.0 | 13.5 |
| | | 063 | 85.1 | 58.3 | 55.2 | 48.2 | 43.1 | 39.5 | 35.2 | 30.0 | 26.7 | 22.4 |
| | | 080 | 242 | 174 | 165 | 144 | 128 | 118 | 105 | 89 | 80 | 67 |
| | | 110 | 591 | 354 | 335 | 292 | 261 | 239 | 213 | 181 | 161 | 133 |
| | | 140 | 1160 | 745 | 706 | 616 | 550 | 503 | 449 | 380 | 335 | 272 |
| | | 180 | 2100 | 1190 | 1130 | 990 | 880 | 800 | 710 | 600 | 520 | 400 |
| | | 250 | 4150 | 2470 | 2340 | 2030 | 1810 | 1650 | 1460 | 1200 | 1000 | 660 |

# 출력 토크표



## ●RGOS 스트레이트 축

캠 곡선/MS

| 진동각 (deg) | 총분할각 (deg) | 사이즈 | 정정격 출력 토크 (N·m) | 동정격 출력 토크(N·m) 입력축 회전 속도(rpm) 15 | 30 | 45 | 60 | 75 | 100 | 150 | 200 | 300 |
|---|---|---|---|---|---|---|---|---|---|---|---|---|
| 45 | 300 | 025 | 2.13 | 1.60 | 1.51 | 1.34 | 1.20 | 1.10 | 0.99 | 0.84 | 0.75 | 0.64 |
| | | 032 | 4.77 | 3.59 | 3.40 | 3.01 | 2.71 | 2.48 | 2.22 | 1.89 | 1.69 | 1.43 |
| | | 040 | 30.6 | 21.3 | 20.2 | 17.9 | 16.1 | 14.7 | 13.2 | 11.2 | 10.0 | 8.6 |
| | | 050 | 50.1 | 37.1 | 35.1 | 31.1 | 27.9 | 25.6 | 22.9 | 19.5 | 17.4 | 14.8 |
| | | 063 | 85.1 | 62.3 | 59.0 | 52.3 | 47.0 | 43.0 | 38.5 | 32.8 | 29.2 | 24.7 |
| | | 080 | 242 | 186 | 176 | 156 | 140 | 128 | 115 | 98 | 87 | 74 |
| | | 110 | 591 | 378 | 358 | 317 | 285 | 261 | 233 | 198 | 176 | 148 |
| | | 140 | 1160 | 798 | 755 | 669 | 601 | 550 | 491 | 417 | 370 | 307 |
| | | 180 | 2860 | 1580 | 1490 | 1320 | 1190 | 1090 | 970 | 820 | 720 | 580 |
| | | 250 | 5840 | 3680 | 3490 | 3080 | 2770 | 2530 | 2250 | 1890 | 1640 | 1260 |
| | 360 | 025 | 2.13 | 1.67 | 1.58 | 1.40 | 1.28 | 1.17 | 1.05 | 0.89 | 0.80 | 0.68 |
| | | 032 | 4.77 | 3.75 | 3.55 | 3.14 | 2.87 | 2.63 | 2.35 | 2.01 | 1.79 | 1.52 |
| | | 040 | 30.6 | 22.2 | 21.0 | 18.6 | 17.0 | 15.6 | 14.0 | 11.9 | 10.6 | 9.1 |
| | | 050 | 50.1 | 38.5 | 36.5 | 32.3 | 29.5 | 27.1 | 24.2 | 20.6 | 18.4 | 15.7 |
| | | 063 | 85.1 | 64.9 | 61.4 | 54.4 | 49.7 | 45.6 | 40.7 | 34.7 | 31.0 | 26.3 |
| | | 080 | 242 | 194 | 183 | 162 | 148 | 136 | 121 | 104 | 92 | 78 |
| | | 110 | 738 | 513 | 486 | 430 | 393 | 360 | 322 | 274 | 244 | 207 |
| | | 140 | 1640 | 1040 | 980 | 870 | 790 | 730 | 650 | 550 | 490 | 410 |
| | | 180 | 2860 | 1650 | 1560 | 1380 | 1260 | 1150 | 1030 | 870 | 770 | 640 |
| | | 250 | 5840 | 3830 | 3630 | 3210 | 2930 | 2680 | 2390 | 2020 | 1770 | 1410 |
| 30 | 180 | 032 | 1.89 | 1.38 | 1.31 | 1.13 | 1.01 | 0.93 | 0.83 | 0.70 | 0.62 | 0.52 |
| | | 040 | 7.19 | 6.13 | 5.81 | 5.03 | 4.49 | 4.12 | 3.68 | 3.13 | 2.79 | 2.35 |
| | | 050 | 12.8 | 11.1 | 11.1 | 10.9 | 10.6 | 10.4 | 10.1 | 8.6 | 7.7 | 6.4 |
| | | 063 | 25.3 | 21.3 | 21.2 | 20.8 | 20.2 | 19.8 | 19.3 | 18.5 | 17.1 | 14.2 |
| | | 080 | 108 | 77.0 | 72.9 | 63.1 | 56.4 | 51.6 | 46.1 | 39.1 | 34.6 | 28.5 |
| | | 110 | 225 | 189 | 189 | 176 | 157 | 144 | 128 | 108 | 95 | 77 |
| | | 140 | 462 | 386 | 381 | 330 | 294 | 269 | 239 | 201 | 175 | 135 |
| | | 180 | 976 | 603 | 570 | 493 | 439 | 400 | 353 | 288 | 239 | 153 |
| | | 250 | 2870 | 1710 | 1620 | 1400 | 1240 | 1130 | 990 | 790 | 620 | 300 |
| | 240 | 032 | 1.89 | 1.49 | 1.41 | 1.25 | 1.12 | 1.02 | 0.91 | 0.78 | 0.69 | 0.58 |
| | | 040 | 10.2 | 8.87 | 8.40 | 7.44 | 6.67 | 6.12 | 5.47 | 4.66 | 4.16 | 3.53 |
| | | 050 | 12.8 | 11.8 | 11.7 | 11.7 | 11.5 | 11.3 | 11.0 | 9.4 | 8.4 | 7.1 |
| | | 063 | 25.3 | 22.8 | 22.8 | 22.8 | 22.3 | 21.8 | 21.2 | 20.4 | 19.0 | 16.0 |
| | | 080 | 108 | 82.5 | 78.1 | 69.2 | 62.0 | 56.9 | 50.8 | 43.2 | 38.4 | 32.2 |
| | | 110 | 225 | 203 | 203 | 192 | 173 | 158 | 141 | 120 | 106 | 88 |
| | | 140 | 462 | 414 | 409 | 362 | 325 | 297 | 265 | 224 | 198 | 161 |
| | | 180 | 976 | 647 | 612 | 542 | 485 | 443 | 394 | 329 | 284 | 213 |
| | | 250 | 2870 | 1830 | 1730 | 1530 | 1370 | 1250 | 1110 | 910 | 770 | 530 |
| | 300 | 032 | 1.89 | 1.54 | 1.46 | 1.29 | 1.18 | 1.08 | 0.97 | 0.83 | 0.74 | 0.62 |
| | | 040 | 10.2 | 9.14 | 8.66 | 7.66 | 7.02 | 6.43 | 5.75 | 4.90 | 4.38 | 3.73 |
| | | 050 | 12.8 | 12.1 | 12.1 | 12.1 | 12.1 | 11.8 | 11.5 | 9.9 | 8.8 | 7.5 |
| | | 063 | 25.3 | 23.6 | 23.6 | 23.6 | 23.5 | 23.1 | 22.5 | 21.6 | 20.2 | 17.1 |
| | | 080 | 108 | 85.5 | 81.0 | 71.7 | 65.6 | 60.1 | 53.7 | 45.8 | 40.8 | 34.5 |
| | | 110 | 225 | 210 | 210 | 199 | 182 | 167 | 149 | 127 | 113 | 95 |
| | | 140 | 462 | 429 | 425 | 376 | 344 | 315 | 281 | 239 | 212 | 176 |
| | | 180 | 1220 | 876 | 829 | 734 | 671 | 614 | 547 | 463 | 407 | 328 |
| | | 250 | 3910 | 2340 | 2220 | 1960 | 1790 | 1640 | 1460 | 1220 | 1060 | 820 |

# ●RGOS 스트레이트 축

캠 곡선/MS

| 진동각 (deg) | 총분할각 (deg) | 사이즈 | 정정격 출력 토크 (N·m) | 동정격 출력 토크(N·m) 입력축 회전 속도(rpm) 15 | 30 | 45 | 60 | 75 | 100 | 150 | 200 | 300 |
|---|---|---|---|---|---|---|---|---|---|---|---|---|
| 30 | 360 | 032 | 1.89 | 1.58 | 1.49 | 1.32 | 1.21 | 1.13 | 1.01 | 0.86 | 0.77 | 0.65 |
| | | 040 | 10.2 | 9.30 | 8.81 | 7.80 | 7.15 | 6.65 | 5.94 | 5.07 | 4.53 | 3.86 |
| | | 050 | 12.8 | 12.3 | 12.3 | 12.3 | 12.3 | 12.2 | 11.9 | 10.2 | 9.1 | 7.7 |
| | | 063 | 25.3 | 24.1 | 24.1 | 24.1 | 24.1 | 23.9 | 23.3 | 22.4 | 21.0 | 17.8 |
| | | 080 | 108 | 87.3 | 82.6 | 73.2 | 67.1 | 62.4 | 55.8 | 47.5 | 42.4 | 36.0 |
| | | 110 | 331 | 280 | 266 | 235 | 216 | 200 | 179 | 153 | 136 | 115 |
| | | 140 | 760 | 534 | 505 | 447 | 410 | 381 | 341 | 290 | 258 | 216 |
| | | 180 | 1220 | 894 | 847 | 749 | 687 | 638 | 569 | 483 | 427 | 351 |
| | | 250 | 3910 | 2390 | 2260 | 2000 | 1830 | 1700 | 1520 | 1280 | 1120 | 900 |

# 출력 토크표



## ●RGOS 플랜지 축

캠 곡선/MS

| 진동각 (deg) | 총분할각 (deg) | 사이즈 | 정정격 출력 토크 (N·m) | 동정격 출력 토크(N·m) 입력축 회전 속도(rpm) 15 | 30 | 45 | 60 | 75 | 100 | 150 | 200 | 300 |
|---|---|---|---|---|---|---|---|---|---|---|---|---|
| 180 | 300 | 025 | 1.09 | 0.57 | 0.53 | 0.45 | 0.40 | 0.37 | 0.33 | 0.28 | 0.25 | 0.20 |
| | | 032 | 1.99 | 1.04 | 0.96 | 0.82 | 0.73 | 0.67 | 0.60 | 0.51 | 0.45 | |
| | 360 | 025 | 1.09 | 0.63 | 0.60 | 0.51 | 0.46 | 0.42 | 0.37 | 0.32 | 0.28 | 0.23 |
| | | 032 | 2.69 | 1.57 | 1.48 | 1.26 | 1.13 | 1.03 | 0.92 | 0.79 | 0.70 | 0.59 |
| 120 | 240 | 025 | 1.09 | 0.63 | 0.59 | 0.50 | 0.45 | 0.41 | 0.37 | 0.31 | 0.27 | 0.23 |
| | | 032 | 2.69 | 1.57 | 1.45 | 1.24 | 1.11 | 1.02 | 0.91 | 0.77 | 0.68 | 0.57 |
| | 300 | 025 | 1.09 | 0.71 | 0.67 | 0.57 | 0.51 | 0.47 | 0.42 | 0.36 | 0.32 | 0.26 |
| | | 032 | 2.69 | 1.76 | 1.66 | 1.42 | 1.27 | 1.16 | 1.04 | 0.88 | 0.78 | 0.66 |
| | 360 | 025 | 1.09 | 0.76 | 0.72 | 0.63 | 0.56 | 0.51 | 0.46 | 0.39 | 0.35 | 0.29 |
| | | 032 | 2.69 | 1.89 | 1.79 | 1.55 | 1.39 | 1.27 | 1.13 | 0.97 | 0.86 | 0.73 |
| | | 040 | 10.9 | 6.64 | 6.64 | 6.49 | 6.32 | 6.18 | 6.01 | 5.10 | 4.48 | 3.61 |
| | | 050 | 19.9 | 12.3 | 12.3 | 12.0 | 11.7 | 11.5 | 11.2 | 10.7 | 9.9 | 8.1 |
| | | 063 | 85.1 | 44.2 | 41.8 | 36.2 | 32.3 | 29.6 | 26.4 | 22.4 | 19.7 | 16.1 |
| | | 080 | 164 | 100 | 100 | 93 | 83 | 76 | 68 | 58 | 51 | 42 |
| | | 110 | 359 | 220 | 218 | 188 | 168 | 154 | 137 | 115 | 100 | 78 |
| | | 140 | 950 | 444 | 420 | 363 | 324 | 296 | 262 | 218 | 186 | 135 |
| | | 180 | 2860 | 1110 | 1050 | 910 | 810 | 740 | 650 | 530 | 440 | 290 |
| | | 250 | 5840 | 2620 | 2480 | 2140 | 1890 | 1720 | 1500 | 1160 | 880 | |
| 90 | 180 | 032 | 1.39 | 0.81 | 0.74 | 0.63 | 0.56 | 0.52 | 0.46 | 0.39 | 0.34 | 0.27 |
| | 240 | 025 | 1.09 | 0.73 | 0.68 | 0.58 | 0.52 | 0.48 | 0.43 | 0.36 | 0.32 | 0.27 |
| | | 032 | 1.39 | 0.93 | 0.87 | 0.75 | 0.67 | 0.61 | 0.54 | 0.46 | 0.41 | 0.34 |
| | 300 | 025 | 1.49 | 0.83 | 0.79 | 0.68 | 0.61 | 0.55 | 0.49 | 0.42 | 0.37 | 0.30 |
| | | 032 | 2.70 | 1.52 | 1.44 | 1.24 | 1.11 | 1.02 | 0.91 | 0.77 | 0.68 | 0.55 |
| | | 040 | 10.2 | 6.66 | 6.31 | 5.44 | 4.85 | 4.44 | 3.95 | 3.31 | 2.88 | 2.23 |
| | | 050 | 12.8 | 8.90 | 8.90 | 8.67 | 8.44 | 8.26 | 8.02 | 6.80 | 5.96 | 4.77 |
| | | 063 | 63.6 | 35.4 | 33.5 | 28.9 | 25.8 | 23.6 | 21.0 | 17.8 | 15.6 | 12.5 |
| | | 080 | 108 | 59.7 | 56.5 | 48.7 | 43.5 | 39.8 | 35.4 | 29.8 | 25.9 | 20.3 |
| | | 110 | 331 | 193 | 182 | 157 | 140 | 128 | 114 | 95 | 82 | 62 |
| | | 140 | 760 | 362 | 343 | 295 | 263 | 240 | 212 | 175 | 147 | 100 |
| | | 180 | 1490 | 769 | 727 | 625 | 556 | 506 | 443 | 354 | 281 | 142 |
| | | 250 | 4150 | 2000 | 1880 | 1620 | 1430 | 1290 | 1110 | 830 | 570 | |
| | 360 | 025 | 1.49 | 0.92 | 0.87 | 0.76 | 0.68 | 0.62 | 0.56 | 0.47 | 0.42 | 0.34 |
| | | 032 | 2.70 | 1.68 | 1.59 | 1.40 | 1.25 | 1.14 | 1.02 | 0.87 | 0.77 | 0.64 |
| | | 040 | 10.9 | 7.79 | 7.79 | 7.72 | 7.52 | 7.36 | 7.16 | 6.10 | 5.40 | 4.44 |
| | | 050 | 19.9 | 14.4 | 14.4 | 14.3 | 13.9 | 13.6 | 13.3 | 12.7 | 11.8 | 9.9 |
| | | 063 | 63.6 | 38.9 | 36.9 | 32.3 | 28.9 | 26.5 | 23.6 | 20.0 | 17.7 | 14.5 |
| | | 080 | 152 | 75.0 | 71.0 | 62.3 | 55.6 | 51.0 | 45.4 | 38.4 | 33.9 | 27.6 |
| | | 110 | 359 | 258 | 255 | 224 | 200 | 183 | 163 | 138 | 121 | 98 |
| | | 140 | 950 | 522 | 494 | 433 | 386 | 353 | 314 | 264 | 229 | 177 |
| | | 180 | 2100 | 1060 | 1000 | 880 | 780 | 710 | 630 | 520 | 440 | 310 |
| | | 250 | 4150 | 2200 | 2080 | 1810 | 1610 | 1460 | 1280 | 1010 | 780 | 330 |
| 60 | 120 | 025 | 1.09 | 0.63 | 0.57 | 0.48 | 0.43 | 0.40 | 0.35 | 0.30 | 0.26 | 0.21 |
| | | 032 | 2.69 | 1.57 | 1.41 | 1.20 | 1.07 | 0.98 | 0.88 | 0.74 | 0.65 | 0.52 |
| | 180 | 025 | 1.09 | 0.76 | 0.71 | 0.61 | 0.54 | 0.50 | 0.44 | 0.38 | 0.33 | 0.28 |
| | | 032 | 2.69 | 1.89 | 1.76 | 1.50 | 1.34 | 1.23 | 1.10 | 0.93 | 0.83 | 0.69 |
| | | 040 | 10.9 | 6.64 | 6.52 | 6.28 | 6.11 | 5.97 | 5.78 | 4.85 | 4.18 | 3.14 |
| | | 050 | 37.9 | 18.9 | 17.6 | 15.0 | 13.4 | 12.3 | 10.9 | 9.2 | 8.0 | 6.2 |
| | | 063 | 85.1 | 44.2 | 41.1 | 35.1 | 31.3 | 28.6 | 25.5 | 21.4 | 18.6 | 14.4 |
| | | 080 | 164 | 100 | 99 | 90 | 81 | 74 | 66 | 55 | 48 | 37 |
| | | 110 | 591 | 268 | 249 | 213 | 190 | 173 | 153 | 127 | 108 | 77 |
| | | 140 | 950 | 444 | 412 | 351 | 312 | 284 | 250 | 201 | 163 | 92 |
| | | 180 | 2860 | 1110 | 1030 | 880 | 780 | 710 | 610 | 480 | 360 | 120 |
| | | 250 | 5840 | 2620 | 2430 | 2050 | 1810 | 1620 | 1370 | 940 | 520 | |

# ●RGOS 플랜지 축

캠 곡선/MS

| 진동각 (deg) | 총분할각 (deg) | 사이즈 | 정정격 출력 토크 (N·m) | 동정격 출력 토크(N·m) 입력축 회전 속도(rpm) 15 | 30 | 45 | 60 | 75 | 100 | 150 | 200 | 300 |
|---|---|---|---|---|---|---|---|---|---|---|---|---|
| 60 | 240 | 025 | 2.89 | 1.78 | 1.68 | 1.45 | 1.30 | 1.19 | 1.06 | 0.90 | 0.80 | 0.66 |
| | | 032 | 7.41 | 4.61 | 4.37 | 3.76 | 3.36 | 3.08 | 2.75 | 2.34 | 2.08 | 1.75 |
| | | 040 | 41.6 | 24.7 | 23.4 | 20.2 | 18.0 | 16.5 | 14.7 | 12.5 | 11.1 | 9.2 |
| | | 050 | 67.0 | 41.1 | 38.9 | 33.5 | 30.0 | 27.4 | 24.5 | 20.8 | 18.5 | 15.4 |
| | | 063 | 119 | 59.1 | 55.9 | 48.2 | 43.0 | 39.4 | 35.2 | 29.8 | 26.3 | 21.6 |
| | | 080 | 262 | 188 | 186 | 160 | 143 | 131 | 117 | 99 | 88 | 73 |
| | | 110 | 738 | 410 | 388 | 334 | 299 | 273 | 243 | 206 | 180 | 145 |
| | | 140 | 1640 | 823 | 778 | 670 | 598 | 547 | 486 | 408 | 354 | 273 |
| | | 180 | 4270 | 2210 | 2090 | 1800 | 1600 | 1470 | 1300 | 1080 | 920 | 660 |
| | | 250 | 10400 | 3580 | 3380 | 2900 | 2580 | 2340 | 2040 | 1610 | 1250 | |
| | 300 | 025 | 3.76 | 2.56 | 2.43 | 2.13 | 1.91 | 1.75 | 1.56 | 1.33 | 1.18 | 1.00 |
| | | 032 | 7.41 | 5.09 | 4.82 | 4.24 | 3.79 | 3.47 | 3.10 | 2.64 | 2.36 | 1.99 |
| | | 040 | 41.6 | 27.2 | 25.8 | 22.7 | 20.2 | 18.5 | 16.6 | 14.1 | 12.5 | 10.5 |
| | | 050 | 67.0 | 45.2 | 42.8 | 37.6 | 33.6 | 30.8 | 27.5 | 23.4 | 20.8 | 17.6 |
| | | 063 | 129 | 102 | 102 | 96 | 86 | 79 | 70 | 60 | 53 | 45 |
| | | 080 | 262 | 207 | 204 | 180 | 161 | 147 | 131 | 112 | 99 | 83 |
| | | 110 | 738 | 451 | 427 | 375 | 335 | 307 | 274 | 232 | 206 | 170 |
| | | 140 | 1640 | 907 | 859 | 754 | 674 | 617 | 550 | 465 | 409 | 330 |
| | | 180 | 4270 | 2440 | 2310 | 2030 | 1810 | 1650 | 1470 | 1240 | 1080 | 840 |
| | | 250 | 10400 | 3930 | 3720 | 3260 | 2910 | 2650 | 2340 | 1910 | 1580 | 1010 |
| | 360 | 025 | 3.76 | 2.73 | 2.59 | 2.29 | 2.07 | 1.89 | 1.69 | 1.44 | 1.29 | 1.09 |
| | | 032 | 7.41 | 5.42 | 5.14 | 4.55 | 4.10 | 3.76 | 3.36 | 2.86 | 2.56 | 2.17 |
| | | 040 | 41.6 | 28.9 | 27.4 | 24.3 | 21.9 | 20.1 | 17.9 | 15.3 | 13.6 | 11.5 |
| | | 050 | 67.0 | 47.9 | 45.4 | 40.2 | 36.2 | 33.2 | 29.7 | 25.3 | 22.6 | 19.1 |
| | | 063 | 129 | 109 | 109 | 103 | 93 | 85 | 76 | 65 | 58 | 49 |
| | | 080 | 431 | 268 | 253 | 224 | 202 | 185 | 166 | 141 | 126 | 106 |
| | | 110 | 903 | 606 | 574 | 508 | 458 | 420 | 375 | 319 | 283 | 238 |
| | | 140 | 2230 | 1190 | 1130 | 1000 | 900 | 830 | 740 | 630 | 550 | 460 |
| | | 180 | 4270 | 2590 | 2450 | 2170 | 1960 | 1790 | 1600 | 1350 | 1190 | 960 |
| | | 250 | 10400 | 4180 | 3950 | 3490 | 3140 | 2870 | 2550 | 2110 | 1800 | 1300 |
| 45 | 90 | 032 | 1.39 | 0.81 | 0.72 | 0.61 | 0.55 | 0.50 | 0.44 | 0.37 | 0.31 | 0.23 |
| | 120 | 032 | 1.39 | 0.93 | 0.85 | 0.72 | 0.65 | 0.59 | 0.53 | 0.44 | 0.39 | 0.31 |
| | 180 | 025 | 2.13 | 1.31 | 1.24 | 1.06 | 0.94 | 0.86 | 0.77 | 0.65 | 0.57 | 0.47 |
| | | 032 | 4.77 | 2.97 | 2.80 | 2.39 | 2.13 | 1.95 | 1.74 | 1.48 | 1.31 | 1.08 |
| | | 040 | 10.9 | 7.79 | 7.76 | 7.48 | 7.28 | 7.12 | 6.91 | 5.85 | 5.11 | 4.03 |
| | | 050 | 50.1 | 30.9 | 29.1 | 24.9 | 22.2 | 20.3 | 18.1 | 15.4 | 13.6 | 11.1 |
| | | 063 | 85.1 | 51.8 | 48.8 | 41.7 | 37.2 | 34.1 | 30.4 | 25.6 | 22.5 | 18.1 |
| | | 080 | 164 | 118 | 117 | 107 | 96 | 88 | 78 | 66 | 58 | 47 |
| | | 110 | 359 | 258 | 254 | 217 | 193 | 177 | 157 | 131 | 113 | 85 |
| | | 140 | 950 | 522 | 492 | 419 | 373 | 341 | 301 | 248 | 208 | 140 |
| | | 180 | 2100 | 1060 | 1000 | 850 | 750 | 680 | 600 | 480 | 380 | 180 |
| | | 250 | 4150 | 2200 | 2060 | 1750 | 1540 | 1380 | 1180 | 840 | 510 | |
| | 240 | 025 | 2.13 | 1.49 | 1.41 | 1.23 | 1.10 | 1.01 | 0.90 | 0.76 | 0.68 | 0.56 |
| | | 032 | 4.77 | 3.35 | 3.18 | 2.77 | 2.48 | 2.27 | 2.03 | 1.72 | 1.53 | 1.29 |
| | | 040 | 30.6 | 20.0 | 18.9 | 16.5 | 14.7 | 13.5 | 12.1 | 10.2 | 9.1 | 7.6 |
| | | 050 | 50.1 | 34.7 | 32.9 | 28.7 | 25.6 | 23.5 | 21.0 | 17.8 | 15.8 | 13.2 |
| | | 063 | 85.1 | 58.3 | 55.2 | 48.2 | 43.1 | 39.4 | 35.2 | 29.9 | 26.5 | 22.0 |
| | | 080 | 242 | 174 | 165 | 144 | 128 | 118 | 105 | 89 | 79 | 66 |
| | | 110 | 591 | 354 | 335 | 292 | 261 | 239 | 213 | 180 | 158 | 128 |
| | | 140 | 1160 | 745 | 705 | 615 | 549 | 503 | 447 | 376 | 329 | 258 |
| | | 180 | 2100 | 1190 | 1130 | 980 | 880 | 800 | 710 | 590 | 500 | 340 |
| | | 250 | 4150 | 2470 | 2330 | 2030 | 1800 | 1630 | 1430 | 1120 | 870 | 360 |

# 출력 토크표



## ●RGOS 플랜지 축

캠 곡선/MS

| 진동각 (deg) | 총분할각 (deg) | 사이즈 | 정정격 출력 토크 (N·m) | 동정격 출력 토크(N·m) 입력축 회전 속도(rpm) 15 | 30 | 45 | 60 | 75 | 100 | 150 | 200 | 300 |
|---|---|---|---|---|---|---|---|---|---|---|---|---|
| 45 | 300 | 025 | 2.13 | 1.60 | 1.51 | 1.34 | 1.20 | 1.10 | 0.99 | 0.84 | 0.75 | 0.63 |
| | | 032 | 4.77 | 3.59 | 3.40 | 3.01 | 2.71 | 2.48 | 2.22 | 1.89 | 1.68 | 1.42 |
| | | 040 | 30.6 | 21.3 | 20.2 | 17.9 | 16.1 | 14.7 | 13.2 | 11.2 | 10.0 | 8.4 |
| | | 050 | 50.1 | 37.1 | 35.1 | 31.1 | 27.9 | 25.6 | 22.9 | 19.5 | 17.3 | 14.6 |
| | | 063 | 85.1 | 62.3 | 59.0 | 52.3 | 47.0 | 43.0 | 38.4 | 32.7 | 29.1 | 24.4 |
| | | 080 | 242 | 186 | 176 | 156 | 140 | 128 | 115 | 98 | 87 | 73 |
| | | 110 | 591 | 378 | 358 | 317 | 285 | 261 | 233 | 197 | 175 | 145 |
| | | 140 | 1160 | 798 | 755 | 668 | 601 | 550 | 490 | 415 | 366 | 298 |
| | | 180 | 2860 | 1580 | 1490 | 1320 | 1190 | 1090 | 970 | 810 | 710 | 550 |
| | | 250 | 5840 | 3680 | 3480 | 3080 | 2760 | 2520 | 2230 | 1840 | 1550 | 1070 |
| | 360 | 025 | 2.13 | 1.67 | 1.58 | 1.40 | 1.28 | 1.17 | 1.05 | 0.89 | 0.80 | 0.67 |
| | | 032 | 4.77 | 3.75 | 3.55 | 3.14 | 2.87 | 2.63 | 2.35 | 2.01 | 1.79 | 1.52 |
| | | 040 | 30.6 | 22.2 | 21.0 | 18.6 | 17.0 | 15.6 | 13.9 | 11.9 | 10.6 | 9.0 |
| | | 050 | 50.1 | 38.5 | 36.5 | 32.3 | 29.5 | 27.1 | 24.2 | 20.6 | 18.4 | 15.6 |
| | | 063 | 85.1 | 64.9 | 61.4 | 54.4 | 49.7 | 45.5 | 40.7 | 34.7 | 30.9 | 26.1 |
| | | 080 | 242 | 194 | 183 | 162 | 148 | 136 | 121 | 103 | 92 | 78 |
| | | 110 | 738 | 513 | 486 | 430 | 393 | 360 | 322 | 274 | 243 | 205 |
| | | 140 | 1640 | 1040 | 980 | 870 | 790 | 730 | 650 | 550 | 490 | 410 |
| | | 180 | 2860 | 1650 | 1560 | 1380 | 1260 | 1150 | 1030 | 870 | 760 | 610 |
| | | 250 | 5840 | 3830 | 3620 | 3210 | 2920 | 2670 | 2370 | 1980 | 1710 | 1280 |
| 30 | 180 | 032 | 1.89 | 1.38 | 1.31 | 1.13 | 1.01 | 0.93 | 0.83 | 0.70 | 0.62 | 0.50 |
| | | 040 | 7.19 | 6.13 | 5.80 | 5.02 | 4.48 | 4.10 | 3.65 | 3.06 | 2.66 | 2.06 |
| | | 050 | 12.8 | 11.1 | 11.1 | 10.8 | 10.6 | 10.3 | 10.0 | 8.5 | 7.5 | 6.1 |
| | | 063 | 25.3 | 21.3 | 21.2 | 20.8 | 20.2 | 19.8 | 19.2 | 18.4 | 16.9 | 13.7 |
| | | 080 | 108 | 77.0 | 72.9 | 63.1 | 56.3 | 51.6 | 45.9 | 38.8 | 34.0 | 27.2 |
| | | 110 | 225 | 189 | 189 | 176 | 157 | 143 | 127 | 107 | 93 | 72 |
| | | 140 | 462 | 386 | 381 | 330 | 294 | 268 | 238 | 197 | 167 | 119 |
| | | 180 | 976 | 603 | 570 | 491 | 436 | 396 | 346 | 273 | 211 | |
| | | 250 | 2870 | 1710 | 1620 | 1390 | 1230 | 1110 | 950 | 700 | 470 | |
| | 240 | 032 | 1.89 | 1.49 | 1.41 | 1.25 | 1.12 | 1.02 | 0.91 | 0.78 | 0.69 | 0.58 |
| | | 040 | 10.2 | 8.87 | 8.40 | 7.43 | 6.67 | 6.11 | 5.45 | 4.62 | 4.09 | 3.37 |
| | | 050 | 12.8 | 11.8 | 11.7 | 11.7 | 11.5 | 11.3 | 10.9 | 9.3 | 8.3 | 6.9 |
| | | 063 | 25.3 | 22.8 | 22.8 | 22.8 | 22.2 | 21.8 | 21.2 | 20.3 | 18.9 | 15.7 |
| | | 080 | 108 | 82.5 | 78.1 | 69.1 | 62.0 | 56.8 | 50.7 | 43.0 | 38.1 | 31.5 |
| | | 110 | 225 | 203 | 203 | 192 | 172 | 158 | 141 | 119 | 105 | 85 |
| | | 140 | 462 | 414 | 409 | 362 | 324 | 297 | 264 | 222 | 194 | 152 |
| | | 180 | 976 | 647 | 612 | 541 | 484 | 441 | 390 | 320 | 268 | 177 |
| | | 250 | 2870 | 1830 | 1730 | 1530 | 1360 | 1240 | 1080 | 860 | 680 | 330 |
| | 300 | 032 | 1.89 | 1.54 | 1.46 | 1.29 | 1.18 | 1.08 | 0.97 | 0.82 | 0.73 | 0.62 |
| | | 040 | 10.2 | 9.14 | 8.65 | 7.66 | 7.01 | 6.43 | 5.74 | 4.88 | 4.33 | 3.62 |
| | | 050 | 12.8 | 12.1 | 12.1 | 12.1 | 12.1 | 11.8 | 11.5 | 9.8 | 8.8 | 7.4 |
| | | 063 | 25.3 | 23.6 | 23.6 | 23.6 | 23.5 | 23.1 | 22.4 | 21.6 | 20.1 | 16.9 |
| | | 080 | 108 | 85.5 | 81.0 | 71.7 | 65.6 | 60.1 | 53.7 | 45.7 | 40.6 | 34.0 |
| | | 110 | 225 | 210 | 210 | 199 | 182 | 167 | 149 | 127 | 112 | 93 |
| | | 140 | 462 | 429 | 424 | 376 | 344 | 315 | 281 | 237 | 209 | 170 |
| | | 180 | 1220 | 876 | 829 | 733 | 670 | 613 | 545 | 457 | 396 | 305 |
| | | 250 | 3910 | 2340 | 2220 | 1960 | 1790 | 1630 | 1440 | 1190 | 1010 | 690 |

# ●RGOS 플랜지 축

캠 곡선/MS

| 진동각 (deg) | 총분할각 (deg) | 사이즈 | 정정격 출력 토크 (N·m) | 동정격 출력 토크(N·m) 입력축 회전 속도(rpm) 15 | 30 | 45 | 60 | 75 | 100 | 150 | 200 | 300 |
|---|---|---|---|---|---|---|---|---|---|---|---|---|
| 30 | 360 | 032 | 1.89 | 1.58 | 1.49 | 1.32 | 1.21 | 1.13 | 1.01 | 0.86 | 0.76 | 0.65 |
| | | 040 | 10.2 | 9.30 | 8.80 | 7.80 | 7.15 | 6.65 | 5.94 | 5.05 | 4.50 | 3.79 |
| | | 050 | 12.8 | 12.3 | 12.3 | 12.3 | 12.3 | 12.2 | 11.9 | 10.2 | 9.1 | 7.7 |
| | | 063 | 25.3 | 24.1 | 24.1 | 24.1 | 24.1 | 23.9 | 23.3 | 22.4 | 20.9 | 17.7 |
| | | 080 | 108 | 87.3 | 82.6 | 73.2 | 67.1 | 62.4 | 55.7 | 47.5 | 42.3 | 35.6 |
| | | 110 | 331 | 280 | 266 | 235 | 216 | 200 | 179 | 152 | 135 | 114 |
| | | 140 | 760 | 534 | 505 | 447 | 410 | 381 | 340 | 289 | 256 | 212 |
| | | 180 | 1220 | 894 | 846 | 749 | 686 | 637 | 568 | 479 | 420 | 335 |
| | | 250 | 3910 | 2390 | 2260 | 2000 | 1830 | 1700 | 1510 | 1260 | 1080 | 810 |

# 출력 토크표



## ●RGCS 스트레이트 축

캠 곡선/CV

| 감속비 | 총분할각 (deg) | 사이즈 | 정정격 출력 토크 (N·m) | 동정격 출력 토크(N·m) 입력축 회전 속도(rpm) 30 | 60 | 90 | 120 | 150 | 200 | 300 | 400 | 600 |
|---|---|---|---|---|---|---|---|---|---|---|---|---|
| 3 | 360 | 040 | 41.6 | 32.4 | 30.6 | 27.1 | 24.9 | 23.3 | 21.4 | 18.9 | 17.3 | 15.4 |
| | | 050 | 50.1 | 40.2 | 38.0 | 33.7 | 30.9 | 28.9 | 26.5 | 23.5 | 21.5 | 19.1 |
| | | 063 | 129 | 121 | 121 | 115 | 106 | 99 | 91 | 80 | 74 | 65 |
| | | 080 | 262 | 246 | 243 | 215 | 197 | 185 | 169 | 150 | 138 | 122 |
| | | 110 | 738 | 535 | 507 | 449 | 412 | 385 | 353 | 313 | 287 | 254 |
| | | 140 | 1640 | 1080 | 1020 | 910 | 830 | 780 | 710 | 630 | 580 | 510 |
| | | 180 | 3030 | 2080 | 1970 | 1740 | 1600 | 1500 | 1370 | 1220 | 1110 | 990 |
| | | 250 | 10400 | 4650 | 4410 | 3900 | 3580 | 3350 | 3070 | 2720 | 2490 | 2210 |
| 4 | 360 | 040 | 30.6 | 23.8 | 22.6 | 20.0 | 18.3 | 17.1 | 15.7 | 13.9 | 12.8 | 11.3 |
| | | 050 | 50.1 | 41.2 | 39.0 | 34.6 | 31.7 | 29.6 | 27.2 | 24.1 | 22.1 | 19.6 |
| | | 063 | 85.1 | 69.5 | 65.8 | 58.3 | 53.5 | 50.0 | 45.9 | 40.6 | 37.3 | 33.0 |
| | | 080 | 164 | 158 | 158 | 150 | 138 | 129 | 118 | 105 | 96 | 85 |
| | | 110 | 591 | 421 | 399 | 353 | 324 | 303 | 278 | 246 | 226 | 200 |
| | | 140 | 1160 | 893 | 845 | 749 | 687 | 642 | 589 | 522 | 478 | 424 |
| | | 180 | 2860 | 1770 | 1670 | 1480 | 1360 | 1270 | 1160 | 1030 | 950 | 840 |
| | | 250 | 5840 | 4100 | 3880 | 3430 | 3150 | 2950 | 2700 | 2390 | 2200 | 1940 |
| 5 | 360 | 040 | 10.9 | 10.6 | 10.6 | 10.6 | 10.6 | 10.6 | 10.6 | 9.4 | 8.7 | 7.7 |
| | | 050 | 37.9 | 29.9 | 28.3 | 25.1 | 23.0 | 21.5 | 19.7 | 17.5 | 16.0 | 14.2 |
| | | 063 | 63.6 | 52.9 | 50.1 | 44.4 | 40.7 | 38.1 | 34.9 | 30.9 | 28.4 | 25.1 |
| | | 080 | 152 | 102 | 97 | 86 | 79 | 74 | 67 | 60 | 55 | 49 |
| | | 110 | 359 | 350 | 346 | 307 | 281 | 263 | 241 | 214 | 196 | 174 |
| | | 140 | 760 | 548 | 519 | 460 | 422 | 394 | 362 | 320 | 294 | 260 |
| | | 180 | 1490 | 1160 | 1100 | 970 | 890 | 840 | 770 | 680 | 620 | 550 |
| | | 250 | 4150 | 2970 | 2810 | 2490 | 2280 | 2130 | 1960 | 1730 | 1590 | 1410 |
| 6 | 360 | 040 | 41.6 | 33.9 | 32.1 | 28.4 | 26.1 | 24.4 | 22.4 | 19.8 | 18.2 | 16.1 |
| | | 050 | 67.0 | 55.9 | 52.9 | 46.9 | 43.0 | 40.2 | 36.9 | 32.7 | 30.0 | 26.5 |
| | | 063 | 129 | 127 | 127 | 121 | 111 | 103 | 95 | 84 | 77 | 68 |
| | | 080 | 431 | 314 | 297 | 263 | 241 | 226 | 207 | 183 | 168 | 149 |
| | | 110 | 1270 | 883 | 836 | 741 | 679 | 635 | 583 | 516 | 473 | 419 |
| | | 140 | 2230 | 1400 | 1330 | 1180 | 1080 | 1010 | 930 | 820 | 750 | 670 |
| | | 180 | 4270 | 3050 | 2890 | 2560 | 2340 | 2190 | 2010 | 1780 | 1630 | 1450 |
| | | 250 | 10400 | 4870 | 4610 | 4080 | 3750 | 3500 | 3210 | 2850 | 2610 | 2310 |
| 8 | 360 | 040 | 30.6 | 24.5 | 23.2 | 20.5 | 18.8 | 17.6 | 16.2 | 14.3 | 13.1 | 11.6 |
| | | 050 | 50.1 | 42.3 | 40.1 | 35.5 | 32.5 | 30.4 | 27.9 | 24.7 | 22.7 | 20.1 |
| | | 063 | 85.1 | 71.4 | 67.6 | 59.9 | 54.9 | 51.4 | 47.1 | 41.7 | 38.3 | 33.9 |
| | | 080 | 262 | 260 | 257 | 227 | 208 | 195 | 179 | 158 | 145 | 129 |
| | | 110 | 738 | 564 | 534 | 473 | 434 | 406 | 372 | 330 | 302 | 268 |
| | | 140 | 1640 | 1140 | 1080 | 960 | 880 | 820 | 760 | 670 | 610 | 540 |
| | | 180 | 2860 | 1820 | 1720 | 1520 | 1400 | 1310 | 1200 | 1060 | 970 | 860 |
| | | 250 | 5840 | 4210 | 3980 | 3530 | 3230 | 3020 | 2770 | 2460 | 2250 | 2000 |
| 9 | 360 | 040 | 30.6 | 24.5 | 23.2 | 20.6 | 18.9 | 17.6 | 16.2 | 14.3 | 13.1 | 11.6 |
| | | 050 | 51.5 | 42.4 | 40.1 | 35.5 | 32.6 | 30.5 | 28.0 | 24.8 | 22.7 | 20.1 |
| | | 063 | 85.1 | 71.6 | 67.8 | 60.0 | 55.0 | 51.5 | 47.2 | 41.8 | 38.3 | 34.0 |
| | | 080 | 164 | 163 | 163 | 155 | 142 | 133 | 122 | 108 | 99 | 88 |
| | | 110 | 591 | 433 | 410 | 363 | 333 | 312 | 286 | 253 | 232 | 206 |
| | | 140 | 1160 | 920 | 871 | 771 | 708 | 662 | 607 | 538 | 493 | 437 |
| | | 180 | 2860 | 1820 | 1720 | 1530 | 1400 | 1310 | 1200 | 1060 | 970 | 860 |
| | | 250 | 5840 | 4210 | 3990 | 3530 | 3240 | 3030 | 2780 | 2460 | 2260 | 2000 |

# ●RGCS 스트레이트 축

캠 곡선/CV

| 감속비 | 총분할각 (deg) | 사이즈 | 정정격 출력 토크 (N·m) | 동정격 출력 토크(N·m) 입력축 회전 속도(rpm) 30 | 60 | 90 | 120 | 150 | 200 | 300 | 400 | 600 |
|---|---|---|---|---|---|---|---|---|---|---|---|---|
| 10 | 360 | 040 | 10.9 | 10.8 | 10.8 | 10.8 | 10.8 | 10.8 | 10.8 | 9.6 | 8.8 | 7.8 |
| | | 050 | 37.9 | 30.4 | 28.8 | 25.5 | 23.4 | 21.9 | 20.1 | 17.8 | 16.3 | 14.4 |
| | | 063 | 85.1 | 71.7 | 67.8 | 60.1 | 55.1 | 51.5 | 47.3 | 41.9 | 38.4 | 34.0 |
| | | 080 | 164 | 163 | 163 | 155 | 142 | 133 | 122 | 108 | 99 | 88 |
| | | 110 | 359 | 357 | 353 | 312 | 286 | 268 | 246 | 218 | 200 | 177 |
| | | 140 | 950 | 729 | 690 | 611 | 560 | 524 | 481 | 426 | 390 | 346 |
| | | 180 | 2100 | 1470 | 1400 | 1240 | 1130 | 1060 | 970 | 860 | 790 | 700 |
| | | 250 | 5840 | 4220 | 3990 | 3540 | 3240 | 3030 | 2780 | 2460 | 2260 | 2000 |
| 12 | 360 | 040 | 10.2 | 9.66 | 9.14 | 8.10 | 7.43 | 6.95 | 6.37 | 5.64 | 5.18 | 4.58 |
| | | 050 | 12.8 | 12.7 | 12.7 | 12.7 | 12.7 | 12.7 | 12.7 | 11.3 | 10.4 | 9.2 |
| | | 063 | 63.6 | 54.0 | 51.1 | 45.2 | 41.5 | 38.8 | 35.6 | 31.5 | 28.9 | 25.6 |
| | | 080 | 152 | 104 | 99 | 87 | 80 | 75 | 69 | 61 | 56 | 49 |
| | | 110 | 331 | 293 | 278 | 246 | 226 | 211 | 194 | 171 | 157 | 139 |
| | | 140 | 760 | 559 | 530 | 469 | 430 | 402 | 369 | 327 | 300 | 265 |
| | | 180 | 1490 | 1190 | 1120 | 990 | 910 | 850 | 780 | 690 | 640 | 560 |
| | | 250 | 4150 | 3020 | 2860 | 2540 | 2330 | 2180 | 2000 | 1770 | 1620 | 1440 |

# 출력 토크표



## ●RGCS 플랜지 축

캠 곡선/CV

| 감속비 | 총분할각 (deg) | 사이즈 | 정정격 출력 토크 (N·m) | 동정격 출력 토크(N·m) 입력축 회전 속도(rpm) 30 | 60 | 90 | 120 | 150 | 200 | 300 | 400 | 600 |
|---|---|---|---|---|---|---|---|---|---|---|---|---|
| 3 | 360 | 040 | 41.6 | 32.4 | 30.6 | 27.1 | 24.9 | 23.3 | 21.4 | 18.9 | 17.3 | 15.4 |
| | | 050 | 50.1 | 40.2 | 38.0 | 33.7 | 30.9 | 28.9 | 26.5 | 23.5 | 21.5 | 19.1 |
| | | 063 | 129 | 121 | 121 | 115 | 106 | 99 | 91 | 80 | 74 | 65 |
| | | 080 | 262 | 246 | 243 | 215 | 197 | 185 | 169 | 150 | 138 | 122 |
| | | 110 | 738 | 535 | 507 | 449 | 412 | 385 | 353 | 313 | 287 | 254 |
| | | 140 | 1640 | 1080 | 1020 | 910 | 830 | 780 | 710 | 630 | 580 | 510 |
| | | 180 | 3030 | 2080 | 1970 | 1740 | 1600 | 1500 | 1370 | 1220 | 1110 | 990 |
| | | 250 | 10400 | 4650 | 4410 | 3900 | 3580 | 3350 | 3070 | 2720 | 2490 | 2210 |
| 4 | 360 | 040 | 30.6 | 23.8 | 22.6 | 20.0 | 18.3 | 17.1 | 15.7 | 13.9 | 12.8 | 11.3 |
| | | 050 | 50.1 | 41.2 | 39.0 | 34.6 | 31.7 | 29.6 | 27.2 | 24.1 | 22.1 | 19.6 |
| | | 063 | 85.1 | 69.5 | 65.8 | 58.3 | 53.5 | 50.0 | 45.9 | 40.6 | 37.3 | 33.0 |
| | | 080 | 164 | 158 | 158 | 150 | 138 | 129 | 118 | 105 | 96 | 85 |
| | | 110 | 591 | 421 | 399 | 353 | 324 | 303 | 278 | 246 | 226 | 200 |
| | | 140 | 1160 | 893 | 845 | 749 | 687 | 642 | 589 | 522 | 478 | 424 |
| | | 180 | 2860 | 1770 | 1670 | 1480 | 1360 | 1270 | 1160 | 1030 | 950 | 840 |
| | | 250 | 5840 | 4100 | 3880 | 3430 | 3150 | 2950 | 2700 | 2390 | 2200 | 1940 |
| 5 | 360 | 040 | 10.9 | 10.6 | 10.6 | 10.6 | 10.6 | 10.6 | 10.6 | 9.4 | 8.7 | 7.7 |
| | | 050 | 37.9 | 29.9 | 28.3 | 25.1 | 23.0 | 21.5 | 19.7 | 17.5 | 16.0 | 14.2 |
| | | 063 | 63.6 | 52.9 | 50.1 | 44.4 | 40.7 | 38.1 | 34.9 | 30.9 | 28.4 | 25.1 |
| | | 080 | 152 | 102 | 97 | 86 | 79 | 74 | 67 | 60 | 55 | 49 |
| | | 110 | 359 | 350 | 346 | 307 | 281 | 263 | 241 | 214 | 196 | 174 |
| | | 140 | 760 | 548 | 519 | 460 | 422 | 394 | 362 | 320 | 294 | 260 |
| | | 180 | 1490 | 1160 | 1100 | 970 | 890 | 840 | 770 | 680 | 620 | 550 |
| | | 250 | 4150 | 2970 | 2810 | 2490 | 2280 | 2130 | 1960 | 1730 | 1590 | 1410 |
| 6 | 360 | 040 | 41.6 | 33.9 | 32.1 | 28.4 | 26.1 | 24.4 | 22.4 | 19.8 | 18.2 | 16.1 |
| | | 050 | 67.0 | 55.9 | 52.9 | 46.9 | 43.0 | 40.2 | 36.9 | 32.7 | 30.0 | 26.5 |
| | | 063 | 129 | 127 | 127 | 121 | 111 | 103 | 95 | 84 | 77 | 68 |
| | | 080 | 431 | 314 | 297 | 263 | 241 | 226 | 207 | 183 | 168 | 149 |
| | | 110 | 1270 | 883 | 836 | 741 | 679 | 635 | 583 | 516 | 473 | 419 |
| | | 140 | 2230 | 1400 | 1330 | 1180 | 1080 | 1010 | 930 | 820 | 750 | 670 |
| | | 180 | 4270 | 3050 | 2890 | 2560 | 2340 | 2190 | 2010 | 1780 | 1630 | 1450 |
| | | 250 | 10400 | 4870 | 4610 | 4080 | 3750 | 3500 | 3210 | 2850 | 2610 | 2310 |
| 8 | 360 | 040 | 30.6 | 24.5 | 23.2 | 20.5 | 18.8 | 17.6 | 16.2 | 14.3 | 13.1 | 11.6 |
| | | 050 | 50.1 | 42.3 | 40.1 | 35.5 | 32.5 | 30.4 | 27.9 | 24.7 | 22.7 | 20.1 |
| | | 063 | 85.1 | 71.4 | 67.6 | 59.9 | 54.9 | 51.4 | 47.1 | 41.7 | 38.3 | 33.9 |
| | | 080 | 262 | 260 | 257 | 227 | 208 | 195 | 179 | 158 | 145 | 129 |
| | | 110 | 738 | 564 | 534 | 473 | 434 | 406 | 372 | 330 | 302 | 268 |
| | | 140 | 1640 | 1140 | 1080 | 960 | 880 | 820 | 760 | 670 | 610 | 540 |
| | | 180 | 2860 | 1820 | 1720 | 1520 | 1400 | 1310 | 1200 | 1060 | 970 | 860 |
| | | 250 | 5840 | 4210 | 3980 | 3530 | 3230 | 3020 | 2770 | 2460 | 2250 | 2000 |
| 9 | 360 | 040 | 30.6 | 24.5 | 23.2 | 20.6 | 18.9 | 17.6 | 16.2 | 14.3 | 13.1 | 11.6 |
| | | 050 | 51.5 | 42.4 | 40.1 | 35.5 | 32.6 | 30.5 | 28.0 | 24.8 | 22.7 | 20.1 |
| | | 063 | 85.1 | 71.6 | 67.8 | 60.0 | 55.0 | 51.5 | 47.2 | 41.8 | 38.3 | 34.0 |
| | | 080 | 164 | 163 | 163 | 155 | 142 | 133 | 122 | 108 | 99 | 88 |
| | | 110 | 591 | 433 | 410 | 363 | 333 | 312 | 286 | 253 | 232 | 206 |
| | | 140 | 1160 | 920 | 871 | 771 | 708 | 662 | 607 | 538 | 493 | 437 |
| | | 180 | 2860 | 1820 | 1720 | 1530 | 1400 | 1310 | 1200 | 1060 | 970 | 860 |
| | | 250 | 5840 | 4210 | 3990 | 3530 | 3240 | 3030 | 2780 | 2460 | 2260 | 2000 |

# ●RGCS 플랜지 축

캠 곡선/CV

| 감속비 | 총분할각 (deg) | 사이즈 | 정정격 출력 토크 (N·m) | 동정격 출력 토크(N·m) 입력축 회전 속도(rpm) 30 | 60 | 90 | 120 | 150 | 200 | 300 | 400 | 600 |
|---|---|---|---|---|---|---|---|---|---|---|---|---|
| 10 | 360 | 040 | 10.9 | 10.8 | 10.8 | 10.8 | 10.8 | 10.8 | 10.8 | 9.6 | 8.8 | 7.8 |
| | | 050 | 37.9 | 30.4 | 28.8 | 25.5 | 23.4 | 21.9 | 20.1 | 17.8 | 16.3 | 14.4 |
| | | 063 | 85.1 | 71.7 | 67.8 | 60.1 | 55.1 | 51.5 | 47.3 | 41.9 | 38.4 | 34.0 |
| | | 080 | 164 | 163 | 163 | 155 | 142 | 133 | 122 | 108 | 99 | 88 |
| | | 110 | 359 | 357 | 353 | 312 | 286 | 268 | 246 | 218 | 200 | 177 |
| | | 140 | 950 | 729 | 690 | 611 | 560 | 524 | 481 | 426 | 390 | 346 |
| | | 180 | 2100 | 1470 | 1400 | 1240 | 1130 | 1060 | 970 | 860 | 790 | 700 |
| | | 250 | 5840 | 4220 | 3990 | 3540 | 3240 | 3030 | 2780 | 2460 | 2260 | 2000 |
| 12 | 360 | 040 | 10.2 | 9.66 | 9.14 | 8.10 | 7.43 | 6.95 | 6.37 | 5.64 | 5.18 | 4.58 |
| | | 050 | 12.8 | 12.7 | 12.7 | 12.7 | 12.7 | 12.7 | 12.7 | 11.3 | 10.4 | 9.2 |
| | | 063 | 63.6 | 54.0 | 51.1 | 45.2 | 41.5 | 38.8 | 35.6 | 31.5 | 28.9 | 25.6 |
| | | 080 | 152 | 104 | 99 | 87 | 80 | 75 | 69 | 61 | 56 | 49 |
| | | 110 | 331 | 293 | 278 | 246 | 226 | 211 | 194 | 171 | 157 | 139 |
| | | 140 | 760 | 559 | 530 | 469 | 430 | 402 | 369 | 327 | 300 | 265 |
| | | 180 | 1490 | 1190 | 1120 | 990 | 910 | 850 | 780 | 690 | 640 | 560 |
| | | 250 | 4150 | 3020 | 2860 | 2540 | 2330 | 2180 | 2000 | 1770 | 1620 | 1440 |

# 출력 토크표



## ●RGIS 스트레이트 축(1정류)

캠 곡선/MS

| 분할수 | 총분할각 (deg) | 사이즈 | 정정격 출력 토크 (N·m) | 동정격 출력 토크(N·m) 입력축 회전 속도(rpm) 30 | 60 | 90 | 120 | 150 | 200 | 300 | 400 | 600 |
|---|---|---|---|---|---|---|---|---|---|---|---|---|
| 2 | 270 | 040 | 10.9 | 5.41 | 4.71 | 4.34 | 4.10 | 3.91 | 3.69 | 3.00 | | |
| | | 050 | 19.9 | 10.0 | 8.7 | 8.1 | 7.6 | 7.2 | 6.8 | | | |
| | | 063 | 85.1 | 36.0 | 29.7 | 24.2 | 20.9 | 18.7 | | | | |
| | | 080 | 164 | 81.8 | 71.2 | 62.3 | 53.8 | 48.0 | | | | |
| | 300 | 040 | 30.6 | 13.4 | 11.0 | 9.0 | 7.8 | 7.0 | 6.0 | 4.9 | | |
| | | 050 | 50.1 | 23.4 | 19.3 | 15.7 | 13.6 | 12.2 | 10.5 | | | |
| | | 063 | 85.1 | 39.2 | 32.3 | 26.3 | 22.8 | 20.3 | 17.5 | | | |
| | | 080 | 242 | 117 | 96 | 78 | 68 | 61 | | | | |
| | 330 | 040 | 30.6 | 14.4 | 11.9 | 9.7 | 8.4 | 7.5 | 6.5 | 5.3 | | |
| | | 050 | 50.1 | 25.1 | 20.7 | 16.9 | 14.6 | 13.1 | 11.3 | 9.2 | | |
| | | 063 | 119 | 48.0 | 39.5 | 32.3 | 27.9 | 24.9 | 21.5 | | | |
| | | 080 | 242 | 125 | 103 | 84 | 73 | 65 | | | | |
| 3 | 180 | 040 | 10.9 | 5.20 | 4.52 | 4.17 | 3.93 | 3.75 | 3.53 | 2.86 | | |
| | | 050 | 19.9 | 9.65 | 8.39 | 7.72 | 7.28 | 6.94 | 6.50 | | | |
| | | 063 | 85.1 | 34.6 | 28.5 | 23.2 | 20.0 | 17.8 | | | | |
| | | 080 | 164 | 78.6 | 68.3 | 59.7 | 51.6 | 46.0 | | | | |
| | 210 | 040 | 10.9 | 5.87 | 5.11 | 4.71 | 4.44 | 4.24 | 4.00 | 3.25 | | |
| | | 050 | 50.1 | 23.3 | 19.2 | 15.7 | 13.6 | 12.1 | 10.4 | | | |
| | | 063 | 85.1 | 39.0 | 32.2 | 26.2 | 22.7 | 20.2 | 17.4 | | | |
| | | 080 | 242 | 116 | 96 | 78 | 68 | 60 | | | | |
| | 240 | 040 | 30.6 | 14.7 | 12.1 | 9.9 | 8.6 | 7.6 | 6.6 | 5.4 | 4.6 | |
| | | 050 | 50.1 | 25.6 | 21.1 | 17.2 | 14.9 | 13.3 | 11.5 | 9.3 | | |
| | | 063 | 85.1 | 42.9 | 35.4 | 28.9 | 25.0 | 22.3 | 19.2 | | | |
| | | 080 | 242 | 128 | 105 | 86 | 74 | 66 | 57 | | | |
| | 270 | 040 | 41.6 | 22.1 | 18.3 | 14.9 | 12.9 | 11.5 | 10.0 | 8.1 | 7.0 | |
| | | 050 | 50.1 | 27.7 | 22.8 | 18.6 | 16.1 | 14.4 | 12.4 | 10.1 | | |
| | | 063 | 85.1 | 46.4 | 38.2 | 31.2 | 27.0 | 24.1 | 20.8 | | | |
| | | 080 | 242 | 138 | 114 | 93 | 80 | 72 | 62 | | | |
| | 300 | 040 | 41.6 | 23.6 | 19.5 | 15.9 | 13.8 | 12.3 | 10.6 | 8.7 | 7.5 | |
| | | 050 | 67.0 | 39.2 | 32.3 | 26.3 | 22.8 | 20.4 | 17.6 | 14.3 | | |
| | | 063 | 119 | 56.4 | 46.5 | 37.9 | 32.8 | 29.3 | 25.3 | | | |
| | | 080 | 262 | 179 | 154 | 126 | 109 | 97 | 84 | | | |
| | 330 | 040 | 41.6 | 24.9 | 20.5 | 16.7 | 14.5 | 13.0 | 11.2 | 9.1 | 7.9 | |
| | | 050 | 67.0 | 41.3 | 34.0 | 27.8 | 24.0 | 21.5 | 18.6 | 15.1 | | |
| | | 063 | 129 | 93.3 | 81.2 | 71.1 | 61.5 | 55.0 | 47.6 | | | |
| | | 080 | 262 | 189 | 163 | 133 | 115 | 103 | 89 | | | |
| 4 | 150 | 040 | 10.2 | 5.18 | 4.26 | 3.48 | 3.01 | 2.68 | 2.31 | 1.85 | | |
| | | 050 | 12.8 | 6.92 | 6.01 | 5.53 | 5.21 | 4.96 | 4.64 | | | |
| | | 063 | 63.6 | 27.5 | 22.6 | 18.4 | 15.9 | 14.1 | 12.1 | | | |
| | | 080 | 108 | 46.4 | 38.2 | 31.1 | 26.8 | 23.8 | | | | |
| | 180 | 040 | 10.9 | 6.28 | 5.47 | 5.04 | 4.75 | 4.54 | 4.28 | 3.48 | 2.97 | |
| | | 050 | 19.9 | 11.6 | 10.1 | 9.3 | 8.8 | 8.4 | 7.9 | 7.2 | | |
| | | 063 | 63.6 | 31.4 | 25.8 | 21.1 | 18.2 | 16.2 | 13.9 | | | |
| | | 080 | 152 | 60.4 | 49.8 | 40.6 | 35.0 | 31.2 | 26.8 | | | |
| | 210 | 040 | 17.9 | 11.5 | 10.1 | 9.3 | 8.7 | 8.2 | 7.1 | 5.8 | 5.0 | |
| | | 050 | 19.9 | 12.8 | 11.2 | 10.3 | 9.7 | 9.3 | 8.7 | 8.0 | | |
| | | 063 | 63.6 | 34.7 | 28.5 | 23.3 | 20.1 | 18.0 | 15.5 | | | |
| | | 080 | 164 | 105 | 91 | 80 | 69 | 62 | 53 | | | |
| | 240 | 040 | 17.9 | 12.4 | 10.8 | 10.4 | 9.5 | 8.9 | 7.7 | 6.3 | 5.4 | |
| | | 050 | 19.9 | 13.8 | 12.0 | 11.1 | 10.5 | 10.0 | 9.4 | 8.6 | | |
| | | 063 | 63.6 | 37.4 | 30.8 | 25.2 | 21.8 | 19.4 | 16.8 | | | |
| | | 080 | 164 | 113 | 99 | 86 | 75 | 67 | 58 | | | |
| | 270 | 040 | 17.9 | 13.2 | 11.5 | 10.6 | 10.0 | 9.4 | 8.2 | 6.7 | 5.7 | |
| | | 050 | 19.9 | 14.7 | 12.8 | 11.8 | 11.1 | 10.6 | 10.0 | 9.2 | | |

# ●RGIS 스트레이트 축(1정류)

캠 곡선/MS

| 분할수 | 총분할각 (deg) | 사이즈 | 정정격 출력 토크 (N·m) | 동정격 출력 토크(N·m) 입력축 회전 속도(rpm) 30 | 60 | 90 | 120 | 150 | 200 | 300 | 400 | 600 |
|---|---|---|---|---|---|---|---|---|---|---|---|---|
| 4 | 270 | 063 | 63.6 | 39.8 | 32.8 | 26.8 | 23.2 | 20.7 | 17.9 | | | |
| | | 080 | 164 | 120 | 105 | 92 | 79 | 71 | 61 | | | |
| | 300 | 040 | 30.6 | 19.0 | 15.7 | 12.8 | 11.1 | 9.9 | 8.6 | 7.0 | 6.0 | |
| | | 050 | 50.1 | 33.1 | 27.3 | 22.3 | 19.3 | 17.2 | 14.9 | 12.1 | | |
| | | 063 | 85.1 | 55.6 | 45.8 | 37.4 | 32.4 | 28.9 | 25.0 | | | |
| | | 080 | 164 | 127 | 110 | 96 | 84 | 75 | 65 | | | |
| | 330 | 040 | 30.6 | 19.9 | 16.4 | 13.4 | 11.6 | 10.3 | 9.0 | 7.3 | 6.3 | |
| | | 050 | 50.1 | 34.5 | 28.4 | 23.2 | 20.1 | 17.9 | 15.5 | 12.6 | | |
| | | 063 | 85.1 | 58.0 | 47.8 | 39.0 | 33.8 | 30.2 | 26.1 | | | |
| | | 080 | 164 | 132 | 115 | 101 | 87 | 78 | 67 | | | |
| 5 | 120 | 040 | 7.19 | 3.74 | 3.08 | 2.51 | 2.17 | 1.93 | 1.66 | 1.31 | | |
| | | 050 | 13.1 | 6.32 | 5.20 | 4.23 | 3.64 | 3.23 | 2.74 | 2.08 | | |
| | | 063 | 16.4 | 8.51 | 7.38 | 6.76 | 6.32 | 5.97 | 5.46 | | | |
| | | 080 | 80.0 | 34.2 | 28.1 | 22.8 | 19.6 | 17.3 | | | | |
| | 150 | 040 | 7.19 | 4.33 | 3.57 | 2.91 | 2.52 | 2.25 | 1.93 | 1.55 | 1.30 | |
| | | 050 | 12.8 | 7.84 | 6.82 | 6.28 | 5.91 | 5.64 | 5.29 | 4.23 | | |
| | | 063 | 25.3 | 14.7 | 12.8 | 11.8 | 11.1 | 10.5 | 9.8 | | | |
| | | 080 | 108 | 53.3 | 43.9 | 35.7 | 30.8 | 27.4 | 23.5 | | | |
| | 180 | 040 | 10.2 | 6.53 | 5.38 | 4.39 | 3.80 | 3.40 | 2.93 | 2.37 | 2.02 | |
| | | 050 | 12.8 | 8.68 | 7.55 | 6.96 | 6.56 | 6.26 | 5.89 | 4.76 | | |
| | | 063 | 25.3 | 16.5 | 14.3 | 13.2 | 12.4 | 11.8 | 11.1 | | | |
| | | 080 | 108 | 59.7 | 49.1 | 40.1 | 34.6 | 30.9 | 26.5 | | | |
| | 210 | 040 | 14.8 | 7.05 | 5.81 | 4.74 | 4.11 | 3.67 | 3.17 | 2.57 | 2.21 | |
| | | 050 | 12.8 | 9.3 | 8.1 | 7.5 | 7.0 | 6.7 | 6.3 | 5.1 | | |
| | | 063 | 63.6 | 38.4 | 31.6 | 25.8 | 22.3 | 19.9 | 17.2 | | | |
| | | 080 | 152 | 74.0 | 61.0 | 49.7 | 43.0 | 38.4 | 33.1 | | | |
| | 240 | 040 | 10.9 | 8.19 | 7.13 | 6.58 | 6.21 | 5.93 | 5.60 | 4.58 | 3.94 | |
| | | 050 | 37.9 | 23.2 | 19.1 | 15.6 | 13.5 | 12.1 | 10.4 | 8.5 | | |
| | | 063 | 63.6 | 40.9 | 33.7 | 27.5 | 23.8 | 21.3 | 18.4 | | | |
| | | 080 | 152 | 78.9 | 65.0 | 53.0 | 45.9 | 41.0 | 35.4 | | | |
| | 270 | 040 | 10.9 | 8.62 | 7.51 | 6.92 | 6.53 | 6.25 | 5.89 | 4.82 | 4.16 | |
| | | 050 | 37.9 | 24.4 | 20.1 | 16.4 | 14.2 | 12.7 | 11.0 | 8.9 | | |
| | | 063 | 63.6 | 43.0 | 35.5 | 28.9 | 25.0 | 22.4 | 19.3 | | | |
| | | 080 | 152 | 83.0 | 68.4 | 55.8 | 48.3 | 43.2 | 37.3 | | | |
| | 300 | 040 | 10.9 | 8.99 | 7.83 | 7.22 | 6.81 | 6.51 | 6.14 | 5.03 | 4.35 | |
| | | 050 | 37.9 | 25.4 | 20.9 | 17.1 | 14.8 | 13.2 | 11.4 | 9.3 | | |
| | | 063 | 63.6 | 44.8 | 37.0 | 30.2 | 26.1 | 23.3 | 20.2 | | | |
| | | 080 | 152 | 86.5 | 71.3 | 58.2 | 50.4 | 45.0 | 38.9 | | | |
| | 330 | 040 | 10.9 | 9.31 | 8.10 | 7.47 | 7.05 | 6.74 | 6.36 | 5.21 | 4.50 | |
| | | 050 | 37.9 | 26.3 | 21.7 | 17.7 | 15.3 | 13.7 | 11.8 | 9.6 | | |
| | | 063 | 63.6 | 46.4 | 38.3 | 31.2 | 27.0 | 24.2 | 20.9 | | | |
| | | 080 | 152 | 89.6 | 73.8 | 60.3 | 52.2 | 46.6 | 40.3 | | | |
| 6 | 90 | 040 | 10.9 | 4.85 | 4.22 | 3.88 | 3.66 | 3.49 | 3.27 | 2.60 | | |
| | | 050 | 19.9 | 9.00 | 7.82 | 7.19 | 6.75 | 6.42 | 5.97 | | | |
| | | 063 | 85.1 | 32.2 | 26.5 | 21.6 | 18.6 | 16.5 | | | | |
| | | 080 | 164 | 73.3 | 63.7 | 55.6 | 47.9 | 42.5 | | | | |
| | 120 | 040 | 41.6 | 19.1 | 15.8 | 12.9 | 11.1 | 10.0 | 8.6 | 7.0 | 6.0 | |
| | | 050 | 67.0 | 31.8 | 26.2 | 21.4 | 18.5 | 16.5 | 14.2 | 11.4 | | |
| | | 063 | 119 | 45.7 | 37.7 | 30.7 | 26.5 | 23.6 | 20.3 | | | |
| | | 080 | 262 | 145 | 125 | 102 | 88 | 79 | 68 | | | |
| | 150 | 040 | 41.6 | 22.0 | 18.1 | 14.8 | 12.8 | 11.5 | 9.9 | 8.1 | 6.9 | |
| | | 050 | 67.0 | 36.5 | 30.1 | 24.6 | 21.3 | 19.0 | 16.4 | 13.3 | | |
| | | 063 | 129 | 82.6 | 71.9 | 62.9 | 54.4 | 48.6 | 42.0 | | | |
| | | 080 | 262 | 167 | 144 | 117 | 102 | 91 | 78 | | | |

# 출력 토크표



## ●RGIS 스트레이트 축(1정류)

캠 곡선/MS

| 분할수 | 총분할각 (deg) | 사이즈 | 정정격 출력 토크 (N·m) | 동정격 출력 토크(N·m) 입력축 회전 속도(rpm) 30 | 60 | 90 | 120 | 150 | 200 | 300 | 400 | 600 |
|---|---|---|---|---|---|---|---|---|---|---|---|---|
| 6 | 180 | 040 | 41.6 | 24.3 | 20.0 | 16.3 | 14.1 | 12.6 | 10.9 | 8.9 | 7.7 | |
| | | 050 | 67.0 | 40.2 | 33.1 | 27.1 | 23.4 | 20.9 | 18.1 | 14.7 | | |
| | | 063 | 129 | 91.0 | 79.2 | 69.3 | 60.0 | 53.6 | 46.4 | | | |
| | | 080 | 431 | 224 | 185 | 151 | 131 | 117 | 101 | | | |
| | 210 | 040 | 41.6 | 26.1 | 21.5 | 17.6 | 15.2 | 13.6 | 11.8 | 9.6 | 8.3 | |
| | | 050 | 67.0 | 43.2 | 35.6 | 29.0 | 25.1 | 22.5 | 19.4 | 15.8 | | |
| | | 063 | 129 | 97.8 | 85.1 | 74.5 | 64.5 | 57.6 | 49.8 | | | |
| | | 080 | 431 | 241 | 199 | 162 | 140 | 126 | 109 | | | |
| | 240 | 040 | 41.6 | 27.6 | 22.7 | 18.5 | 16.1 | 14.4 | 12.4 | 10.1 | 8.8 | |
| | | 050 | 67.0 | 45.6 | 37.6 | 30.7 | 26.5 | 23.7 | 20.5 | 16.7 | | |
| | | 063 | 129 | 103 | 90 | 79 | 68 | 61 | 53 | | | |
| | | 080 | 431 | 255 | 210 | 171 | 148 | 133 | 115 | | | |
| | 270 | 040 | 41.6 | 28.8 | 23.7 | 19.4 | 16.8 | 15.0 | 13.0 | 10.6 | 9.2 | |
| | | 050 | 67.0 | 47.6 | 39.2 | 32.0 | 27.7 | 24.8 | 21.5 | 17.5 | | |
| | | 063 | 129 | 108 | 94 | 82 | 71 | 64 | 55 | | | |
| | | 080 | 431 | 266 | 219 | 179 | 155 | 139 | 120 | | | |
| | 300 | 040 | 41.6 | 29.9 | 24.6 | 20.1 | 17.4 | 15.6 | 13.5 | 11.0 | 9.5 | |
| | | 050 | 67.0 | 49.3 | 40.6 | 33.2 | 28.7 | 25.7 | 22.2 | 18.1 | | |
| | | 063 | 129 | 112 | 97 | 85 | 74 | 66 | 57 | | | |
| | | 080 | 431 | 276 | 228 | 186 | 161 | 144 | 124 | | | |
| | 330 | 040 | 41.6 | 30.8 | 25.4 | 20.7 | 17.9 | 16.1 | 13.9 | 11.3 | 9.8 | |
| | | 050 | 67.0 | 50.8 | 41.9 | 34.2 | 29.6 | 26.5 | 22.9 | 18.7 | | |
| | | 063 | 129 | 115 | 100 | 88 | 76 | 68 | 59 | | | |
| | | 080 | 431 | 285 | 235 | 192 | 166 | 148 | 128 | | | |
| 8 | 90 | 040 | 10.9 | 5.86 | 5.10 | 4.70 | 4.43 | 4.22 | 3.97 | 3.20 | 2.68 | |
| | | 050 | 50.1 | 23.2 | 19.1 | 15.6 | 13.5 | 12.0 | 10.3 | 8.2 | | |
| | | 063 | 85.1 | 38.9 | 32.1 | 26.1 | 22.5 | 20.0 | 17.1 | | | |
| | | 080 | 164 | 88.5 | 77.0 | 67.3 | 58.0 | 51.6 | 44.1 | | | |
| | 120 | 040 | 30.6 | 15.9 | 13.1 | 10.7 | 9.3 | 8.3 | 7.2 | 5.8 | 5.0 | |
| | | 050 | 50.1 | 27.7 | 22.8 | 18.6 | 16.1 | 14.4 | 12.4 | 10.0 | | |
| | | 063 | 85.1 | 46.4 | 38.3 | 31.2 | 27.0 | 24.1 | 20.7 | | | |
| | | 080 | 242 | 138 | 114 | 93 | 80 | 72 | 62 | | | |
| | 150 | 040 | 30.6 | 17.8 | 14.6 | 12.0 | 10.4 | 9.3 | 8.0 | 6.5 | 5.6 | |
| | | 050 | 50.1 | 30.9 | 25.4 | 20.8 | 18.0 | 16.1 | 13.9 | 11.2 | | |
| | | 063 | 85.1 | 51.9 | 42.8 | 34.9 | 30.2 | 27.0 | 23.3 | | | |
| | | 080 | 242 | 155 | 127 | 104 | 90 | 80 | 69 | | | |
| | 180 | 040 | 30.6 | 19.2 | 15.8 | 12.9 | 11.2 | 10.0 | 8.7 | 7.0 | 6.1 | |
| | | 050 | 50.1 | 33.3 | 27.4 | 22.4 | 19.4 | 17.3 | 15.0 | 12.2 | | |
| | | 063 | 85.1 | 56.0 | 46.2 | 37.7 | 32.6 | 29.1 | 25.2 | | | |
| | | 080 | 242 | 167 | 138 | 112 | 97 | 87 | 75 | | | |
| | 210 | 040 | 30.6 | 20.3 | 16.7 | 13.7 | 11.8 | 10.6 | 9.2 | 7.5 | 6.5 | |
| | | 050 | 50.1 | 35.2 | 29.0 | 23.7 | 20.5 | 18.3 | 15.9 | 12.9 | | |
| | | 063 | 85.1 | 59.3 | 48.9 | 39.9 | 34.5 | 30.9 | 26.7 | | | |
| | | 080 | 242 | 177 | 146 | 119 | 103 | 92 | 80 | | | |
| | 240 | 040 | 30.6 | 21.2 | 17.5 | 14.3 | 12.4 | 11.1 | 9.6 | 7.8 | 6.8 | |
| | | 050 | 50.1 | 36.8 | 30.3 | 24.7 | 21.4 | 19.2 | 16.6 | 13.5 | | |
| | | 063 | 85.1 | 62.0 | 51.1 | 41.7 | 36.1 | 32.3 | 27.9 | | | |
| | | 080 | 242 | 185 | 152 | 124 | 108 | 96 | 83 | | | |
| | 270 | 040 | 30.6 | 22.0 | 18.1 | 14.8 | 12.8 | 11.5 | 9.9 | 8.1 | 7.0 | |
| | | 050 | 50.1 | 38.1 | 31.4 | 25.6 | 22.2 | 19.9 | 17.2 | 14.0 | | |
| | | 063 | 85.1 | 64.2 | 52.9 | 43.2 | 37.4 | 33.5 | 28.9 | | | |
| | | 080 | 262 | 233 | 201 | 164 | 142 | 127 | 110 | | | |
| | 300 | 040 | 30.6 | 22.7 | 18.7 | 15.3 | 13.2 | 11.8 | 10.2 | 8.4 | 7.2 | |
| | | 050 | 50.1 | 39.3 | 32.4 | 26.4 | 22.9 | 20.5 | 17.7 | 14.4 | | |

# ●RGIS 스트레이트 축(1정류)

캠 곡선/MS

| 분할수 | 총분할각 (deg) | 사이즈 | 정정격 출력 토크 (N·m) | 동정격 출력 토크(N·m) 입력축 회전 속도(rpm) 30 | 60 | 90 | 120 | 150 | 200 | 300 | 400 | 600 |
|---|---|---|---|---|---|---|---|---|---|---|---|---|
| 8 | 300 | 063 | 85.1 | 66.2 | 54.6 | 44.5 | 38.6 | 34.5 | 29.8 | | | |
| | | 080 | 262 | 241 | 207 | 169 | 146 | 131 | 113 | | | |
| | 330 | 040 | 30.6 | 23.3 | 19.2 | 15.7 | 13.6 | 12.1 | 10.5 | 8.6 | 7.4 | |
| | | 050 | 50.1 | 40.3 | 33.2 | 27.1 | 23.5 | 21.0 | 18.2 | 14.8 | | |
| | | 063 | 85.1 | 67.9 | 56.0 | 45.7 | 39.6 | 35.4 | 30.6 | | | |
| | | 080 | 262 | 247 | 212 | 173 | 150 | 134 | 116 | | | |
| 9 | 90 | 040 | 10.9 | 6.26 | 5.44 | 5.01 | 4.73 | 4.51 | 4.24 | 3.43 | 2.89 | |
| | | 050 | 37.9 | 17.8 | 14.6 | 11.9 | 10.3 | 9.2 | 7.9 | 6.2 | | |
| | | 063 | 63.6 | 31.2 | 25.7 | 20.9 | 18.1 | 16.0 | 13.7 | | | |
| | | 080 | 152 | 60.2 | 49.6 | 40.3 | 34.8 | 30.9 | 26.2 | | | |
| | 120 | 040 | 10.9 | 7.35 | 6.40 | 5.90 | 5.56 | 5.32 | 5.01 | 4.08 | 3.49 | |
| | | 050 | 37.9 | 20.8 | 17.1 | 14.0 | 12.1 | 10.8 | 9.3 | 7.5 | | |
| | | 063 | 63.6 | 36.7 | 30.2 | 24.6 | 21.3 | 19.0 | 16.3 | | | |
| | | 080 | 152 | 70.8 | 58.3 | 47.5 | 41.0 | 36.6 | 31.4 | | | |
| | 150 | 040 | 10.9 | 8.13 | 7.08 | 6.52 | 6.16 | 5.89 | 5.55 | 4.53 | 3.90 | |
| | | 050 | 37.9 | 23.0 | 18.9 | 15.5 | 13.4 | 12.0 | 10.3 | 8.4 | | |
| | | 063 | 85.1 | 54.0 | 44.5 | 36.3 | 31.4 | 28.0 | 24.2 | | | |
| | | 080 | 164 | 123 | 107 | 94 | 81 | 72 | 62 | | | |
| | 180 | 040 | 10.9 | 8.72 | 7.59 | 7.00 | 6.61 | 6.31 | 5.96 | 4.87 | 4.20 | |
| | | 050 | 51.5 | 34.4 | 28.3 | 23.1 | 20.0 | 17.9 | 15.5 | 12.6 | | |
| | | 063 | 85.1 | 57.9 | 47.7 | 38.9 | 33.7 | 30.1 | 26.0 | | | |
| | | 080 | 164 | 132 | 115 | 100 | 87 | 78 | 67 | | | |
| | 210 | 040 | 30.6 | 20.9 | 17.2 | 14.1 | 12.2 | 10.9 | 9.4 | 7.7 | 6.6 | |
| | | 050 | 51.5 | 36.2 | 29.8 | 24.3 | 21.1 | 18.8 | 16.3 | 13.3 | | |
| | | 063 | 85.1 | 60.9 | 50.2 | 41.0 | 35.5 | 31.7 | 27.4 | | | |
| | | 080 | 164 | 139 | 121 | 106 | 92 | 82 | 71 | | | |
| | 240 | 040 | 30.6 | 21.8 | 17.9 | 14.6 | 12.7 | 11.3 | 9.8 | 8.0 | 6.9 | |
| | | 050 | 51.5 | 37.7 | 31.0 | 25.3 | 21.9 | 19.6 | 17.0 | 13.8 | | |
| | | 063 | 85.1 | 63.5 | 52.3 | 42.7 | 37.0 | 33.1 | 28.6 | | | |
| | | 080 | 164 | 145 | 126 | 110 | 95 | 85 | 74 | | | |
| | 270 | 040 | 30.6 | 22.5 | 18.5 | 15.1 | 13.1 | 11.7 | 10.2 | 8.3 | 7.2 | |
| | | 050 | 51.5 | 38.9 | 32.1 | 26.2 | 22.7 | 20.3 | 17.6 | 14.3 | | |
| | | 063 | 85.1 | 65.7 | 54.1 | 44.2 | 38.2 | 34.2 | 29.6 | | | |
| | | 080 | 164 | 150 | 130 | 114 | 99 | 88 | 76 | | | |
| | 300 | 040 | 30.6 | 23.2 | 19.1 | 15.6 | 13.5 | 12.1 | 10.4 | 8.5 | 7.4 | |
| | | 050 | 51.5 | 40.0 | 33.0 | 26.9 | 23.3 | 20.9 | 18.1 | 14.7 | | |
| | | 063 | 85.1 | 67.5 | 55.7 | 45.4 | 39.4 | 35.2 | 30.5 | | | |
| | | 080 | 164 | 154 | 134 | 117 | 102 | 91 | 79 | | | |
| | 330 | 040 | 30.6 | 23.7 | 19.6 | 16.0 | 13.8 | 12.4 | 10.7 | 8.7 | 7.6 | |
| | | 050 | 51.5 | 41.0 | 33.8 | 27.6 | 23.9 | 21.4 | 18.5 | 15.1 | | |
| | | 063 | 85.1 | 69.2 | 57.1 | 46.6 | 40.3 | 36.1 | 31.2 | | | |
| | | 080 | 164 | 158 | 137 | 120 | 104 | 93 | 81 | | | |
| 10 | 90 | 040 | 10.2 | 6.09 | 5.02 | 4.09 | 3.54 | 3.16 | 2.72 | 2.18 | 1.82 | |
| | | 050 | 12.8 | 8.10 | 7.04 | 6.48 | 6.10 | 5.81 | 5.44 | 4.31 | | |
| | | 063 | 25.3 | 15.4 | 13.4 | 12.3 | 11.5 | 10.9 | 10.2 | | | |
| | | 080 | 108 | 55.6 | 45.8 | 37.3 | 32.1 | 28.6 | 24.3 | | | |
| | 120 | 040 | 10.9 | 7.65 | 6.65 | 6.13 | 5.79 | 5.53 | 5.21 | 4.25 | 3.64 | |
| | | 050 | 37.9 | 21.6 | 17.8 | 14.5 | 12.6 | 11.2 | 9.7 | 7.8 | | |
| | | 063 | 63.6 | 38.2 | 31.4 | 25.6 | 22.2 | 19.8 | 17.0 | | | |
| | | 080 | 152 | 73.6 | 60.6 | 49.4 | 42.7 | 38.1 | 32.7 | | | |
| | 150 | 040 | 10.9 | 8.39 | 7.30 | 6.73 | 6.35 | 6.07 | 5.73 | 4.68 | 4.03 | |
| | | 050 | 37.9 | 23.7 | 19.5 | 15.9 | 13.8 | 12.3 | 10.7 | 8.6 | | |
| | | 063 | 63.6 | 41.8 | 34.5 | 28.1 | 24.3 | 21.7 | 18.7 | | | |
| | | 080 | 152 | 80.7 | 66.5 | 54.3 | 46.9 | 41.9 | 36.1 | | | |

# 출력 토크표



## ●RGIS 스트레이트 축(1정류)

캠 곡선/MS

| 분할수 | 총분할각 (deg) | 사이즈 | 정정격 출력 토크 (N·m) | 동정격 출력 토크(N·m) 입력축 회전 속도(rpm) 30 | 60 | 90 | 120 | 150 | 200 | 300 | 400 | 600 |
|---|---|---|---|---|---|---|---|---|---|---|---|---|
| 10 | 180 | 040 | 10.9 | 8.95 | 7.79 | 7.18 | 6.78 | 6.48 | 6.11 | 5.00 | 4.31 | |
| | | 050 | 37.9 | 25.2 | 20.8 | 17.0 | 14.7 | 13.1 | 11.4 | 9.2 | | |
| | | 063 | 85.1 | 59.4 | 48.9 | 39.9 | 34.6 | 30.9 | 26.7 | | | |
| | | 080 | 152 | 86.1 | 71.0 | 57.9 | 50.1 | 44.8 | 38.7 | | | |
| | 210 | 040 | 10.9 | 9.39 | 8.18 | 7.54 | 7.12 | 6.80 | 6.42 | 5.26 | 4.54 | |
| | | 050 | 37.9 | 26.5 | 21.8 | 17.8 | 15.4 | 13.8 | 11.9 | 9.7 | | |
| | | 063 | 85.1 | 62.3 | 51.3 | 41.9 | 36.3 | 32.4 | 28.1 | | | |
| | | 080 | 164 | 142 | 124 | 108 | 94 | 84 | 72 | | | |
| | 240 | 040 | 10.9 | 9.76 | 8.50 | 7.84 | 7.40 | 7.07 | 6.67 | 5.47 | 4.73 | |
| | | 050 | 37.9 | 27.5 | 22.7 | 18.5 | 16.0 | 14.3 | 12.4 | 10.1 | | |
| | | 063 | 85.1 | 64.7 | 53.4 | 43.6 | 37.7 | 33.7 | 29.2 | | | |
| | | 080 | 164 | 148 | 128 | 112 | 97 | 87 | 75 | | | |
| | 270 | 040 | 10.9 | 10.1 | 8.8 | 8.1 | 7.6 | 7.3 | 6.9 | 5.6 | 4.9 | |
| | | 050 | 37.9 | 28.4 | 23.4 | 19.1 | 16.5 | 14.8 | 12.8 | 10.4 | | |
| | | 063 | 85.1 | 66.8 | 55.1 | 45.0 | 38.9 | 34.8 | 30.1 | | | |
| | | 080 | 164 | 152 | 133 | 116 | 100 | 90 | 78 | | | |
| | 300 | 040 | 10.9 | 10.4 | 9.0 | 8.3 | 7.8 | 7.5 | 7.1 | 5.8 | 5.0 | |
| | | 050 | 37.9 | 29.2 | 24.0 | 19.6 | 17.0 | 15.2 | 13.2 | 10.7 | | |
| | | 063 | 85.1 | 68.7 | 56.6 | 46.2 | 40.0 | 35.8 | 31.0 | | | |
| | | 080 | 164 | 157 | 136 | 119 | 103 | 92 | 80 | | | |
| | 330 | 040 | 10.9 | 10.6 | 9.2 | 8.5 | 8.0 | 7.7 | 7.3 | 5.9 | 5.1 | |
| | | 050 | 37.9 | 29.9 | 24.6 | 20.1 | 17.4 | 15.6 | 13.5 | 11.0 | | |
| | | 063 | 85.1 | 70.3 | 57.9 | 47.3 | 41.0 | 36.6 | 31.7 | | | |
| | | 080 | 164 | 160 | 139 | 122 | 106 | 95 | 82 | | | |
| 12 | 90 | 040 | 7.19 | 4.80 | 3.95 | 3.23 | 2.79 | 2.49 | 2.14 | 1.71 | 1.43 | |
| | | 050 | 12.8 | 8.69 | 7.55 | 6.96 | 6.55 | 6.25 | 5.85 | 4.67 | | |
| | | 063 | 25.3 | 16.6 | 14.5 | 13.3 | 12.5 | 11.9 | 11.1 | | | |
| | | 080 | 108 | 60.3 | 49.6 | 40.4 | 34.9 | 31.0 | 26.5 | | | |
| | 120 | 040 | 7.19 | 5.38 | 4.44 | 3.62 | 3.13 | 2.80 | 2.42 | 1.95 | 1.66 | |
| | | 050 | 12.8 | 9.74 | 8.48 | 7.81 | 7.37 | 7.03 | 6.62 | 5.36 | | |
| | | 063 | 25.3 | 18.9 | 16.4 | 15.1 | 14.2 | 13.6 | 12.7 | | | |
| | | 080 | 108 | 68.4 | 56.4 | 46.0 | 39.7 | 35.4 | 30.5 | | | |
| | 150 | 040 | 10.2 | 7.93 | 6.53 | 5.33 | 4.62 | 4.13 | 3.57 | 2.90 | 2.49 | |
| | | 050 | 12.8 | 10.5 | 9.1 | 8.4 | 7.9 | 7.6 | 7.1 | 5.8 | | |
| | | 063 | 25.3 | 20.4 | 17.8 | 16.4 | 15.5 | 14.8 | 13.9 | | | |
| | | 080 | 108 | 74.1 | 61.1 | 49.8 | 43.1 | 38.5 | 33.2 | | | |
| | 180 | 040 | 10.2 | 8.36 | 6.89 | 5.63 | 4.87 | 4.36 | 3.77 | 3.07 | 2.64 | |
| | | 050 | 12.8 | 11.1 | 9.6 | 8.9 | 8.4 | 8.0 | 7.5 | 6.2 | | |
| | | 063 | 25.3 | 21.6 | 18.8 | 17.4 | 16.4 | 15.6 | 14.7 | | | |
| | | 080 | 108 | 78.5 | 64.7 | 52.8 | 45.7 | 40.8 | 35.3 | | | |
| | 210 | 040 | 10.2 | 8.72 | 7.18 | 5.87 | 5.08 | 4.54 | 3.93 | 3.20 | 2.76 | |
| | | 050 | 12.8 | 11.5 | 10.0 | 9.2 | 8.7 | 8.3 | 7.9 | 6.4 | | |
| | | 063 | 25.3 | 22.6 | 19.7 | 18.1 | 17.1 | 16.4 | 15.4 | | | |
| | | 080 | 108 | 82.0 | 67.6 | 55.1 | 47.7 | 42.7 | 36.9 | | | |
| | 240 | 040 | 10.2 | 9.02 | 7.43 | 6.07 | 5.25 | 4.70 | 4.07 | 3.32 | 2.86 | |
| | | 050 | 12.8 | 11.9 | 10.4 | 9.6 | 9.0 | 8.6 | 8.1 | 6.7 | | |
| | | 063 | 25.3 | 23.4 | 20.4 | 18.8 | 17.7 | 16.9 | 16.0 | | | |
| | | 080 | 108 | 84.9 | 70.0 | 57.1 | 49.5 | 44.2 | 38.2 | | | |
| | 270 | 040 | 10.9 | 10.4 | 9.0 | 8.3 | 7.8 | 7.5 | 7.0 | 5.8 | 5.0 | |
| | | 050 | 19.9 | 19.0 | 16.6 | 15.3 | 14.4 | 13.8 | 13.0 | 10.7 | | |
| | | 063 | 25.3 | 24.1 | 21.0 | 19.4 | 18.3 | 17.5 | 16.5 | | | |
| | | 080 | 108 | 87.5 | 72.1 | 58.8 | 50.9 | 45.5 | 39.4 | | | |
| | 300 | 040 | 10.9 | 10.6 | 9.2 | 8.5 | 8.0 | 7.7 | 7.2 | 5.9 | 5.1 | |
| | | 050 | 19.9 | 19.5 | 17.0 | 15.6 | 14.8 | 14.1 | 13.3 | 11.0 | | |

# ●RGIS 스트레이트 축(1정류)

캠 곡선/MS

| 분할수 | 총분할각 (deg) | 사이즈 | 정정격 출력 토크 (N·m) | 동정격 출력 토크(N·m) 입력축 회전 속도(rpm) 30 | 60 | 90 | 120 | 150 | 200 | 300 | 400 | 600 |
|---|---|---|---|---|---|---|---|---|---|---|---|---|
| 12 | 300 | 063 | 63.6 | 53.0 | 43.7 | 35.7 | 30.9 | 27.6 | 23.9 | | | |
| | | 080 | 152 | 102 | 84 | 69 | 60 | 53 | 46 | | | |
| | 330 | 040 | 10.9 | 10.7 | 9.4 | 8.7 | 8.2 | 7.8 | 7.4 | 6.1 | 5.2 | |
| | | 050 | 19.9 | 19.6 | 17.4 | 16.0 | 15.1 | 14.4 | 13.6 | 11.3 | | |
| | | 063 | 63.6 | 53.4 | 44.7 | 36.5 | 31.6 | 28.2 | 24.4 | | | |
| | | 080 | 152 | 103 | 86 | 70 | 61 | 55 | 47 | | | |
| 15 | 90 | 080 | 31.8 | 22.7 | 19.7 | 18.1 | 17.0 | 16.2 | 15.0 | | | |
| | 120 | 080 | 80.0 | 54.0 | 44.5 | 36.3 | 31.4 | 28.0 | 24.1 | | | |
| | 150 | 080 | 80.0 | 57.8 | 47.6 | 38.9 | 33.6 | 30.0 | 25.9 | | | |
| | 180 | 080 | 80.0 | 60.8 | 50.1 | 40.9 | 35.4 | 31.6 | 27.3 | | | |
| | 210 | 080 | 80.0 | 63.2 | 52.1 | 42.5 | 36.8 | 32.9 | 28.4 | | | |
| | 240 | 080 | 80.0 | 65.2 | 53.7 | 43.9 | 38.0 | 34.0 | 29.4 | | | |
| | 270 | 080 | 80.0 | 67.0 | 55.2 | 45.1 | 39.0 | 34.9 | 30.2 | | | |
| | 300 | 080 | 80.0 | 67.4 | 56.6 | 46.2 | 40.0 | 35.7 | 30.9 | | | |
| | 330 | 080 | 80.0 | 67.5 | 57.8 | 47.2 | 40.8 | 36.5 | 31.6 | | | |
| 16 | 90 | 080 | 31.8 | 23.1 | 20.1 | 18.5 | 17.4 | 16.5 | 15.3 | | | |
| | 120 | 080 | 31.8 | 25.6 | 22.2 | 20.5 | 19.3 | 18.4 | 17.2 | | | |
| | 150 | 080 | 31.8 | 27.3 | 23.8 | 21.9 | 20.6 | 19.7 | 18.5 | | | |
| | 180 | 080 | 80.0 | 61.4 | 50.6 | 41.3 | 35.7 | 31.9 | 27.6 | | | |
| | 210 | 080 | 80.0 | 63.7 | 52.5 | 42.9 | 37.1 | 33.2 | 28.7 | | | |
| | 240 | 080 | 80.0 | 65.8 | 54.2 | 44.3 | 38.3 | 34.2 | 29.6 | | | |
| | 270 | 080 | 80.0 | 67.3 | 55.7 | 45.5 | 39.4 | 35.2 | 30.4 | | | |
| | 300 | 080 | 80.0 | 67.5 | 57.0 | 46.5 | 40.3 | 36.0 | 31.2 | | | |
| | 330 | 080 | 80.0 | 67.6 | 58.2 | 47.5 | 41.1 | 36.8 | 31.8 | | | |

# 출력 토크표



## ●RGIS 스트레이트 축(2정류)

캠 곡선/MS

| 분할수 | 총분할각 (deg) | 사이즈 | 정정격 출력 토크 (N·m) | 동정격 출력 토크(N·m) 입력축 회전 속도(rpm) 15 | 30 | 45 | 60 | 75 | 100 | 150 | 200 | 300 |
|---|---|---|---|---|---|---|---|---|---|---|---|---|
| 16 | 120 | 040 | 16.1 | 11.1 | 9.6 | 8.9 | 8.4 | 8.0 | 7.5 | 6.2 | 5.3 | 4.3 |
| | | 050 | 19.9 | 13.8 | 12.0 | 11.1 | 10.5 | 10.0 | 9.4 | 8.6 | 7.7 | 6.1 |
| | | 063 | 63.6 | 37.4 | 30.8 | 25.2 | 21.8 | 19.4 | 16.8 | 13.5 | 11.4 | |
| | | 080 | 152 | 72.2 | 59.5 | 48.5 | 42.0 | 37.5 | 32.3 | 25.9 | 21.9 | |
| | 150 | 040 | 30.6 | 19.0 | 15.7 | 12.8 | 11.1 | 9.9 | 8.6 | 7.0 | 6.0 | 4.9 |
| | | 050 | 50.1 | 33.1 | 27.3 | 22.3 | 19.3 | 17.2 | 14.9 | 12.1 | 10.4 | 8.3 |
| | | 063 | 85.1 | 55.6 | 45.8 | 37.4 | 32.4 | 28.9 | 25.0 | 20.3 | 17.4 | |
| | | 080 | 164 | 127 | 110 | 96 | 84 | 75 | 65 | 52 | 45 | |
| | 180 | 040 | 30.6 | 20.6 | 17.0 | 13.8 | 12.0 | 10.7 | 9.3 | 7.6 | 6.5 | 5.3 |
| | | 050 | 50.1 | 35.7 | 29.4 | 24.0 | 20.8 | 18.6 | 16.1 | 13.1 | 11.3 | 9.1 |
| | | 063 | 119 | 68.5 | 56.5 | 46.1 | 39.9 | 35.7 | 30.9 | 25.1 | 21.6 | |
| | | 080 | 242 | 179 | 148 | 120 | 104 | 93 | 81 | 66 | 57 | |
| | 210 | 040 | 30.6 | 21.8 | 17.9 | 14.7 | 12.7 | 11.3 | 9.8 | 8.0 | 6.9 | 5.6 |
| | | 050 | 50.1 | 37.7 | 31.1 | 25.4 | 22.0 | 19.7 | 17.0 | 13.9 | 12.0 | 9.7 |
| | | 063 | 119 | 72.5 | 59.8 | 48.8 | 42.2 | 37.8 | 32.7 | 26.6 | 23.0 | |
| | | 080 | 242 | 190 | 156 | 128 | 110 | 99 | 85 | 70 | 60 | |
| | 240 | 040 | 30.6 | 22.8 | 18.8 | 15.3 | 13.3 | 11.9 | 10.3 | 8.4 | 7.3 | 5.9 |
| | | 050 | 50.1 | 39.4 | 32.5 | 26.5 | 23.0 | 20.5 | 17.8 | 14.5 | 12.5 | 10.2 |
| | | 063 | 119 | 75.8 | 62.5 | 51.0 | 44.2 | 39.5 | 34.2 | 27.9 | 24.0 | |
| | | 080 | 242 | 198 | 163 | 133 | 115 | 103 | 89 | 73 | 63 | |
| | 270 | 040 | 30.6 | 23.5 | 19.4 | 15.9 | 13.8 | 12.3 | 10.6 | 8.7 | 7.5 | 6.1 |
| | | 050 | 50.1 | 40.7 | 33.7 | 27.5 | 23.8 | 21.3 | 18.4 | 15.0 | 13.0 | 10.6 |
| | | 063 | 119 | 78.3 | 64.7 | 52.9 | 45.8 | 40.9 | 35.4 | 28.9 | 25.0 | |
| | | 080 | 242 | 205 | 169 | 138 | 120 | 107 | 92.7 | 75.6 | 65.3 | |
| | 300 | 040 | 30.6 | 23.7 | 20.0 | 16.4 | 14.2 | 12.7 | 11.0 | 9.0 | 7.8 | 6.3 |
| | | 050 | 50.1 | 41.1 | 34.7 | 28.3 | 24.5 | 21.9 | 19.0 | 15.5 | 13.4 | 10.9 |
| | | 063 | 119 | 79.0 | 66.7 | 54.5 | 47.2 | 42.2 | 36.5 | 29.8 | 25.7 | |
| | | 080 | 262 | 252 | 222 | 181 | 157 | 140 | 121 | 99 | 86 | |
| | 330 | 040 | 30.6 | 23.9 | 20.6 | 16.8 | 14.5 | 13.0 | 11.3 | 9.2 | 8.0 | 6.5 |
| | | 050 | 50.1 | 41.3 | 35.6 | 29.1 | 25.2 | 22.5 | 19.5 | 15.9 | 13.8 | 11.2 |
| | | 063 | 119 | 79.5 | 68.5 | 55.9 | 48.4 | 43.3 | 37.5 | 30.6 | 26.4 | |
| | | 080 | 262 | 253 | 228 | 186 | 161 | 144 | 125 | 102 | 88 | |
| 18 | 120 | 040 | 10.9 | 7.88 | 6.86 | 6.32 | 5.97 | 5.70 | 5.38 | 4.40 | 3.79 | 3.03 |
| | | 050 | 37.9 | 22.3 | 18.4 | 15.0 | 13.0 | 11.6 | 10.0 | 8.1 | 7.0 | 5.5 |
| | | 063 | 85.1 | 52.3 | 43.1 | 35.2 | 30.4 | 27.2 | 23.5 | 19.0 | 16.2 | |
| | | 080 | 152 | 75.8 | 62.5 | 51.0 | 44.1 | 39.4 | 34.0 | 27.3 | 23.1 | |
| | 150 | 040 | 10.9 | 8.71 | 7.59 | 6.99 | 6.60 | 6.31 | 5.96 | 4.88 | 4.21 | 3.40 |
| | | 050 | 37.9 | 24.6 | 20.3 | 16.6 | 14.3 | 12.8 | 11.1 | 9.0 | 7.8 | 6.2 |
| | | 063 | 85.1 | 57.8 | 47.7 | 38.9 | 33.7 | 30.1 | 26.0 | 21.1 | 18.1 | |
| | | 080 | 164 | 132 | 115 | 100 | 87 | 78 | 67 | 55 | 47 | |
| | 180 | 040 | 30.6 | 21.2 | 17.5 | 14.3 | 12.4 | 11.1 | 9.6 | 7.8 | 6.8 | 5.5 |
| | | 050 | 51.5 | 36.8 | 30.3 | 24.8 | 21.5 | 19.2 | 16.6 | 13.5 | 11.7 | 9.4 |
| | | 063 | 85.1 | 62.0 | 51.1 | 41.7 | 36.1 | 32.3 | 27.9 | 22.7 | 19.6 | |
| | | 080 | 164 | 141 | 123 | 108 | 93 | 83 | 72 | 59 | 51 | |
| | 210 | 040 | 30.6 | 22.4 | 18.4 | 15.1 | 13.0 | 11.7 | 10.1 | 8.2 | 7.1 | 5.8 |
| | | 050 | 51.5 | 38.8 | 31.9 | 26.1 | 22.6 | 20.2 | 17.5 | 14.3 | 12.3 | 10.0 |
| | | 063 | 85.1 | 65.3 | 53.8 | 44.0 | 38.1 | 34.0 | 29.4 | 24.0 | 20.7 | |
| | | 080 | 164 | 149 | 130 | 113 | 98 | 88 | 76 | 62 | 53 | |
| | 240 | 040 | 30.6 | 23.3 | 19.2 | 15.7 | 13.6 | 12.2 | 10.5 | 8.6 | 7.4 | 6.1 |
| | | 050 | 51.5 | 40.4 | 33.3 | 27.2 | 23.5 | 21.0 | 18.2 | 14.9 | 12.8 | 10.4 |
| | | 063 | 85.1 | 68.1 | 56.1 | 45.8 | 39.6 | 35.5 | 30.7 | 25.0 | 21.6 | |
| | | 080 | 164 | 155 | 135 | 118 | 102 | 91 | 79 | 65 | 56 | |
| | 270 | 040 | 30.6 | 23.7 | 19.9 | 16.2 | 14.1 | 12.6 | 10.9 | 8.9 | 7.7 | 6.3 |
| | | 050 | 51.5 | 41.1 | 34.4 | 28.1 | 24.3 | 21.7 | 18.8 | 15.4 | 13.3 | 10.8 |

# ●RGIS 스트레이트 축(2정류)

캠 곡선/MS

| 분할수 | 총분할각 (deg) | 사이즈 | 정정격 출력 토크 (N·m) | 동정격 출력 토크(N·m) 입력축 회전 속도(rpm) 15 | 30 | 45 | 60 | 75 | 100 | 150 | 200 | 300 |
|---|---|---|---|---|---|---|---|---|---|---|---|---|
| 18 | 270 | 063 | 85.1 | 69.3 | 58.0 | 47.4 | 41.0 | 36.7 | 31.7 | 25.9 | 22.4 | |
| | | 080 | 164 | 158 | 140 | 122 | 106 | 95 | 82 | 67 | 58 | |
| | 300 | 040 | 30.6 | 23.9 | 20.5 | 16.7 | 14.5 | 12.9 | 11.2 | 9.1 | 7.9 | 6.4 |
| | | 050 | 51.5 | 41.4 | 35.4 | 28.9 | 25.0 | 22.4 | 19.4 | 15.8 | 13.7 | 11.1 |
| | | 063 | 85.1 | 69.8 | 59.7 | 48.7 | 42.2 | 37.7 | 32.7 | 26.6 | 23.0 | |
| | | 080 | 164 | 159 | 144 | 126 | 109 | 97 | 84 | 69 | 59 | |
| | 330 | 040 | 30.6 | 24.1 | 21.0 | 17.1 | 14.8 | 13.3 | 11.5 | 9.4 | 8.1 | 6.6 |
| | | 050 | 51.5 | 41.6 | 36.2 | 29.6 | 25.6 | 22.9 | 19.8 | 16.2 | 14.0 | 11.4 |
| | | 063 | 85.1 | 70.2 | 61.1 | 49.9 | 43.2 | 38.7 | 33.5 | 27.3 | 23.6 | |
| | | 080 | 164 | 160 | 147 | 129 | 112 | 100 | 86 | 70 | 61 | |
| 20 | 90 | 040 | 10.2 | 6.53 | 5.38 | 4.39 | 3.80 | 3.40 | 2.93 | 2.37 | 2.02 | 1.57 |
| | | 050 | 19.9 | 13.1 | 11.4 | 10.5 | 9.8 | 9.4 | 8.8 | 7.2 | 6.1 | 4.7 |
| | | 063 | 25.3 | 16.5 | 14.3 | 13.2 | 12.4 | 11.8 | 11.1 | 10.0 | 8.7 | |
| | | 080 | 108 | 59.7 | 49.1 | 40.1 | 34.6 | 30.9 | 26.5 | 21.1 | 17.4 | |
| | 120 | 040 | 10.9 | 8.19 | 7.13 | 6.58 | 6.21 | 5.93 | 5.60 | 4.58 | 3.94 | 3.17 |
| | | 050 | 37.9 | 23.2 | 19.1 | 15.6 | 13.5 | 12.1 | 10.4 | 8.5 | 7.3 | 5.7 |
| | | 063 | 63.6 | 40.9 | 33.7 | 27.5 | 23.8 | 21.3 | 18.4 | 14.8 | 12.6 | |
| | | 080 | 152 | 78.9 | 65.0 | 53.0 | 45.9 | 41.0 | 35.4 | 28.5 | 24.2 | |
| | 150 | 040 | 10.9 | 8.99 | 7.83 | 7.22 | 6.81 | 6.51 | 6.14 | 5.03 | 4.35 | 3.51 |
| | | 050 | 37.9 | 25.4 | 20.9 | 17.1 | 14.8 | 13.2 | 11.4 | 9.3 | 8.0 | 6.4 |
| | | 063 | 63.6 | 44.8 | 37.0 | 30.2 | 26.1 | 23.3 | 20.2 | 16.4 | 14.0 | |
| | | 080 | 152 | 86.5 | 71.3 | 58.2 | 50.4 | 45.0 | 38.9 | 31.5 | 27.0 | |
| | 180 | 040 | 10.9 | 9.59 | 8.35 | 7.70 | 7.27 | 6.95 | 6.56 | 5.37 | 4.64 | 3.77 |
| | | 050 | 37.9 | 27.1 | 22.3 | 18.2 | 15.8 | 14.1 | 12.2 | 9.9 | 8.6 | 6.9 |
| | | 063 | 63.6 | 47.8 | 39.4 | 32.2 | 27.9 | 24.9 | 21.5 | 17.5 | 15.1 | |
| | | 080 | 152 | 92.3 | 76.1 | 62.1 | 53.8 | 48.1 | 41.6 | 33.8 | 29.0 | |
| | 210 | 040 | 10.9 | 10.1 | 8.8 | 8.1 | 7.6 | 7.3 | 6.9 | 5.6 | 4.9 | 4.0 |
| | | 050 | 37.9 | 28.4 | 23.4 | 19.1 | 16.5 | 14.8 | 12.8 | 10.4 | 9.0 | 7.3 |
| | | 063 | 63.6 | 50.2 | 41.4 | 33.8 | 29.2 | 26.1 | 22.6 | 18.4 | 15.9 | |
| | | 080 | 164 | 152 | 132 | 116 | 100 | 90 | 78 | 63 | 55 | |
| | 240 | 040 | 10.9 | 10.4 | 9.1 | 8.4 | 7.9 | 7.6 | 7.2 | 5.9 | 5.1 | 4.1 |
| | | 050 | 37.9 | 29.4 | 24.3 | 19.8 | 17.2 | 15.4 | 13.3 | 10.9 | 9.4 | 7.6 |
| | | 063 | 63.6 | 52.0 | 43.0 | 35.1 | 30.4 | 27.2 | 23.5 | 19.2 | 16.5 | |
| | | 080 | 164 | 158 | 138 | 120 | 104 | 93 | 81 | 66 | 57 | |
| | 270 | 040 | 10.9 | 10.5 | 9.4 | 8.7 | 8.2 | 7.8 | 7.4 | 6.1 | 5.2 | 4.3 |
| | | 050 | 37.9 | 29.7 | 25.1 | 20.5 | 17.7 | 15.9 | 13.7 | 11.2 | 9.7 | 7.9 |
| | | 063 | 63.6 | 52.5 | 44.4 | 36.2 | 31.4 | 28.1 | 24.3 | 19.8 | 17.1 | |
| | | 080 | 164 | 159 | 142 | 124 | 108 | 96 | 83 | 68 | 59 | |
| | 300 | 040 | 10.9 | 10.6 | 9.7 | 8.9 | 8.4 | 8.0 | 7.6 | 6.2 | 5.4 | 4.4 |
| | | 050 | 37.9 | 29.8 | 25.8 | 21.0 | 18.2 | 16.3 | 14.1 | 11.5 | 10.0 | 8.1 |
| | | 063 | 85.1 | 70.2 | 60.7 | 49.5 | 42.9 | 38.4 | 33.2 | 27.1 | 23.4 | |
| | | 080 | 164 | 160 | 146 | 128 | 111 | 99 | 86 | 70 | 60 | |
| | 330 | 040 | 10.9 | 10.6 | 9.9 | 9.1 | 8.6 | 8.2 | 7.8 | 6.4 | 5.5 | 4.5 |
| | | 050 | 37.9 | 30.0 | 26.4 | 21.5 | 18.7 | 16.7 | 14.4 | 11.8 | 10.2 | 8.3 |
| | | 063 | 85.1 | 70.5 | 62.1 | 50.7 | 43.9 | 39.3 | 34.0 | 27.7 | 24.0 | |
| | | 080 | 164 | 161 | 150 | 131 | 113 | 101 | 88 | 72 | 62 | |
| 24 | 90 | 040 | 7.19 | 5.14 | 4.24 | 3.46 | 2.99 | 2.67 | 2.31 | 1.87 | 1.59 | 1.23 |
| | | 050 | 12.8 | 9.31 | 8.10 | 7.47 | 7.04 | 6.72 | 6.33 | 5.13 | 4.35 | 3.29 |
| | | 063 | 25.3 | 17.8 | 15.5 | 14.3 | 13.5 | 12.8 | 12.0 | 10.9 | 9.6 | |
| | | 080 | 80.0 | 48.3 | 39.8 | 32.5 | 28.0 | 25.0 | 21.5 | 17.1 | 14.1 | |
| | 120 | 040 | 7.19 | 5.77 | 4.75 | 3.88 | 3.36 | 3.00 | 2.60 | 2.11 | 1.81 | 1.40 |
| | | 050 | 12.8 | 10.4 | 9.1 | 8.4 | 7.9 | 7.6 | 7.1 | 5.8 | 5.0 | 3.9 |
| | | 063 | 25.3 | 20.2 | 17.6 | 16.2 | 15.3 | 14.6 | 13.8 | 12.6 | 11.2 | |
| | | 080 | 108 | 73.3 | 60.4 | 49.3 | 42.7 | 38.1 | 32.9 | 26.6 | 22.6 | |

# 출력 토크표



## ●RGIS 스트레이트 축(2정류)

캠 곡선/MS

| 분할수 | 총분할각 (deg) | 사이즈 | 정정격 출력 토크 (N·m) | 동정격 출력 토크(N·m) 입력축 회전 속도(rpm) 15 | 30 | 45 | 60 | 75 | 100 | 150 | 200 | 300 |
|---|---|---|---|---|---|---|---|---|---|---|---|---|
| 24 | 150 | 040 | 10.2 | 8.50 | 7.00 | 5.72 | 4.95 | 4.43 | 3.83 | 3.12 | 2.69 | 2.17 |
| | | 050 | 12.8 | 11.2 | 9.8 | 9.0 | 8.5 | 8.1 | 7.7 | 6.3 | 5.4 | 4.3 |
| | | 063 | 63.6 | 47.0 | 38.7 | 31.6 | 27.3 | 24.4 | 21.1 | 17.2 | 14.7 | |
| | | 080 | 108 | 79.5 | 65.5 | 53.4 | 46.3 | 41.3 | 35.7 | 29.0 | 24.8 | |
| | 180 | 040 | 10.2 | 8.96 | 7.39 | 6.03 | 5.22 | 4.67 | 4.04 | 3.30 | 2.85 | 2.31 |
| | | 050 | 12.8 | 11.8 | 10.3 | 9.5 | 9.0 | 8.6 | 8.1 | 6.6 | 5.7 | 4.6 |
| | | 063 | 63.6 | 49.7 | 41.0 | 33.4 | 29.0 | 25.9 | 22.4 | 18.2 | 15.7 | |
| | | 080 | 108 | 84.1 | 69.3 | 56.6 | 49.0 | 43.8 | 37.9 | 30.8 | 26.5 | |
| | 210 | 040 | 10.2 | 9.34 | 7.70 | 6.29 | 5.44 | 4.87 | 4.22 | 3.44 | 2.97 | 2.41 |
| | | 050 | 12.8 | 12.3 | 10.7 | 9.9 | 9.4 | 8.9 | 8.4 | 6.9 | 6.0 | 4.8 |
| | | 063 | 63.6 | 51.9 | 42.8 | 34.9 | 30.2 | 27.0 | 23.4 | 19.1 | 16.4 | |
| | | 080 | 152 | 100 | 83 | 67 | 58 | 52 | 45 | 37 | 32 | |
| | 240 | 040 | 10.2 | 9.47 | 7.96 | 6.50 | 5.63 | 5.04 | 4.36 | 3.56 | 3.08 | 2.50 |
| | | 050 | 12.8 | 12.5 | 11.1 | 10.2 | 9.7 | 9.2 | 8.7 | 7.2 | 6.2 | 5.0 |
| | | 063 | 63.6 | 52.7 | 44.3 | 36.2 | 31.3 | 28.0 | 24.3 | 19.8 | 17.1 | |
| | | 080 | 152 | 102 | 86 | 70 | 60 | 54 | 47 | 38 | 33 | |
| | 270 | 040 | 10.2 | 9.51 | 8.19 | 6.69 | 5.79 | 5.18 | 4.49 | 3.66 | 3.17 | 2.58 |
| | | 050 | 37.9 | 29.9 | 25.8 | 21.1 | 18.2 | 16.3 | 14.1 | 11.5 | 9.9 | 8.1 |
| | | 063 | 63.6 | 53.0 | 45.6 | 37.3 | 32.3 | 28.9 | 25.0 | 20.4 | 17.6 | |
| | | 080 | 152 | 102 | 88 | 72 | 62 | 56 | 48 | 39 | 34 | |
| | 300 | 040 | 10.2 | 9.55 | 8.40 | 6.86 | 5.94 | 5.31 | 4.60 | 3.75 | 3.25 | 2.65 |
| | | 050 | 37.9 | 30.1 | 26.4 | 21.6 | 18.7 | 16.7 | 14.5 | 11.8 | 10.2 | 8.3 |
| | | 063 | 63.6 | 53.2 | 46.8 | 38.2 | 33.1 | 29.6 | 25.6 | 20.9 | 18.1 | |
| | | 080 | 152 | 103 | 90 | 74 | 64 | 57 | 49 | 40 | 35 | |
| | 330 | 040 | 10.2 | 9.57 | 8.58 | 7.01 | 6.07 | 5.43 | 4.70 | 3.84 | 3.32 | 2.71 |
| | | 050 | 37.9 | 30.2 | 27.0 | 22.1 | 19.1 | 17.1 | 14.8 | 12.1 | 10.5 | 8.5 |
| | | 063 | 63.6 | 53.4 | 47.9 | 39.1 | 33.8 | 30.3 | 26.2 | 21.4 | 18.5 | |
| | | 080 | 152 | 103 | 92 | 75 | 65 | 58 | 51 | 41 | 36 | |
| 30 | 90 | 080 | 31.8 | 24.3 | 21.2 | 19.5 | 18.4 | 17.5 | 16.4 | 14.8 | 12.9 | |
| | 120 | 080 | 80.0 | 57.9 | 47.7 | 38.9 | 33.7 | 30.1 | 26.0 | 21.0 | 17.8 | |
| | 150 | 080 | 80.0 | 62.0 | 51.1 | 41.7 | 36.1 | 32.2 | 27.9 | 22.6 | 19.4 | |
| | 180 | 080 | 80.0 | 65.1 | 53.7 | 43.8 | 37.9 | 33.9 | 29.3 | 23.8 | 20.5 | |
| | 210 | 080 | 80.0 | 66.6 | 55.8 | 45.5 | 39.4 | 35.3 | 30.5 | 24.8 | 21.4 | |
| | 240 | 080 | 80.0 | 67.0 | 57.6 | 47.0 | 40.7 | 36.4 | 31.5 | 25.7 | 22.2 | |
| | 270 | 080 | 80.0 | 67.2 | 59.2 | 48.3 | 41.8 | 37.4 | 32.4 | 26.4 | 22.8 | |
| | 300 | 080 | 80.0 | 67.4 | 60.6 | 49.5 | 42.9 | 38.3 | 33.2 | 27.1 | 23.4 | |
| | 330 | 080 | 80.0 | 67.5 | 61.9 | 50.5 | 43.8 | 39.1 | 33.9 | 27.6 | 23.9 | |
| 32 | 90 | 080 | 31.8 | 24.8 | 21.6 | 19.9 | 18.7 | 17.8 | 16.7 | 15.1 | 13.2 | |
| | 120 | 080 | 31.8 | 27.4 | 23.9 | 22.0 | 20.7 | 19.8 | 18.6 | 17.0 | 15.1 | |
| | 150 | 080 | 31.8 | 29.3 | 25.5 | 23.5 | 22.1 | 21.2 | 19.9 | 18.3 | 16.4 | |
| | 180 | 080 | 80.0 | 65.8 | 54.2 | 44.3 | 38.3 | 34.3 | 29.6 | 24.1 | 20.7 | |
| | 210 | 080 | 80.0 | 66.8 | 56.3 | 46.0 | 39.8 | 35.6 | 30.8 | 25.1 | 21.6 | |
| | 240 | 080 | 80.0 | 67.1 | 58.1 | 47.4 | 41.1 | 36.7 | 31.8 | 25.9 | 22.4 | |
| | 270 | 080 | 80.0 | 67.3 | 59.7 | 48.7 | 42.2 | 37.7 | 32.7 | 26.6 | 23.0 | |
| | 300 | 080 | 80.0 | 67.5 | 61.1 | 49.9 | 43.2 | 38.6 | 33.4 | 27.3 | 23.6 | |
| | 330 | 080 | 80.0 | 67.6 | 62.4 | 50.9 | 44.1 | 39.4 | 34.1 | 27.9 | 24.1 | |

# 출력 토크표



## ●RGIS 스트레이트 축(3정류)

캠 곡선/MS

| 분할수 | 총분할각 (deg) | 사이즈 | 정정격 출력 토크 (N·m) | 동정격 출력 토크(N·m) 입력축 회전 속도(rpm) 10 | 20 | 30 | 40 | 50 | 70 | 100 | 140 | 200 |
|---|---|---|---|---|---|---|---|---|---|---|---|---|
| 24 | 150 | 040 | 10.9 | 8.73 | 7.60 | 7.00 | 6.61 | 6.32 | 5.85 | 4.89 | 4.12 | 3.42 |
| | | 050 | 19.9 | 16.1 | 14.0 | 12.9 | 12.2 | 11.6 | 10.9 | 10.1 | 8.9 | 7.3 |
| | | 063 | 85.1 | 57.9 | 47.7 | 39.0 | 33.7 | 30.2 | 25.5 | 21.2 | 17.8 | 14.6 |
| | | 080 | 164 | 132 | 115 | 100 | 87 | 78 | 66 | 55 | 46 | 38 |
| | 180 | 040 | 30.6 | 21.4 | 17.7 | 14.4 | 12.5 | 11.2 | 9.4 | 7.9 | 6.7 | 5.5 |
| | | 050 | 50.1 | 37.1 | 30.6 | 25.0 | 21.6 | 19.4 | 16.4 | 13.7 | 11.5 | 9.6 |
| | | 063 | 85.1 | 62.5 | 51.5 | 42.1 | 36.4 | 32.6 | 27.5 | 23.0 | 19.3 | 15.9 |
| | | 080 | 242 | 186 | 154 | 125 | 109 | 97 | 82 | 68 | 58 | 48 |
| | 210 | 040 | 30.6 | 22.7 | 18.7 | 15.3 | 13.2 | 11.8 | 10.0 | 8.4 | 7.1 | 5.9 |
| | | 050 | 50.1 | 39.3 | 32.4 | 26.4 | 22.9 | 20.5 | 17.3 | 14.5 | 12.2 | 10.1 |
| | | 063 | 85.1 | 66.2 | 54.5 | 44.5 | 38.6 | 34.5 | 29.1 | 24.3 | 20.5 | 17.0 |
| | | 080 | 242 | 197 | 163 | 133 | 115 | 103 | 87 | 73 | 61 | 51 |
| | 240 | 040 | 30.6 | 23.2 | 19.5 | 16.0 | 13.8 | 12.4 | 10.4 | 8.7 | 7.4 | 6.2 |
| | | 050 | 50.1 | 40.2 | 33.8 | 27.6 | 23.9 | 21.4 | 18.1 | 15.1 | 12.8 | 10.6 |
| | | 063 | 85.1 | 67.8 | 57.0 | 46.5 | 40.3 | 36.0 | 30.5 | 25.4 | 21.5 | 17.8 |
| | | 080 | 262 | 246 | 216 | 177 | 153 | 137 | 116 | 97 | 81 | 68 |
| | 270 | 040 | 30.6 | 23.5 | 20.3 | 16.5 | 14.3 | 12.8 | 10.8 | 9.1 | 7.6 | 6.4 |
| | | 050 | 50.1 | 40.7 | 35.1 | 28.6 | 24.8 | 22.2 | 18.7 | 15.7 | 13.2 | 11.0 |
| | | 063 | 85.1 | 68.6 | 59.1 | 48.3 | 41.8 | 37.4 | 31.6 | 26.4 | 22.3 | 18.5 |
| | | 080 | 262 | 249 | 224 | 183 | 159 | 142 | 120 | 100 | 85 | 70 |
| | 300 | 040 | 30.6 | 23.7 | 20.9 | 17.0 | 14.8 | 13.2 | 11.2 | 9.3 | 7.9 | 6.6 |
| | | 050 | 50.1 | 41.1 | 36.1 | 29.5 | 25.5 | 22.8 | 19.3 | 16.1 | 13.6 | 11.4 |
| | | 063 | 85.1 | 69.2 | 60.9 | 49.7 | 43.1 | 38.5 | 32.5 | 27.2 | 23.0 | 19.1 |
| | | 080 | 262 | 252 | 231 | 189 | 163 | 146 | 123 | 103 | 87 | 73 |
| | 330 | 040 | 30.6 | 23.9 | 21.4 | 17.5 | 15.1 | 13.5 | 11.4 | 9.6 | 8.1 | 6.8 |
| | | 050 | 50.1 | 41.3 | 37.1 | 30.3 | 26.2 | 23.4 | 19.8 | 16.6 | 14.0 | 11.7 |
| | | 063 | 85.1 | 69.7 | 62.5 | 51.0 | 44.2 | 39.5 | 33.4 | 27.9 | 23.6 | 19.7 |
| | | 080 | 262 | 253 | 237 | 194 | 168 | 150 | 127 | 106 | 89 | 75 |
| 30 | 120 | 040 | 10.9 | 8.53 | 7.43 | 6.85 | 6.47 | 6.18 | 5.72 | 4.78 | 4.02 | 3.30 |
| | | 050 | 22.8 | 17.9 | 15.6 | 14.3 | 13.5 | 12.6 | 10.6 | 8.8 | 7.4 | 6.1 |
| | | 063 | 63.6 | 42.6 | 35.1 | 28.6 | 24.8 | 22.2 | 18.7 | 15.5 | 12.9 | 10.4 |
| | | 080 | 152 | 82.2 | 67.7 | 55.3 | 47.8 | 42.7 | 36.0 | 29.9 | 24.9 | 19.9 |
| | 150 | 040 | 10.9 | 9.36 | 8.15 | 7.51 | 7.09 | 6.78 | 6.28 | 5.25 | 4.42 | 3.68 |
| | | 050 | 37.9 | 26.4 | 21.8 | 17.8 | 15.4 | 13.8 | 11.6 | 9.7 | 8.2 | 6.8 |
| | | 063 | 85.1 | 62.1 | 51.2 | 41.8 | 36.2 | 32.4 | 27.3 | 22.8 | 19.1 | 15.8 |
| | | 080 | 152 | 90.1 | 74.3 | 60.6 | 52.5 | 46.9 | 39.6 | 33.0 | 27.6 | 22.5 |
| | 180 | 040 | 10.9 | 9.99 | 8.69 | 8.02 | 7.57 | 7.24 | 6.70 | 5.60 | 4.72 | 3.94 |
| | | 050 | 37.9 | 28.2 | 23.2 | 19.0 | 16.4 | 14.7 | 12.4 | 10.4 | 8.7 | 7.3 |
| | | 063 | 85.1 | 66.3 | 54.6 | 44.6 | 38.6 | 34.5 | 29.2 | 24.3 | 20.5 | 17.0 |
| | | 080 | 152 | 96.1 | 79.2 | 64.7 | 56.0 | 50.1 | 42.3 | 35.3 | 29.6 | 24.4 |
| | 210 | 040 | 10.9 | 10.3 | 9.1 | 8.4 | 7.9 | 7.6 | 7.0 | 5.9 | 5.0 | 4.1 |
| | | 050 | 37.9 | 29.1 | 24.4 | 19.9 | 17.2 | 15.4 | 13.0 | 10.9 | 9.2 | 7.6 |
| | | 063 | 85.1 | 68.4 | 57.3 | 46.8 | 40.5 | 36.2 | 30.6 | 25.6 | 21.6 | 17.9 |
| | | 080 | 164 | 156 | 138 | 121 | 105 | 93 | 79 | 66 | 56 | 46 |
| | 240 | 040 | 10.9 | 10.4 | 9.5 | 8.7 | 8.3 | 7.9 | 7.3 | 6.1 | 5.2 | 4.3 |
| | | 050 | 37.9 | 29.4 | 25.3 | 20.7 | 17.9 | 16.0 | 13.5 | 11.3 | 9.5 | 8.0 |
| | | 063 | 85.1 | 69.2 | 59.6 | 48.6 | 42.1 | 37.7 | 31.8 | 26.6 | 22.4 | 18.7 |
| | | 080 | 164 | 158 | 143 | 125 | 109 | 97 | 82 | 69 | 58 | 48 |
| | 270 | 040 | 10.9 | 10.5 | 9.8 | 9.0 | 8.5 | 8.2 | 7.5 | 6.3 | 5.3 | 4.5 |
| | | 050 | 37.9 | 29.7 | 26.1 | 21.3 | 18.5 | 16.5 | 14.0 | 11.7 | 9.9 | 8.2 |
| | | 063 | 85.1 | 69.8 | 61.5 | 50.2 | 43.5 | 38.9 | 32.9 | 27.5 | 23.2 | 19.3 |
| | | 080 | 164 | 159 | 148 | 130 | 112 | 100 | 85 | 71 | 60 | 50 |
| | 300 | 040 | 10.9 | 10.6 | 10.1 | 9.3 | 8.8 | 8.4 | 7.8 | 6.5 | 5.5 | 4.6 |
| | | 050 | 37.9 | 29.8 | 26.8 | 21.9 | 19.0 | 17.0 | 14.3 | 12.0 | 10.1 | 8.5 |

# ●RGIS 스트레이트 축(3정류)

캠 곡선/MS

| 분할수 | 총분할각 (deg) | 사이즈 | 정정격 출력 토크 (N·m) | 동정격 출력 토크(N·m) 입력축 회전 속도(rpm) 10 | 20 | 30 | 40 | 50 | 70 | 100 | 140 | 200 |
|---|---|---|---|---|---|---|---|---|---|---|---|---|
| 30 | 300 | 063 | 85.1 | 70.2 | 63.2 | 51.6 | 44.7 | 39.9 | 33.8 | 28.2 | 23.8 | 19.9 |
| | | 080 | 164 | 160 | 152 | 133 | 115 | 103 | 87 | 73 | 61 | 51 |
| | 330 | 040 | 10.9 | 10.6 | 10.3 | 9.5 | 9.0 | 8.6 | 7.9 | 6.6 | 5.6 | 4.7 |
| | | 050 | 37.9 | 30.0 | 27.5 | 22.4 | 19.4 | 17.4 | 14.7 | 12.3 | 10.4 | 8.7 |
| | | 063 | 85.1 | 70.5 | 64.7 | 52.8 | 45.7 | 40.9 | 34.6 | 28.9 | 24.4 | 20.4 |
| | | 080 | 164 | 161 | 156 | 136 | 118 | 106 | 89 | 75 | 63 | 53 |
| 36 | 90 | 040 | 7.19 | 5.36 | 4.41 | 3.60 | 3.12 | 2.79 | 2.35 | 1.96 | 1.63 | 1.32 |
| | | 050 | 13.1 | 8.87 | 7.31 | 5.96 | 5.16 | 4.61 | 3.88 | 3.21 | 2.64 | 2.06 |
| | | 063 | 16.4 | 12.3 | 10.7 | 9.9 | 9.3 | 8.9 | 8.2 | 6.7 | 5.4 | 4.1 |
| | | 080 | 80.0 | 50.3 | 41.5 | 33.8 | 29.3 | 26.1 | 21.9 | 18.0 | 14.7 | 11.1 |
| | 120 | 040 | 10.2 | 8.21 | 6.77 | 5.52 | 4.78 | 4.28 | 3.61 | 3.02 | 2.54 | 2.10 |
| | | 050 | 12.8 | 10.9 | 9.5 | 8.7 | 8.2 | 7.9 | 7.3 | 6.1 | 5.1 | 4.2 |
| | | 063 | 25.3 | 21.1 | 18.3 | 16.9 | 15.9 | 15.2 | 14.2 | 13.2 | 11.5 | 9.3 |
| | | 080 | 108 | 76.4 | 62.9 | 51.4 | 44.5 | 39.7 | 33.5 | 27.8 | 23.2 | 18.7 |
| | 150 | 040 | 10.2 | 8.85 | 7.29 | 5.95 | 5.16 | 4.61 | 3.89 | 3.25 | 2.74 | 2.28 |
| | | 050 | 12.8 | 11.7 | 10.2 | 9.4 | 8.9 | 8.5 | 7.8 | 6.5 | 5.5 | 4.5 |
| | | 063 | 63.6 | 48.9 | 40.3 | 32.9 | 28.5 | 25.5 | 21.5 | 17.9 | 15.1 | 12.4 |
| | | 080 | 108 | 82.7 | 68.2 | 55.7 | 48.2 | 43.1 | 36.4 | 30.3 | 25.4 | 20.8 |
| | 180 | 040 | 10.2 | 9.30 | 7.69 | 6.28 | 5.44 | 4.86 | 4.11 | 3.44 | 2.90 | 2.41 |
| | | 050 | 12.8 | 12.3 | 10.7 | 9.9 | 9.3 | 8.9 | 8.3 | 6.9 | 5.8 | 4.8 |
| | | 063 | 63.6 | 51.6 | 42.7 | 34.8 | 30.2 | 27.0 | 22.8 | 19.0 | 16.0 | 13.2 |
| | | 080 | 108 | 87.3 | 72.2 | 58.9 | 51.0 | 45.6 | 38.5 | 32.2 | 27.0 | 22.3 |
| | 210 | 040 | 10.2 | 9.40 | 8.02 | 6.55 | 5.67 | 5.07 | 4.28 | 3.58 | 3.02 | 2.52 |
| | | 050 | 12.8 | 12.4 | 11.2 | 10.3 | 9.7 | 9.3 | 8.6 | 7.2 | 6.1 | 5.1 |
| | | 063 | 63.6 | 52.2 | 44.6 | 36.4 | 31.5 | 28.2 | 23.8 | 19.9 | 16.8 | 13.9 |
| | | 080 | 152 | 101 | 86 | 70 | 61 | 54 | 46 | 38 | 32 | 27 |
| | 240 | 040 | 10.2 | 9.47 | 8.29 | 6.77 | 5.86 | 5.24 | 4.43 | 3.71 | 3.13 | 2.61 |
| | | 050 | 12.8 | 12.5 | 11.6 | 10.7 | 10.1 | 9.6 | 8.9 | 7.5 | 6.3 | 5.2 |
| | | 063 | 63.6 | 52.7 | 46.2 | 37.7 | 32.6 | 29.2 | 24.7 | 20.6 | 17.4 | 14.5 |
| | | 080 | 152 | 102 | 89 | 73 | 63 | 56 | 48 | 40 | 34 | 28 |
| | 270 | 040 | 10.2 | 9.51 | 8.53 | 6.97 | 6.03 | 5.40 | 4.56 | 3.81 | 3.22 | 2.69 |
| | | 050 | 12.8 | 12.6 | 11.9 | 11.0 | 10.4 | 9.9 | 9.2 | 7.7 | 6.5 | 5.4 |
| | | 063 | 63.6 | 53.0 | 47.5 | 38.8 | 33.6 | 30.1 | 25.4 | 21.2 | 17.9 | 14.9 |
| | | 080 | 152 | 102 | 92 | 75 | 65 | 58 | 49 | 41 | 35 | 29 |
| | 300 | 040 | 10.2 | 9.55 | 8.75 | 7.14 | 6.18 | 5.53 | 4.67 | 3.91 | 3.30 | 2.76 |
| | | 050 | 12.8 | 12.6 | 12.2 | 11.2 | 10.6 | 10.2 | 9.4 | 7.9 | 6.6 | 5.5 |
| | | 063 | 63.6 | 53.2 | 48.7 | 39.8 | 34.5 | 30.8 | 26.0 | 21.8 | 18.4 | 15.3 |
| | | 080 | 152 | 103 | 94 | 77 | 67 | 60 | 50 | 42 | 35 | 30 |
| | 330 | 040 | 10.2 | 9.57 | 8.94 | 7.30 | 6.32 | 5.65 | 4.78 | 4.00 | 3.38 | 2.82 |
| | | 050 | 12.8 | 12.6 | 12.5 | 11.5 | 10.8 | 10.4 | 9.6 | 8.0 | 6.8 | 5.7 |
| | | 063 | 63.6 | 53.4 | 49.8 | 40.7 | 35.2 | 31.5 | 26.6 | 22.3 | 18.8 | 15.7 |
| | | 080 | 152 | 103 | 96 | 79 | 68 | 61 | 51 | 43 | 36 | 30 |
| 48 | 90 | 080 | 31.8 | 25.8 | 22.5 | 20.7 | 19.5 | 18.6 | 17.3 | 15.9 | 13.7 | 10.6 |
| | 120 | 080 | 31.8 | 28.5 | 24.8 | 22.9 | 21.6 | 20.6 | 19.2 | 17.8 | 15.5 | 12.5 |
| | 150 | 080 | 31.8 | 30.5 | 26.5 | 24.4 | 23.1 | 22.1 | 20.6 | 19.1 | 16.7 | 13.7 |
| | 180 | 080 | 80.0 | 66.3 | 56.5 | 46.1 | 39.9 | 35.7 | 30.1 | 25.1 | 21.1 | 17.4 |
| | 210 | 080 | 80.0 | 66.8 | 58.6 | 47.9 | 41.5 | 37.1 | 31.3 | 26.2 | 22.0 | 18.2 |
| | 240 | 080 | 80.0 | 67.1 | 60.5 | 49.4 | 42.8 | 38.3 | 32.3 | 27.0 | 22.8 | 18.9 |
| | 270 | 080 | 80.0 | 67.3 | 62.2 | 50.7 | 43.9 | 39.3 | 33.2 | 27.8 | 23.4 | 19.5 |
| | 300 | 080 | 80.0 | 67.5 | 63.6 | 51.9 | 45.0 | 40.2 | 34.0 | 28.4 | 24.0 | 20.0 |
| | 330 | 080 | 80.0 | 67.6 | 64.0 | 53.0 | 45.9 | 41.1 | 34.7 | 29.0 | 24.5 | 20.4 |

# 출력 토크표



## ●RGIS 스트레이트 축(4정류)

캠 곡선/MS

| 분할수 | 총분할각 (deg) | 사이즈 | 정정격 출력 토크 (N·m) | 동정격 출력 토크(N·m) 입력축 회전 속도(rpm) 10 | 15 | 20 | 30 | 40 | 50 | 75 | 100 | 150 |
|---|---|---|---|---|---|---|---|---|---|---|---|---|
| 32 | 180 | 040 | 10.9 | 9.16 | 8.44 | 7.97 | 7.35 | 6.94 | 6.63 | 5.44 | 4.70 | 3.83 |
| | | 050 | 50.1 | 36.1 | 31.5 | 27.3 | 22.3 | 19.3 | 17.2 | 14.1 | 12.2 | 9.9 |
| | | 063 | 85.1 | 60.8 | 53.0 | 45.9 | 37.5 | 32.5 | 29.0 | 23.7 | 20.4 | 16.5 |
| | | 080 | 164 | 138 | 128 | 118 | 97 | 84 | 75 | 61 | 53 | 43 |
| | 210 | 040 | 30.6 | 22.0 | 19.2 | 16.7 | 13.6 | 11.8 | 10.5 | 8.6 | 7.4 | 6.1 |
| | | 050 | 50.1 | 38.2 | 33.3 | 28.9 | 23.6 | 20.4 | 18.2 | 14.9 | 12.9 | 10.5 |
| | | 063 | 85.1 | 64.3 | 56.1 | 48.6 | 39.7 | 34.4 | 30.7 | 25.1 | 21.7 | 17.6 |
| | | 080 | 242 | 192 | 167 | 145 | 118 | 103 | 92 | 75 | 65 | 52 |
| | 240 | 040 | 30.6 | 23.0 | 20.1 | 17.4 | 14.2 | 12.3 | 11.0 | 9.0 | 7.8 | 6.3 |
| | | 050 | 50.1 | 39.9 | 34.8 | 30.2 | 24.6 | 21.3 | 19.1 | 15.6 | 13.5 | 11.0 |
| | | 063 | 85.1 | 67.2 | 58.7 | 50.8 | 41.5 | 35.9 | 32.1 | 26.2 | 22.7 | 18.4 |
| | | 080 | 262 | 244 | 223 | 193 | 157 | 136 | 122 | 99 | 86 | 70 |
| | 270 | 040 | 30.6 | 23.5 | 20.8 | 18.1 | 14.7 | 12.8 | 11.4 | 9.3 | 8.1 | 6.6 |
| | | 050 | 50.1 | 40.7 | 36.1 | 31.2 | 25.5 | 22.1 | 19.8 | 16.1 | 14.0 | 11.4 |
| | | 063 | 85.1 | 68.6 | 60.8 | 52.7 | 43.0 | 37.2 | 33.3 | 27.2 | 23.5 | 19.1 |
| | | 080 | 262 | 249 | 231 | 200 | 163 | 141 | 126 | 103 | 89 | 73 |
| | 300 | 040 | 30.6 | 23.7 | 21.5 | 18.6 | 15.2 | 13.2 | 11.8 | 9.6 | 8.3 | 6.8 |
| | | 050 | 50.1 | 41.1 | 37.2 | 32.2 | 26.3 | 22.8 | 20.4 | 16.6 | 14.4 | 11.7 |
| | | 063 | 85.1 | 69.2 | 62.7 | 54.3 | 44.3 | 38.4 | 34.3 | 28.0 | 24.2 | 19.7 |
| | | 080 | 262 | 252 | 238 | 206 | 168 | 146 | 130 | 106 | 92 | 75 |
| | 330 | 040 | 30.6 | 23.9 | 22.0 | 19.1 | 15.6 | 13.5 | 12.1 | 9.9 | 8.5 | 7.0 |
| | | 050 | 50.1 | 41.3 | 38.1 | 33.0 | 27.0 | 23.4 | 20.9 | 17.0 | 14.8 | 12.0 |
| | | 063 | 85.1 | 69.7 | 64.3 | 55.7 | 45.5 | 39.4 | 35.2 | 28.7 | 24.9 | 20.3 |
| | | 080 | 262 | 253 | 244 | 211 | 173 | 149 | 134 | 109 | 94 | 77 |
| 36 | 150 | 040 | 10.9 | 8.82 | 8.13 | 7.68 | 7.08 | 6.68 | 6.39 | 5.24 | 4.53 | 3.68 |
| | | 050 | 37.9 | 24.9 | 21.8 | 18.8 | 15.4 | 13.3 | 11.9 | 9.7 | 8.4 | 6.8 |
| | | 063 | 63.6 | 44.0 | 38.4 | 33.3 | 27.1 | 23.5 | 21.0 | 17.1 | 14.7 | 11.8 |
| | | 080 | 152 | 84.9 | 74.1 | 64.2 | 52.4 | 45.3 | 40.5 | 33.0 | 28.4 | 22.7 |
| | 180 | 040 | 30.6 | 21.5 | 18.8 | 16.3 | 13.3 | 11.5 | 10.3 | 8.4 | 7.3 | 5.9 |
| | | 050 | 51.5 | 37.3 | 32.5 | 28.2 | 23.0 | 19.9 | 17.8 | 14.5 | 12.6 | 10.2 |
| | | 063 | 85.1 | 62.7 | 54.8 | 47.4 | 38.7 | 33.5 | 30.0 | 24.4 | 21.1 | 17.1 |
| | | 080 | 164 | 143 | 132 | 122 | 100 | 86 | 77 | 63 | 54 | 44 |
| | 210 | 040 | 30.6 | 22.6 | 19.8 | 17.1 | 14.0 | 12.1 | 10.8 | 8.8 | 7.6 | 6.2 |
| | | 050 | 51.5 | 39.2 | 34.2 | 29.7 | 24.2 | 21.0 | 18.7 | 15.3 | 13.2 | 10.8 |
| | | 063 | 85.1 | 66.1 | 57.7 | 50.0 | 40.8 | 35.3 | 31.6 | 25.8 | 22.3 | 18.1 |
| | | 080 | 164 | 151 | 139 | 129 | 105 | 91 | 81 | 66 | 57 | 47 |
| | 240 | 040 | 30.6 | 23.5 | 20.6 | 17.8 | 14.6 | 12.6 | 11.3 | 9.2 | 8.0 | 6.5 |
| | | 050 | 51.5 | 40.7 | 35.7 | 30.9 | 25.2 | 21.8 | 19.5 | 15.9 | 13.8 | 11.2 |
| | | 063 | 85.1 | 68.6 | 60.1 | 52.1 | 42.5 | 36.8 | 32.9 | 26.8 | 23.2 | 18.9 |
| | | 080 | 164 | 156 | 145 | 134 | 110 | 95 | 85 | 69 | 60 | 49 |
| | 270 | 040 | 30.6 | 23.7 | 21.3 | 18.5 | 15.1 | 13.0 | 11.7 | 9.5 | 8.2 | 6.7 |
| | | 050 | 51.5 | 41.1 | 36.9 | 31.9 | 26.1 | 22.6 | 20.2 | 16.5 | 14.3 | 11.6 |
| | | 063 | 85.1 | 69.3 | 62.2 | 53.8 | 44.0 | 38.1 | 34.0 | 27.8 | 24.0 | 19.5 |
| | | 080 | 164 | 158 | 150 | 139 | 113 | 98 | 88 | 72 | 62 | 50 |
| | 300 | 040 | 30.6 | 23.9 | 21.9 | 19.0 | 15.5 | 13.4 | 12.0 | 9.8 | 8.5 | 6.9 |
| | | 050 | 51.5 | 41.4 | 37.9 | 32.8 | 26.8 | 23.2 | 20.8 | 16.9 | 14.7 | 12.0 |
| | | 063 | 85.1 | 69.8 | 64.0 | 55.4 | 45.2 | 39.2 | 35.0 | 28.6 | 24.7 | 20.1 |
| | | 080 | 164 | 159 | 154 | 143 | 117 | 101 | 90 | 74 | 64 | 52 |
| | 330 | 040 | 30.6 | 24.1 | 22.5 | 19.5 | 15.9 | 13.8 | 12.3 | 10.0 | 8.7 | 7.1 |
| | | 050 | 51.5 | 41.6 | 38.8 | 33.6 | 27.5 | 23.8 | 21.3 | 17.4 | 15.0 | 12.3 |
| | | 063 | 85.1 | 70.2 | 65.5 | 56.8 | 46.3 | 40.1 | 35.9 | 29.3 | 25.4 | 20.7 |
| | | 080 | 164 | 160 | 158 | 146 | 120 | 104 | 93 | 76 | 65 | 53 |

# ●RGIS 스트레이트 축(4정류)

캠 곡선/MS

| 분할수 | 총분할각 (deg) | 사이즈 | 정정격 출력 토크 (N·m) | 동정격 출력 토크(N·m) 입력축 회전 속도(rpm) 10 | 15 | 20 | 30 | 40 | 50 | 75 | 100 | 150 |
|---|---|---|---|---|---|---|---|---|---|---|---|---|
| 40 | 150 | 040 | 10.9 | 9.10 | 8.39 | 7.92 | 7.30 | 6.89 | 6.59 | 5.40 | 4.67 | 3.80 |
| | | 050 | 37.9 | 25.7 | 22.4 | 19.4 | 15.9 | 13.7 | 12.3 | 10.0 | 8.6 | 7.0 |
| | | 063 | 63.6 | 45.4 | 39.6 | 34.3 | 28.0 | 24.2 | 21.7 | 17.6 | 15.2 | 12.2 |
| | | 080 | 152 | 87.6 | 76.4 | 66.2 | 54.0 | 46.8 | 41.8 | 34.0 | 29.3 | 23.5 |
| | 180 | 040 | 10.9 | 9.70 | 8.95 | 8.45 | 7.79 | 7.35 | 7.03 | 5.76 | 4.99 | 4.06 |
| | | 050 | 37.9 | 27.4 | 23.9 | 20.7 | 16.9 | 14.6 | 13.1 | 10.7 | 9.2 | 7.5 |
| | | 063 | 85.1 | 64.4 | 56.2 | 48.7 | 39.7 | 34.4 | 30.8 | 25.1 | 21.7 | 17.5 |
| | | 080 | 164 | 147 | 135 | 126 | 102 | 89 | 79 | 65 | 56 | 45 |
| | 210 | 040 | 10.9 | 10.2 | 9.4 | 8.9 | 8.2 | 7.7 | 7.4 | 6.1 | 5.2 | 4.3 |
| | | 050 | 37.9 | 28.7 | 25.1 | 21.7 | 17.7 | 15.4 | 13.7 | 11.2 | 9.7 | 7.9 |
| | | 063 | 85.1 | 67.6 | 59.0 | 51.1 | 41.7 | 36.1 | 32.3 | 26.3 | 22.8 | 18.5 |
| | | 080 | 164 | 154 | 142 | 132 | 108 | 93 | 83 | 68 | 59 | 48 |
| | 240 | 040 | 10.9 | 10.4 | 9.8 | 9.2 | 8.5 | 8.0 | 7.7 | 6.3 | 5.4 | 4.4 |
| | | 050 | 37.9 | 29.4 | 26.1 | 22.6 | 18.4 | 16.0 | 14.3 | 11.6 | 10.1 | 8.2 |
| | | 063 | 85.1 | 69.2 | 61.3 | 53.1 | 43.3 | 37.5 | 33.6 | 27.4 | 23.7 | 19.3 |
| | | 080 | 164 | 158 | 148 | 137 | 112 | 97 | 87 | 71 | 61 | 50 |
| | 270 | 040 | 10.9 | 10.5 | 10.1 | 9.5 | 8.8 | 8.3 | 7.9 | 6.5 | 5.6 | 4.6 |
| | | 050 | 37.9 | 29.7 | 26.9 | 23.3 | 19.0 | 16.5 | 14.7 | 12.0 | 10.4 | 8.5 |
| | | 063 | 85.1 | 69.8 | 63.3 | 54.8 | 44.7 | 38.7 | 34.6 | 28.3 | 24.5 | 19.9 |
| | | 080 | 164 | 159 | 152 | 141 | 115 | 100 | 89 | 73 | 63 | 51 |
| | 300 | 040 | 10.9 | 10.6 | 10.4 | 9.8 | 9.0 | 8.5 | 8.1 | 6.7 | 5.8 | 4.7 |
| | | 050 | 37.9 | 29.8 | 27.6 | 23.9 | 19.5 | 16.9 | 15.1 | 12.3 | 10.7 | 8.7 |
| | | 063 | 85.1 | 70.2 | 65.0 | 56.3 | 46.0 | 39.8 | 35.6 | 29.1 | 25.1 | 20.5 |
| | | 080 | 164 | 160 | 157 | 145 | 119 | 103 | 92 | 75 | 65 | 53 |
| | 330 | 040 | 10.9 | 10.6 | 10.6 | 10.0 | 9.2 | 8.7 | 8.3 | 6.8 | 5.9 | 4.8 |
| | | 050 | 37.9 | 30.0 | 28.3 | 24.5 | 20.0 | 17.3 | 15.5 | 12.6 | 10.9 | 8.9 |
| | | 063 | 85.1 | 70.5 | 66.6 | 57.6 | 47.1 | 40.8 | 36.5 | 29.8 | 25.8 | 21.0 |
| | | 080 | 164 | 161 | 160 | 149 | 121 | 105 | 94 | 77 | 66 | 54 |
| 48 | 120 | 040 | 10.2 | 7.98 | 6.96 | 6.03 | 4.92 | 4.26 | 3.81 | 3.11 | 2.68 | 2.17 |
| | | 050 | 12.8 | 10.6 | 9.7 | 9.2 | 8.5 | 8.0 | 7.6 | 6.3 | 5.4 | 4.3 |
| | | 063 | 25.3 | 20.5 | 18.9 | 17.8 | 16.4 | 15.5 | 14.8 | 13.6 | 12.2 | 9.7 |
| | | 080 | 80.0 | 55.4 | 48.3 | 41.9 | 34.1 | 29.5 | 26.4 | 21.4 | 18.3 | 14.4 |
| | 150 | 040 | 10.2 | 8.60 | 7.50 | 6.50 | 5.31 | 4.59 | 4.11 | 3.35 | 2.90 | 2.35 |
| | | 050 | 12.8 | 11.4 | 10.5 | 9.9 | 9.1 | 8.6 | 8.2 | 6.7 | 5.8 | 4.7 |
| | | 063 | 63.6 | 47.5 | 41.5 | 35.9 | 29.3 | 25.4 | 22.7 | 18.5 | 15.9 | 12.8 |
| | | 080 | 108 | 80.4 | 70.2 | 60.8 | 49.6 | 42.9 | 38.4 | 31.2 | 26.9 | 21.6 |
| | 180 | 040 | 10.2 | 9.07 | 7.92 | 6.86 | 5.60 | 4.85 | 4.34 | 3.54 | 3.06 | 2.49 |
| | | 050 | 12.8 | 12.0 | 11.1 | 10.4 | 9.6 | 9.1 | 8.7 | 7.1 | 6.2 | 5.0 |
| | | 063 | 63.6 | 50.3 | 43.9 | 38.0 | 31.0 | 26.9 | 24.0 | 19.6 | 16.9 | 13.7 |
| | | 080 | 108 | 85.1 | 74.3 | 64.3 | 52.5 | 45.5 | 40.7 | 33.1 | 28.6 | 23.1 |
| | 210 | 040 | 10.2 | 9.40 | 8.25 | 7.15 | 5.84 | 5.05 | 4.52 | 3.69 | 3.19 | 2.60 |
| | | 050 | 12.8 | 12.4 | 11.5 | 10.9 | 10.0 | 9.5 | 9.0 | 7.4 | 6.4 | 5.2 |
| | | 063 | 63.6 | 52.2 | 45.9 | 39.7 | 32.4 | 28.1 | 25.1 | 20.5 | 17.7 | 14.4 |
| | | 080 | 152 | 101 | 89 | 77 | 63 | 54 | 48 | 40 | 34 | 28 |
| | 240 | 040 | 10.2 | 9.47 | 8.54 | 7.39 | 6.04 | 5.23 | 4.67 | 3.82 | 3.30 | 2.69 |
| | | 050 | 12.8 | 12.5 | 11.9 | 11.2 | 10.4 | 9.8 | 9.4 | 7.7 | 6.6 | 5.4 |
| | | 063 | 63.6 | 52.7 | 47.5 | 41.1 | 33.6 | 29.1 | 26.0 | 21.2 | 18.3 | 14.9 |
| | | 080 | 152 | 102 | 92 | 79 | 65 | 56 | 50 | 41 | 35 | 29 |
| | 270 | 040 | 10.2 | 9.51 | 8.78 | 7.61 | 6.21 | 5.38 | 4.81 | 3.93 | 3.40 | 2.77 |
| | | 050 | 12.8 | 12.6 | 12.2 | 11.6 | 10.7 | 10.1 | 9.6 | 7.9 | 6.8 | 5.6 |
| | | 063 | 63.6 | 53.0 | 48.9 | 42.4 | 34.6 | 29.9 | 26.8 | 21.9 | 18.9 | 15.4 |
| | | 080 | 152 | 102 | 94 | 82 | 67 | 58 | 52 | 42 | 36 | 30 |
| | 300 | 040 | 10.2 | 9.55 | 9.00 | 7.79 | 6.36 | 5.51 | 4.93 | 4.02 | 3.48 | 2.84 |
| | | 050 | 12.8 | 12.6 | 12.6 | 11.9 | 10.9 | 10.3 | 9.9 | 8.1 | 7.0 | 5.7 |

# 출력 토크표



## ●RGIS 스트레이트 축(4정류)

캠 곡선/MS

| 분할수 | 총분할각 (deg) | 사이즈 | 정정격 출력 토크 (N·m) | 동정격 출력 토크(N·m) 입력축 회전 속도(rpm) 10 | 15 | 20 | 30 | 40 | 50 | 75 | 100 | 150 |
|---|---|---|---|---|---|---|---|---|---|---|---|---|
| 48 | 300 | 063 | 63.6 | 53.2 | 50.2 | 43.4 | 35.5 | 30.7 | 27.5 | 22.4 | 19.4 | 15.8 |
| | | 080 | 152 | 103 | 97 | 84 | 69 | 59 | 53 | 43 | 37 | 30 |
| | 330 | 040 | 10.2 | 9.57 | 9.06 | 7.97 | 6.50 | 5.63 | 5.04 | 4.11 | 3.56 | 2.90 |
| | | 050 | 12.8 | 12.6 | 12.6 | 12.1 | 11.2 | 10.5 | 10.1 | 8.3 | 7.2 | 5.8 |
| | | 063 | 63.6 | 53.4 | 50.5 | 44.4 | 36.3 | 31.4 | 28.1 | 22.9 | 19.8 | 16.2 |
| | | 080 | 152 | 103 | 98 | 86 | 70 | 61 | 54 | 44 | 38 | 31 |

# 출력 토크표



## ●RGIS 플랜지 축(1정류)

캠 곡선/MS

| 분할수 | 총분할각 (deg) | 사이즈 | 정정격 출력 토크 (N·m) | 동정격 출력 토크(N·m) 입력축 회전 속도(rpm) 30 | 60 | 90 | 120 | 150 | 200 | 300 | 400 | 600 |
|---|---|---|---|---|---|---|---|---|---|---|---|---|
| 2 | 270 | 040 | 10.9 | 5.41 | 4.70 | 4.32 | 4.07 | 3.87 | 3.60 | 2.81 | | |
| | | 050 | 19.9 | 10.0 | 8.7 | 8.0 | 7.6 | 7.2 | 6.7 | | | |
| | | 063 | 85.1 | 36.0 | 29.6 | 24.2 | 20.9 | 18.6 | | | | |
| | | 080 | 164 | 81.8 | 71.2 | 62.2 | 53.7 | 47.8 | | | | |
| | 300 | 040 | 30.6 | 13.4 | 11.0 | 9.0 | 7.8 | 6.9 | 6.0 | 4.7 | | |
| | | 050 | 50.1 | 23.4 | 19.3 | 15.7 | 13.6 | 12.1 | 10.4 | | | |
| | | 063 | 85.1 | 39.2 | 32.3 | 26.3 | 22.7 | 20.3 | 17.4 | | | |
| | | 080 | 242 | 117 | 96 | 78 | 68 | 60 | | | | |
| | 330 | 040 | 30.6 | 14.4 | 11.9 | 9.7 | 8.4 | 7.5 | 6.4 | 5.1 | | |
| | | 050 | 50.1 | 25.1 | 20.7 | 16.9 | 14.6 | 13.0 | 11.2 | 9.0 | | |
| | | 063 | 119 | 48.0 | 39.5 | 32.2 | 27.9 | 24.9 | 21.4 | | | |
| | | 080 | 242 | 125 | 103 | 84 | 73 | 65 | | | | |
| 3 | 180 | 040 | 10.9 | 5.19 | 4.51 | 4.14 | 3.88 | 3.68 | 3.40 | 2.57 | | |
| | | 050 | 19.9 | 9.64 | 8.38 | 7.70 | 7.23 | 6.87 | 6.38 | | | |
| | | 063 | 85.1 | 34.6 | 28.4 | 23.2 | 20.0 | 17.7 | | | | |
| | | 080 | 164 | 78.5 | 68.3 | 59.6 | 51.4 | 45.7 | | | | |
| | 210 | 040 | 10.9 | 5.87 | 5.10 | 4.69 | 4.41 | 4.19 | 3.90 | 3.04 | | |
| | | 050 | 50.1 | 23.3 | 19.2 | 15.7 | 13.5 | 12.1 | 10.4 | | | |
| | | 063 | 85.1 | 39.0 | 32.1 | 26.2 | 22.6 | 20.1 | 17.2 | | | |
| | | 080 | 242 | 116 | 96 | 78 | 67 | 60 | | | | |
| | 240 | 040 | 30.6 | 14.7 | 12.1 | 9.9 | 8.5 | 7.6 | 6.5 | 5.2 | 4.3 | |
| | | 050 | 50.1 | 25.6 | 21.1 | 17.2 | 14.9 | 13.3 | 11.4 | 9.2 | | |
| | | 063 | 85.1 | 42.9 | 35.4 | 28.8 | 24.9 | 22.2 | 19.1 | | | |
| | | 080 | 242 | 128 | 105 | 86 | 74 | 66 | 57 | | | |
| | 270 | 040 | 41.6 | 22.1 | 18.2 | 14.9 | 12.9 | 11.5 | 9.9 | 8.0 | 6.8 | |
| | | 050 | 50.1 | 27.7 | 22.8 | 18.6 | 16.1 | 14.4 | 12.4 | 10.0 | | |
| | | 063 | 85.1 | 46.4 | 38.2 | 31.2 | 27.0 | 24.1 | 20.7 | | | |
| | | 080 | 242 | 138 | 114 | 93 | 80 | 72 | 62 | | | |
| | 300 | 040 | 41.6 | 23.6 | 19.4 | 15.9 | 13.7 | 12.3 | 10.6 | 8.6 | 7.3 | |
| | | 050 | 67.0 | 39.2 | 32.3 | 26.3 | 22.8 | 20.4 | 17.6 | 14.2 | | |
| | | 063 | 119 | 56.4 | 46.5 | 37.9 | 32.8 | 29.3 | 25.3 | | | |
| | | 080 | 262 | 179 | 154 | 126 | 109 | 97 | 84 | | | |
| | 330 | 040 | 41.6 | 24.9 | 20.5 | 16.7 | 14.5 | 12.9 | 11.2 | 9.1 | 7.8 | |
| | | 050 | 67.0 | 41.2 | 34.0 | 27.7 | 24.0 | 21.5 | 18.6 | 15.0 | | |
| | | 063 | 129 | 93.3 | 81.2 | 71.1 | 61.5 | 55.0 | 47.5 | | | |
| | | 080 | 262 | 189 | 163 | 133 | 115 | 103 | 89 | | | |
| 4 | 150 | 040 | 10.2 | 5.17 | 4.25 | 3.45 | 2.96 | 2.61 | 2.17 | 1.54 | | |
| | | 050 | 12.8 | 6.91 | 6.00 | 5.51 | 5.16 | 4.88 | 4.50 | | | |
| | | 063 | 63.6 | 27.5 | 22.6 | 18.4 | 15.8 | 14.0 | 11.8 | | | |
| | | 080 | 108 | 46.3 | 38.1 | 30.9 | 26.5 | 23.4 | | | | |
| | 180 | 040 | 10.9 | 6.28 | 5.46 | 5.02 | 4.72 | 4.49 | 4.18 | 3.26 | 2.58 | |
| | | 050 | 19.9 | 11.6 | 10.1 | 9.3 | 8.7 | 8.3 | 7.8 | 6.9 | | |
| | | 063 | 63.6 | 31.4 | 25.8 | 21.0 | 18.1 | 16.1 | 13.8 | | | |
| | | 080 | 152 | 60.4 | 49.7 | 40.5 | 34.9 | 31.0 | 26.3 | | | |
| | 210 | 040 | 17.9 | 11.5 | 10.1 | 9.3 | 8.7 | 8.2 | 7.0 | 5.6 | 4.7 | |
| | | 050 | 19.9 | 12.8 | 11.2 | 10.3 | 9.7 | 9.2 | 8.6 | 7.8 | | |
| | | 063 | 63.6 | 34.7 | 28.5 | 23.3 | 20.1 | 17.9 | 15.4 | | | |
| | | 080 | 164 | 105 | 91 | 80 | 69 | 61 | 53 | | | |
| | 240 | 040 | 17.9 | 12.4 | 10.8 | 10.0 | 9.5 | 8.8 | 7.6 | 6.1 | 5.2 | |
| | | 050 | 19.9 | 13.8 | 12.0 | 11.1 | 10.5 | 10.0 | 9.4 | 8.5 | | |
| | | 063 | 63.6 | 37.4 | 30.8 | 25.1 | 21.7 | 19.4 | 16.7 | | | |
| | | 080 | 164 | 113 | 99 | 86 | 75 | 67 | 57 | | | |
| | 270 | 040 | 17.9 | 13.2 | 11.5 | 10.6 | 10.0 | 9.4 | 8.1 | 6.6 | 5.6 | |
| | | 050 | 19.9 | 14.7 | 12.8 | 11.8 | 11.1 | 10.6 | 10.0 | 9.1 | | |

# ●RGIS 플랜지 축(1정류)

캠 곡선/MS

| 분할수 | 총분할각 (deg) | 사이즈 | 정정격 출력 토크 (N·m) | 동정격 출력 토크(N·m) 입력축 회전 속도(rpm) 30 | 60 | 90 | 120 | 150 | 200 | 300 | 400 | 600 |
|---|---|---|---|---|---|---|---|---|---|---|---|---|
| 4 | 270 | 063 | 63.6 | 39.8 | 32.8 | 26.7 | 23.1 | 20.6 | 17.8 | | | |
| | | 080 | 164 | 120 | 105 | 92 | 79 | 71 | 61 | | | |
| | 300 | 040 | 30.6 | 19.0 | 15.7 | 12.8 | 11.1 | 9.9 | 8.6 | 6.9 | 5.9 | |
| | | 050 | 50.1 | 33.1 | 27.3 | 22.2 | 19.3 | 17.2 | 14.9 | 12.0 | | |
| | | 063 | 85.1 | 55.6 | 45.8 | 37.4 | 32.4 | 28.9 | 25.0 | | | |
| | | 080 | 164 | 127 | 110 | 96 | 83 | 75 | 64 | | | |
| | 330 | 040 | 30.6 | 19.9 | 16.4 | 13.4 | 11.6 | 10.3 | 8.9 | 7.2 | 6.2 | |
| | | 050 | 50.1 | 34.5 | 28.4 | 23.2 | 20.1 | 17.9 | 15.5 | 12.6 | | |
| | | 063 | 85.1 | 58.0 | 47.8 | 39.0 | 33.7 | 30.2 | 26.1 | | | |
| | | 080 | 164 | 132 | 115 | 101 | 87 | 78 | 67 | | | |
| 5 | 120 | 040 | 7.19 | 3.73 | 3.06 | 2.47 | 2.10 | 1.83 | 1.48 | 0.91 | | |
| | | 050 | 13.1 | 6.31 | 5.18 | 4.20 | 3.58 | 3.13 | 2.57 | 1.69 | | |
| | | 063 | 16.4 | 8.50 | 7.35 | 6.70 | 6.22 | 5.80 | 5.17 | | | |
| | | 080 | 80.0 | 34.1 | 28.0 | 22.7 | 19.3 | 16.9 | | | | |
| | 150 | 040 | 7.19 | 4.33 | 3.56 | 2.89 | 2.48 | 2.18 | 1.82 | 1.30 | 0.85 | |
| | | 050 | 12.8 | 7.83 | 6.81 | 6.25 | 5.87 | 5.58 | 5.18 | 3.98 | | |
| | | 063 | 25.3 | 14.7 | 12.8 | 11.7 | 11.0 | 10.4 | 9.6 | | | |
| | | 080 | 108 | 53.3 | 43.8 | 35.6 | 30.7 | 27.2 | 23.0 | | | |
| | 180 | 040 | 10.2 | 6.53 | 5.37 | 4.38 | 3.77 | 3.35 | 2.86 | 2.20 | 1.71 | |
| | | 050 | 12.8 | 8.68 | 7.55 | 6.94 | 6.53 | 6.22 | 5.81 | 4.58 | | |
| | | 063 | 25.3 | 16.5 | 14.3 | 13.2 | 12.4 | 11.8 | 11.0 | | | |
| | | 080 | 108 | 59.6 | 49.1 | 40.0 | 34.5 | 30.7 | 26.2 | | | |
| | 210 | 040 | 14.8 | 7.05 | 5.81 | 4.73 | 4.08 | 3.64 | 3.12 | 2.45 | 1.98 | |
| | | 050 | 12.8 | 9.3 | 8.1 | 7.5 | 7.0 | 6.7 | 6.3 | 5.0 | | |
| | | 063 | 63.6 | 38.4 | 31.6 | 25.8 | 22.3 | 19.9 | 17.1 | | | |
| | | 080 | 152 | 74.0 | 60.9 | 49.7 | 42.9 | 38.2 | 32.8 | | | |
| | 240 | 040 | 10.9 | 8.19 | 7.13 | 6.57 | 6.19 | 5.91 | 5.55 | 4.48 | 3.77 | |
| | | 050 | 37.9 | 23.2 | 19.1 | 15.6 | 13.5 | 12.0 | 10.4 | 8.4 | | |
| | | 063 | 63.6 | 40.9 | 33.7 | 27.5 | 23.8 | 21.2 | 18.3 | | | |
| | | 080 | 152 | 78.9 | 65.0 | 53.0 | 45.8 | 40.9 | 35.2 | | | |
| | 270 | 040 | 10.9 | 8.62 | 7.50 | 6.91 | 6.52 | 6.23 | 5.86 | 4.75 | 4.02 | |
| | | 050 | 37.9 | 24.4 | 20.1 | 16.4 | 14.2 | 12.7 | 10.9 | 8.8 | | |
| | | 063 | 63.6 | 43.0 | 35.4 | 28.9 | 25.0 | 22.3 | 19.3 | | | |
| | | 080 | 152 | 83.0 | 68.4 | 55.8 | 48.3 | 43.1 | 37.1 | | | |
| | 300 | 040 | 10.9 | 8.99 | 7.82 | 7.21 | 6.80 | 6.50 | 6.12 | 4.97 | 4.23 | |
| | | 050 | 37.9 | 25.4 | 20.9 | 17.1 | 14.8 | 13.2 | 11.4 | 9.2 | | |
| | | 063 | 63.6 | 44.8 | 37.0 | 30.2 | 26.1 | 23.3 | 20.1 | | | |
| | | 080 | 152 | 86.5 | 71.3 | 58.2 | 50.3 | 45.0 | 38.8 | | | |
| | 330 | 040 | 10.9 | 9.31 | 8.10 | 7.47 | 7.04 | 6.73 | 6.34 | 5.16 | 4.41 | |
| | | 050 | 37.9 | 26.3 | 21.7 | 17.7 | 15.3 | 13.7 | 11.8 | 9.6 | | |
| | | 063 | 63.6 | 46.4 | 38.3 | 31.2 | 27.0 | 24.1 | 20.9 | | | |
| | | 080 | 152 | 89.6 | 73.8 | 60.3 | 52.1 | 46.6 | 40.2 | | | |
| 6 | 90 | 040 | 10.9 | 4.84 | 4.19 | 3.83 | 3.56 | 3.34 | 3.01 | 2.03 | | |
| | | 050 | 19.9 | 8.99 | 7.80 | 7.13 | 6.66 | 6.27 | 5.71 | | | |
| | | 063 | 85.1 | 32.2 | 26.5 | 21.5 | 18.4 | 16.2 | | | | |
| | | 080 | 164 | 73.3 | 63.6 | 55.3 | 47.5 | 41.8 | | | | |
| | 120 | 040 | 41.6 | 19.1 | 15.7 | 12.8 | 11.1 | 9.9 | 8.5 | 6.6 | 5.4 | |
| | | 050 | 67.0 | 31.8 | 26.2 | 21.4 | 18.4 | 16.4 | 14.1 | 11.1 | | |
| | | 063 | 119 | 45.7 | 37.6 | 30.6 | 26.4 | 23.5 | 20.0 | | | |
| | | 080 | 262 | 145 | 125 | 102 | 88 | 78 | 67 | | | |
| | 150 | 040 | 41.6 | 22.0 | 18.1 | 14.8 | 12.8 | 11.4 | 9.8 | 7.9 | 6.6 | |
| | | 050 | 67.0 | 36.5 | 30.1 | 24.6 | 21.2 | 18.9 | 16.3 | 13.1 | | |
| | | 063 | 129 | 82.6 | 71.9 | 62.9 | 54.4 | 48.5 | 41.8 | | | |
| | | 080 | 262 | 167 | 144 | 117 | 101 | 91 | 78 | | | |

# 출력 토크표



## ●RGIS 플랜지 축(1정류)

캠 곡선/MS

| 분할수 | 총분할각 (deg) | 사이즈 | 정정격 출력 토크 (N·m) | 동정격 출력 토크(N·m) 입력축 회전 속도(rpm) 30 | 60 | 90 | 120 | 150 | 200 | 300 | 400 | 600 |
|---|---|---|---|---|---|---|---|---|---|---|---|---|
| 6 | 180 | 040 | 41.6 | 24.3 | 20.0 | 16.3 | 14.1 | 12.6 | 10.9 | 8.8 | 7.4 | |
| | | 050 | 67.0 | 40.2 | 33.1 | 27.0 | 23.4 | 20.9 | 18.0 | 14.6 | | |
| | | 063 | 129 | 91.0 | 79.2 | 69.3 | 60.0 | 53.6 | 46.2 | | | |
| | | 080 | 431 | 224 | 185 | 151 | 131 | 117 | 101 | | | |
| | 210 | 040 | 41.6 | 26.1 | 21.5 | 17.5 | 15.2 | 13.6 | 11.7 | 9.5 | 8.1 | |
| | | 050 | 67.0 | 43.2 | 35.6 | 29.0 | 25.1 | 22.4 | 19.4 | 15.7 | | |
| | | 063 | 129 | 97.8 | 85.1 | 74.5 | 64.4 | 57.6 | 49.8 | | | |
| | | 080 | 431 | 241 | 199 | 162 | 140 | 125 | 108 | | | |
| | 240 | 040 | 41.6 | 27.6 | 22.7 | 18.5 | 16.0 | 14.3 | 12.4 | 10.1 | 8.6 | |
| | | 050 | 67.0 | 45.6 | 37.6 | 30.7 | 26.5 | 23.7 | 20.5 | 16.6 | | |
| | | 063 | 129 | 103 | 90 | 79 | 68 | 61 | 53 | | | |
| | | 080 | 431 | 255 | 210 | 171 | 148 | 133 | 115 | | | |
| | 270 | 040 | 41.6 | 28.8 | 23.7 | 19.4 | 16.8 | 15.0 | 13.0 | 10.5 | 9.1 | |
| | | 050 | 67.0 | 47.6 | 39.2 | 32.0 | 27.7 | 24.8 | 21.4 | 17.4 | | |
| | | 063 | 129 | 108 | 94 | 82 | 71 | 64 | 55 | | | |
| | | 080 | 431 | 266 | 219 | 179 | 155 | 139 | 120 | | | |
| | 300 | 040 | 41.6 | 29.9 | 24.6 | 20.1 | 17.4 | 15.6 | 13.5 | 10.9 | 9.4 | |
| | | 050 | 67.0 | 49.3 | 40.6 | 33.2 | 28.7 | 25.7 | 22.2 | 18.1 | | |
| | | 063 | 129 | 112 | 97 | 85 | 74 | 66 | 57 | | | |
| | | 080 | 431 | 276 | 228 | 186 | 161 | 144 | 124 | | | |
| | 330 | 040 | 41.6 | 30.8 | 25.4 | 20.7 | 17.9 | 16.0 | 13.9 | 11.3 | 9.7 | |
| | | 050 | 67.0 | 50.8 | 41.9 | 34.2 | 29.6 | 26.5 | 22.9 | 18.7 | | |
| | | 063 | 129 | 115 | 100 | 88 | 76 | 68 | 59 | | | |
| | | 080 | 431 | 285 | 235 | 192 | 166 | 148 | 128 | | | |
| 8 | 90 | 040 | 10.9 | 5.85 | 5.08 | 4.66 | 4.36 | 4.11 | 3.77 | 2.76 | 1.91 | |
| | | 050 | 50.1 | 23.2 | 19.1 | 15.6 | 13.4 | 11.9 | 10.1 | 7.8 | | |
| | | 063 | 85.1 | 38.9 | 32.0 | 26.0 | 22.4 | 19.8 | 16.8 | | | |
| | | 080 | 164 | 88.5 | 76.9 | 67.1 | 57.7 | 51.2 | 43.3 | | | |
| | 120 | 040 | 30.6 | 15.9 | 13.1 | 10.7 | 9.2 | 8.2 | 7.0 | 5.6 | 4.5 | |
| | | 050 | 50.1 | 27.7 | 22.8 | 18.6 | 16.0 | 14.3 | 12.3 | 9.7 | | |
| | | 063 | 85.1 | 46.4 | 38.2 | 31.2 | 26.9 | 24.0 | 20.5 | | | |
| | | 080 | 242 | 138 | 114 | 93 | 80 | 71 | 61 | | | |
| | 150 | 040 | 30.6 | 17.8 | 14.6 | 11.9 | 10.3 | 9.2 | 7.9 | 6.4 | 5.3 | |
| | | 050 | 50.1 | 30.9 | 25.4 | 20.7 | 17.9 | 16.0 | 13.8 | 11.1 | | |
| | | 063 | 85.1 | 51.9 | 42.8 | 34.9 | 30.1 | 26.9 | 23.1 | | | |
| | | 080 | 242 | 155 | 127 | 104 | 90 | 80 | 69 | | | |
| | 180 | 040 | 30.6 | 19.2 | 15.8 | 12.9 | 11.2 | 10.0 | 8.6 | 6.9 | 5.9 | |
| | | 050 | 50.1 | 33.3 | 27.4 | 22.4 | 19.4 | 17.3 | 14.9 | 12.1 | | |
| | | 063 | 85.1 | 56.0 | 46.2 | 37.7 | 32.6 | 29.1 | 25.1 | | | |
| | | 080 | 242 | 167 | 138 | 112 | 97 | 87 | 75 | | | |
| | 210 | 040 | 30.6 | 20.3 | 16.7 | 13.7 | 11.8 | 10.6 | 9.1 | 7.4 | 6.3 | |
| | | 050 | 50.1 | 35.2 | 29.0 | 23.7 | 20.5 | 18.3 | 15.8 | 12.8 | | |
| | | 063 | 85.1 | 59.3 | 48.9 | 39.9 | 34.5 | 30.8 | 26.6 | | | |
| | | 080 | 242 | 177 | 146 | 119 | 103 | 92 | 79 | | | |
| | 240 | 040 | 30.6 | 21.2 | 17.5 | 14.3 | 12.4 | 11.1 | 9.6 | 7.8 | 6.6 | |
| | | 050 | 50.1 | 36.8 | 30.3 | 24.7 | 21.4 | 19.1 | 16.6 | 13.4 | | |
| | | 063 | 85.1 | 62.0 | 51.1 | 41.7 | 36.1 | 32.2 | 27.9 | | | |
| | | 080 | 242 | 185 | 152 | 124 | 108 | 96 | 83 | | | |
| | 270 | 040 | 30.6 | 22.0 | 18.1 | 14.8 | 12.8 | 11.5 | 9.9 | 8.1 | 6.9 | |
| | | 050 | 50.1 | 38.1 | 31.4 | 25.6 | 22.2 | 19.8 | 17.2 | 14.0 | | |
| | | 063 | 85.1 | 64.2 | 52.9 | 43.2 | 37.4 | 33.4 | 28.9 | | | |
| | | 080 | 262 | 233 | 201 | 164 | 142 | 127 | 110 | | | |
| | 300 | 040 | 30.6 | 22.7 | 18.7 | 15.3 | 13.2 | 11.8 | 10.2 | 8.3 | 7.2 | |
| | | 050 | 50.1 | 39.3 | 32.4 | 26.4 | 22.9 | 20.4 | 17.7 | 14.4 | | |

# ●RGIS 플랜지 축(1정류)

캠 곡선/MS

| 분할수 | 총분할각 (deg) | 사이즈 | 정정격 출력 토크 (N·m) | 동정격 출력 토크(N·m) 입력축 회전 속도(rpm) 30 | 60 | 90 | 120 | 150 | 200 | 300 | 400 | 600 |
|---|---|---|---|---|---|---|---|---|---|---|---|---|
| 8 | 300 | 063 | 85.1 | 66.2 | 54.6 | 44.5 | 38.6 | 34.5 | 29.8 | | | |
| | | 080 | 262 | 241 | 207 | 169 | 146 | 131 | 113 | | | |
| | 330 | 040 | 30.6 | 23.3 | 19.2 | 15.7 | 13.6 | 12.1 | 10.5 | 8.5 | 7.4 | |
| | | 050 | 50.1 | 40.3 | 33.2 | 27.1 | 23.5 | 21.0 | 18.2 | 14.8 | | |
| | | 063 | 85.1 | 67.9 | 56.0 | 45.7 | 39.6 | 35.4 | 30.6 | | | |
| | | 080 | 262 | 247 | 212 | 173 | 150 | 134 | 116 | | | |
| 9 | 90 | 040 | 10.9 | 6.25 | 5.43 | 4.98 | 4.67 | 4.42 | 4.07 | 3.04 | 2.20 | |
| | | 050 | 37.9 | 17.8 | 14.6 | 11.9 | 10.2 | 9.1 | 7.7 | 5.9 | | |
| | | 063 | 63.6 | 31.2 | 25.7 | 20.9 | 18.0 | 15.9 | 13.4 | | | |
| | | 080 | 152 | 60.2 | 49.5 | 40.2 | 34.5 | 30.4 | 25.5 | | | |
| | 120 | 040 | 10.9 | 7.35 | 6.39 | 5.88 | 5.53 | 5.26 | 4.91 | 3.86 | 3.10 | |
| | | 050 | 37.9 | 20.8 | 17.1 | 14.0 | 12.1 | 10.8 | 9.2 | 7.3 | | |
| | | 063 | 63.6 | 36.7 | 30.2 | 24.6 | 21.2 | 18.9 | 16.2 | | | |
| | | 080 | 152 | 70.7 | 58.2 | 47.4 | 40.9 | 36.3 | 31.0 | | | |
| | 150 | 040 | 10.9 | 8.13 | 7.07 | 6.51 | 6.13 | 5.85 | 5.49 | 4.39 | 3.65 | |
| | | 050 | 37.9 | 23.0 | 18.9 | 15.4 | 13.4 | 11.9 | 10.3 | 8.2 | | |
| | | 063 | 85.1 | 54.0 | 44.5 | 36.3 | 31.4 | 28.0 | 24.1 | | | |
| | | 080 | 164 | 123 | 107 | 94 | 81 | 72 | 62 | | | |
| | 180 | 040 | 10.9 | 8.72 | 7.59 | 6.99 | 6.59 | 6.29 | 5.91 | 4.78 | 4.03 | |
| | | 050 | 51.5 | 34.3 | 28.3 | 23.1 | 20.0 | 17.9 | 15.4 | 12.5 | | |
| | | 063 | 85.1 | 57.9 | 47.7 | 38.9 | 33.7 | 30.1 | 25.9 | | | |
| | | 080 | 164 | 132 | 115 | 100 | 87 | 78 | 67 | | | |
| | 210 | 040 | 30.6 | 20.9 | 17.2 | 14.0 | 12.2 | 10.9 | 9.4 | 7.6 | 6.5 | |
| | | 050 | 51.5 | 36.2 | 29.8 | 24.3 | 21.1 | 18.8 | 16.3 | 13.2 | | |
| | | 063 | 85.1 | 60.9 | 50.2 | 41.0 | 35.5 | 31.7 | 27.4 | | | |
| | | 080 | 164 | 139 | 121 | 106 | 92 | 82 | 71 | | | |
| | 240 | 040 | 30.6 | 21.8 | 17.9 | 14.6 | 12.7 | 11.3 | 9.8 | 8.0 | 6.8 | |
| | | 050 | 51.5 | 37.7 | 31.0 | 25.3 | 21.9 | 19.6 | 17.0 | 13.8 | | |
| | | 063 | 85.1 | 63.5 | 52.3 | 42.7 | 37.0 | 33.0 | 28.6 | | | |
| | | 080 | 164 | 145 | 126 | 110 | 95 | 85 | 74 | | | |
| | 270 | 040 | 30.6 | 22.5 | 18.5 | 15.1 | 13.1 | 11.7 | 10.1 | 8.2 | 7.1 | |
| | | 050 | 51.5 | 38.9 | 32.1 | 26.2 | 22.7 | 20.3 | 17.5 | 14.3 | | |
| | | 063 | 85.1 | 65.7 | 54.1 | 44.2 | 38.2 | 34.2 | 29.6 | | | |
| | | 080 | 164 | 150 | 130 | 114 | 99 | 88 | 76 | | | |
| | 300 | 040 | 30.6 | 23.2 | 19.1 | 15.6 | 13.5 | 12.1 | 10.4 | 8.5 | 7.3 | |
| | | 050 | 51.5 | 40.0 | 33.0 | 26.9 | 23.3 | 20.9 | 18.1 | 14.7 | | |
| | | 063 | 85.1 | 67.5 | 55.7 | 45.4 | 39.3 | 35.2 | 30.4 | | | |
| | | 080 | 164 | 154 | 134 | 117 | 102 | 91 | 79 | | | |
| | 330 | 040 | 30.6 | 23.7 | 19.6 | 16.0 | 13.8 | 12.4 | 10.7 | 8.7 | 7.5 | |
| | | 050 | 51.5 | 41.0 | 33.8 | 27.6 | 23.9 | 21.4 | 18.5 | 15.1 | | |
| | | 063 | 85.1 | 69.2 | 57.1 | 46.6 | 40.3 | 36.1 | 31.2 | | | |
| | | 080 | 164 | 158 | 137 | 120 | 104 | 93 | 81 | | | |
| 10 | 90 | 040 | 10.2 | 6.09 | 5.00 | 4.06 | 3.48 | 3.07 | 2.57 | 1.83 | 1.21 | |
| | | 050 | 12.8 | 8.10 | 7.03 | 6.45 | 6.05 | 5.73 | 5.28 | 3.97 | | |
| | | 063 | 25.3 | 15.4 | 13.3 | 12.2 | 11.4 | 10.8 | 9.9 | | | |
| | | 080 | 108 | 55.6 | 45.7 | 37.2 | 31.9 | 28.2 | 23.6 | | | |
| | 120 | 040 | 10.9 | 7.64 | 6.65 | 6.12 | 5.76 | 5.48 | 5.13 | 4.05 | 3.29 | |
| | | 050 | 37.9 | 21.6 | 17.8 | 14.5 | 12.5 | 11.2 | 9.6 | 7.6 | | |
| | | 063 | 63.6 | 38.1 | 31.4 | 25.6 | 22.1 | 19.7 | 16.9 | | | |
| | | 080 | 152 | 73.6 | 60.6 | 49.4 | 42.6 | 37.9 | 32.3 | | | |
| | 150 | 040 | 10.9 | 8.39 | 7.30 | 6.72 | 6.33 | 6.04 | 5.67 | 4.55 | 3.80 | |
| | | 050 | 37.9 | 23.7 | 19.5 | 15.9 | 13.8 | 12.3 | 10.6 | 8.5 | | |
| | | 063 | 63.6 | 41.8 | 34.5 | 28.1 | 24.3 | 21.7 | 18.7 | | | |
| | | 080 | 152 | 80.7 | 66.5 | 54.2 | 46.9 | 41.8 | 35.9 | | | |

# 출력 토크표



## ●RGIS 플랜지 축(1정류)

캠 곡선/MS

| 분할수 | 총분할각 (deg) | 사이즈 | 정정격 출력 토크 (N·m) | 동정격 출력 토크(N·m) 입력축 회전 속도(rpm) 30 | 60 | 90 | 120 | 150 | 200 | 300 | 400 | 600 |
|---|---|---|---|---|---|---|---|---|---|---|---|---|
| 10 | 180 | 040 | 10.9 | 8.95 | 7.78 | 7.17 | 6.76 | 6.46 | 6.07 | 4.92 | 4.16 | |
| | | 050 | 37.9 | 25.2 | 20.8 | 17.0 | 14.7 | 13.1 | 11.3 | 9.2 | | |
| | | 063 | 85.1 | 59.4 | 48.9 | 39.9 | 34.5 | 30.8 | 26.6 | | | |
| | | 080 | 152 | 86.1 | 71.0 | 57.9 | 50.1 | 44.7 | 38.5 | | | |
| | 210 | 040 | 10.9 | 9.39 | 8.17 | 7.53 | 7.11 | 6.79 | 6.39 | 5.19 | 4.43 | |
| | | 050 | 37.9 | 26.5 | 21.8 | 17.8 | 15.4 | 13.8 | 11.9 | 9.6 | | |
| | | 063 | 85.1 | 62.3 | 51.3 | 41.9 | 36.3 | 32.4 | 28.0 | | | |
| | | 080 | 164 | 142 | 124 | 108 | 94 | 84 | 72 | | | |
| | 240 | 040 | 10.9 | 9.76 | 8.50 | 7.83 | 7.39 | 7.06 | 6.65 | 5.42 | 4.64 | |
| | | 050 | 37.9 | 27.5 | 22.7 | 18.5 | 16.0 | 14.3 | 12.4 | 10.1 | | |
| | | 063 | 85.1 | 64.7 | 53.4 | 43.6 | 37.7 | 33.7 | 29.1 | | | |
| | | 080 | 164 | 148 | 128 | 112 | 97 | 87 | 75 | | | |
| | 270 | 040 | 10.9 | 10.1 | 8.8 | 8.1 | 7.6 | 7.3 | 6.9 | 5.6 | 4.8 | |
| | | 050 | 37.9 | 28.4 | 23.4 | 19.1 | 16.5 | 14.8 | 12.8 | 10.4 | | |
| | | 063 | 85.1 | 66.8 | 55.1 | 45.0 | 38.9 | 34.8 | 30.1 | | | |
| | | 080 | 164 | 152 | 133 | 116 | 100 | 90 | 78 | | | |
| | 300 | 040 | 10.9 | 10.4 | 9.0 | 8.3 | 7.8 | 7.5 | 7.1 | 5.8 | 5.0 | |
| | | 050 | 37.9 | 29.2 | 24.0 | 19.6 | 17.0 | 15.2 | 13.1 | 10.7 | | |
| | | 063 | 85.1 | 68.7 | 56.6 | 46.2 | 40.0 | 35.8 | 30.9 | | | |
| | | 080 | 164 | 157 | 136 | 119 | 103 | 92 | 80 | | | |
| | 330 | 040 | 10.9 | 10.6 | 9.2 | 8.5 | 8.0 | 7.7 | 7.2 | 5.9 | 5.1 | |
| | | 050 | 37.9 | 29.9 | 24.6 | 20.1 | 17.4 | 15.6 | 13.5 | 11.0 | | |
| | | 063 | 85.1 | 70.3 | 57.9 | 47.3 | 41.0 | 36.6 | 31.7 | | | |
| | | 080 | 164 | 160 | 139 | 122 | 106 | 95 | 82 | | | |
| 12 | 90 | 040 | 7.19 | 4.80 | 3.94 | 3.20 | 2.74 | 2.42 | 2.01 | 1.42 | 0.92 | |
| | | 050 | 12.8 | 8.68 | 7.54 | 6.93 | 6.51 | 6.17 | 5.73 | 4.39 | | |
| | | 063 | 25.3 | 16.6 | 14.4 | 13.2 | 12.4 | 11.8 | 10.9 | | | |
| | | 080 | 108 | 60.2 | 49.6 | 40.3 | 34.7 | 30.7 | 25.9 | | | |
| | 120 | 040 | 7.19 | 5.38 | 4.43 | 3.61 | 3.11 | 2.76 | 2.34 | 1.79 | 1.37 | |
| | | 050 | 12.8 | 9.74 | 8.47 | 7.80 | 7.34 | 6.99 | 6.54 | 5.19 | | |
| | | 063 | 25.3 | 18.9 | 16.4 | 15.1 | 14.2 | 13.5 | 12.6 | | | |
| | | 080 | 108 | 68.4 | 56.3 | 45.9 | 39.6 | 35.3 | 30.2 | | | |
| | 150 | 040 | 10.2 | 7.93 | 6.53 | 5.32 | 4.60 | 4.10 | 3.52 | 2.80 | 2.31 | |
| | | 050 | 12.8 | 10.5 | 9.1 | 8.4 | 7.9 | 7.6 | 7.1 | 5.7 | | |
| | | 063 | 25.3 | 20.4 | 17.8 | 16.4 | 15.4 | 14.7 | 13.8 | | | |
| | | 080 | 108 | 74.1 | 61.1 | 49.8 | 43.0 | 38.4 | 33.0 | | | |
| | 180 | 040 | 10.2 | 8.36 | 6.89 | 5.62 | 4.86 | 4.34 | 3.74 | 3.00 | 2.51 | |
| | | 050 | 12.8 | 11.1 | 9.6 | 8.9 | 8.4 | 8.0 | 7.5 | 6.1 | | |
| | | 063 | 25.3 | 21.6 | 18.8 | 17.3 | 16.4 | 15.6 | 14.7 | | | |
| | | 080 | 108 | 78.5 | 64.7 | 52.8 | 45.6 | 40.7 | 35.1 | | | |
| | 210 | 040 | 10.2 | 8.72 | 7.18 | 5.86 | 5.07 | 4.53 | 3.91 | 3.15 | 2.67 | |
| | | 050 | 12.8 | 11.5 | 10.0 | 9.2 | 8.7 | 8.3 | 7.8 | 6.4 | | |
| | | 063 | 25.3 | 22.6 | 19.7 | 18.1 | 17.1 | 16.3 | 15.4 | | | |
| | | 080 | 108 | 82.0 | 67.5 | 55.1 | 47.7 | 42.6 | 36.8 | | | |
| | 240 | 040 | 10.2 | 9.02 | 7.43 | 6.06 | 5.25 | 4.69 | 4.05 | 3.27 | 2.79 | |
| | | 050 | 12.8 | 11.9 | 10.4 | 9.6 | 9.0 | 8.6 | 8.1 | 6.6 | | |
| | | 063 | 25.3 | 23.4 | 20.4 | 18.8 | 17.7 | 16.9 | 15.9 | | | |
| | | 080 | 108 | 84.9 | 70.0 | 57.1 | 49.4 | 44.2 | 38.2 | | | |
| | 270 | 040 | 10.9 | 10.4 | 9.0 | 8.3 | 7.8 | 7.5 | 7.0 | 5.7 | 4.9 | |
| | | 050 | 19.9 | 19.0 | 16.5 | 15.3 | 14.4 | 13.8 | 13.0 | 10.7 | | |
| | | 063 | 25.3 | 24.1 | 21.0 | 19.3 | 18.3 | 17.4 | 16.4 | | | |
| | | 080 | 108 | 87.5 | 72.1 | 58.8 | 50.9 | 45.5 | 39.3 | | | |
| | 300 | 040 | 10.9 | 10.6 | 9.2 | 8.5 | 8.0 | 7.7 | 7.2 | 5.9 | 5.1 | |
| | | 050 | 19.9 | 19.5 | 17.0 | 15.6 | 14.8 | 14.1 | 13.3 | 11.0 | | |

# ●RGIS 플랜지 축(1정류)

캠 곡선/MS

| 분할수 | 총분할각 (deg) | 사이즈 | 정정격 출력 토크 (N·m) | 동정격 출력 토크(N·m) 입력축 회전 속도(rpm) 30 | 60 | 90 | 120 | 150 | 200 | 300 | 400 | 600 |
|---|---|---|---|---|---|---|---|---|---|---|---|---|
| 12 | 300 | 063 | 63.6 | 53.0 | 43.7 | 35.7 | 30.9 | 27.6 | 23.9 | | | |
| | | 080 | 152 | 102 | 84 | 69 | 60 | 53 | 46 | | | |
| | 330 | 040 | 10.9 | 10.7 | 9.4 | 8.7 | 8.2 | 7.8 | 7.4 | 6.0 | 5.2 | |
| | | 050 | 19.9 | 19.6 | 17.4 | 16.0 | 15.1 | 14.4 | 13.6 | 11.2 | | |
| | | 063 | 63.6 | 53.4 | 44.7 | 36.5 | 31.6 | 28.2 | 24.4 | | | |
| | | 080 | 152 | 103 | 86 | 70 | 61 | 54 | 47 | | | |
| 15 | 90 | 080 | 31.8 | 22.7 | 19.7 | 18.0 | 16.9 | 15.9 | 14.6 | | | |
| | 120 | 080 | 80.0 | 54.0 | 44.5 | 36.2 | 31.3 | 27.8 | 23.8 | | | |
| | 150 | 080 | 80.0 | 57.8 | 47.6 | 38.8 | 33.6 | 29.9 | 25.7 | | | |
| | 180 | 080 | 80.0 | 60.7 | 50.1 | 40.8 | 35.3 | 31.5 | 27.2 | | | |
| | 210 | 080 | 80.0 | 63.2 | 52.0 | 42.5 | 36.7 | 32.8 | 28.3 | | | |
| | 240 | 080 | 80.0 | 65.2 | 53.7 | 43.9 | 38.0 | 33.9 | 29.3 | | | |
| | 270 | 080 | 80.0 | 67.0 | 55.2 | 45.1 | 39.0 | 34.9 | 30.1 | | | |
| | 300 | 080 | 80.0 | 67.4 | 56.6 | 46.2 | 40.0 | 35.7 | 30.9 | | | |
| | 330 | 080 | 80.0 | 67.5 | 57.8 | 47.1 | 40.8 | 36.5 | 31.6 | | | |
| 16 | 90 | 080 | 31.8 | 23.1 | 20.1 | 18.4 | 17.2 | 16.3 | 14.9 | | | |
| | 120 | 080 | 31.8 | 25.6 | 22.2 | 20.4 | 19.2 | 18.2 | 17.0 | | | |
| | 150 | 080 | 31.8 | 27.3 | 23.7 | 21.8 | 20.6 | 19.6 | 18.3 | | | |
| | 180 | 080 | 80.0 | 61.4 | 50.6 | 41.3 | 35.7 | 31.9 | 27.5 | | | |
| | 210 | 080 | 80.0 | 63.7 | 52.5 | 42.9 | 37.1 | 33.1 | 28.6 | | | |
| | 240 | 080 | 80.0 | 65.8 | 54.2 | 44.2 | 38.3 | 34.2 | 29.6 | | | |
| | 270 | 080 | 80.0 | 67.3 | 55.7 | 45.4 | 39.3 | 35.2 | 30.4 | | | |
| | 300 | 080 | 80.0 | 67.5 | 57.0 | 46.5 | 40.3 | 36.0 | 31.1 | | | |
| | 330 | 080 | 80.0 | 67.6 | 58.2 | 47.5 | 41.1 | 36.8 | 31.8 | | | |

# 출력 토크표



## ●RGIS 플랜지 축(2정류)

캠 곡선/MS

| 분할수 | 총분할각 (deg) | 사이즈 | 정정격 출력 토크 (N·m) | 동정격 출력 토크(N·m) 입력축 회전 속도(rpm) 15 | 30 | 45 | 60 | 75 | 100 | 150 | 200 | 300 |
|---|---|---|---|---|---|---|---|---|---|---|---|---|
| 16 | 120 | 040 | 16.1 | 11.1 | 9.6 | 8.9 | 8.3 | 8.0 | 7.5 | 6.1 | 5.1 | 3.8 |
| | | 050 | 19.9 | 13.8 | 12.0 | 11.1 | 10.5 | 10.0 | 9.4 | 8.5 | 7.5 | 5.6 |
| | | 063 | 63.6 | 37.4 | 30.8 | 25.1 | 21.7 | 19.4 | 16.7 | 13.3 | 11.1 | |
| | | 080 | 152 | 72.2 | 59.4 | 48.5 | 41.9 | 37.3 | 32.0 | 25.4 | 20.9 | |
| | 150 | 040 | 30.6 | 19.0 | 15.7 | 12.8 | 11.1 | 9.9 | 8.6 | 6.9 | 5.9 | 4.6 |
| | | 050 | 50.1 | 33.1 | 27.3 | 22.2 | 19.3 | 17.2 | 14.9 | 12.0 | 10.3 | 8.0 |
| | | 063 | 85.1 | 55.6 | 45.8 | 37.4 | 32.4 | 28.9 | 25.0 | 20.2 | 17.2 | |
| | | 080 | 164 | 127 | 110 | 96 | 83 | 75 | 64 | 52 | 44 | |
| | 180 | 040 | 30.6 | 20.6 | 17.0 | 13.8 | 12.0 | 10.7 | 9.3 | 7.5 | 6.4 | 5.1 |
| | | 050 | 50.1 | 35.7 | 29.4 | 24.0 | 20.8 | 18.6 | 16.1 | 13.0 | 11.2 | 8.9 |
| | | 063 | 119 | 68.5 | 56.5 | 46.1 | 39.9 | 35.7 | 30.8 | 25.0 | 21.4 | |
| | | 080 | 242 | 179 | 148 | 120 | 104 | 93 | 81 | 65 | 56 | |
| | 210 | 040 | 30.6 | 21.8 | 17.9 | 14.6 | 12.7 | 11.3 | 9.8 | 8.0 | 6.9 | 5.5 |
| | | 050 | 50.1 | 37.7 | 31.1 | 25.4 | 22.0 | 19.6 | 17.0 | 13.8 | 11.9 | 9.5 |
| | | 063 | 119 | 72.5 | 59.8 | 48.8 | 42.2 | 37.8 | 32.7 | 26.6 | 22.8 | |
| | | 080 | 242 | 190 | 156 | 128 | 110 | 99 | 85 | 69 | 60 | |
| | 240 | 040 | 30.6 | 22.8 | 18.8 | 15.3 | 13.3 | 11.9 | 10.3 | 8.4 | 7.2 | 5.8 |
| | | 050 | 50.1 | 39.4 | 32.5 | 26.5 | 23.0 | 20.5 | 17.8 | 14.5 | 12.5 | 10.0 |
| | | 063 | 119 | 75.8 | 62.5 | 51.0 | 44.1 | 39.5 | 34.2 | 27.8 | 24.0 | |
| | | 080 | 242 | 198 | 163 | 133 | 115 | 103 | 89 | 73 | 63 | |
| | 270 | 040 | 30.6 | 23.5 | 19.4 | 15.9 | 13.7 | 12.3 | 10.6 | 8.7 | 7.5 | 6.0 |
| | | 050 | 50.1 | 40.7 | 33.7 | 27.5 | 23.8 | 21.3 | 18.4 | 15.0 | 13.0 | 10.5 |
| | | 063 | 119 | 78.3 | 64.7 | 52.9 | 45.8 | 40.9 | 35.4 | 28.9 | 24.9 | |
| | | 080 | 242 | 205 | 169 | 138 | 120 | 107 | 92.6 | 75.4 | 65.1 | |
| | 300 | 040 | 30.6 | 23.7 | 20.0 | 16.4 | 14.2 | 12.7 | 11.0 | 8.9 | 7.7 | 6.2 |
| | | 050 | 50.1 | 41.1 | 34.7 | 28.3 | 24.5 | 21.9 | 19.0 | 15.5 | 13.4 | 10.8 |
| | | 063 | 119 | 79.0 | 66.7 | 54.5 | 47.2 | 42.2 | 36.5 | 29.8 | 25.7 | |
| | | 080 | 262 | 252 | 222 | 181 | 157 | 140 | 121 | 99 | 86 | |
| | 330 | 040 | 30.6 | 23.9 | 20.6 | 16.8 | 14.5 | 13.0 | 11.3 | 9.2 | 7.9 | 6.4 |
| | | 050 | 50.1 | 41.3 | 35.6 | 29.1 | 25.2 | 22.5 | 19.5 | 15.9 | 13.7 | 11.1 |
| | | 063 | 119 | 79.5 | 68.5 | 55.9 | 48.4 | 43.3 | 37.5 | 30.6 | 26.4 | |
| | | 080 | 262 | 253 | 228 | 186 | 161 | 144 | 125 | 102 | 88 | |
| 18 | 120 | 040 | 10.9 | 7.88 | 6.85 | 6.31 | 5.95 | 5.68 | 5.33 | 4.29 | 3.59 | 2.60 |
| | | 050 | 37.9 | 22.3 | 18.4 | 15.0 | 13.0 | 11.6 | 10.0 | 8.0 | 6.8 | 5.0 |
| | | 063 | 85.1 | 52.3 | 43.1 | 35.2 | 30.4 | 27.2 | 23.4 | 18.8 | 15.9 | |
| | | 080 | 152 | 75.8 | 62.5 | 50.9 | 44.0 | 39.3 | 33.8 | 26.9 | 22.3 | |
| | 150 | 040 | 10.9 | 8.71 | 7.58 | 6.99 | 6.59 | 6.29 | 5.93 | 4.81 | 4.09 | 3.12 |
| | | 050 | 37.9 | 24.6 | 20.3 | 16.6 | 14.3 | 12.8 | 11.1 | 9.0 | 7.6 | 5.9 |
| | | 063 | 85.1 | 57.8 | 47.7 | 38.9 | 33.7 | 30.1 | 26.0 | 21.0 | 17.9 | |
| | | 080 | 164 | 132 | 115 | 100 | 87 | 78 | 67 | 54 | 46 | |
| | 180 | 040 | 30.6 | 21.2 | 17.5 | 14.3 | 12.4 | 11.1 | 9.6 | 7.8 | 6.7 | 5.3 |
| | | 050 | 51.5 | 36.8 | 30.3 | 24.8 | 21.4 | 19.2 | 16.6 | 13.5 | 11.6 | 9.2 |
| | | 063 | 85.1 | 62.0 | 51.1 | 41.7 | 36.1 | 32.3 | 27.9 | 22.7 | 19.4 | |
| | | 080 | 164 | 141 | 123 | 108 | 93 | 83 | 72 | 58 | 50 | |
| | 210 | 040 | 30.6 | 22.4 | 18.4 | 15.1 | 13.0 | 11.7 | 10.1 | 8.2 | 7.1 | 5.7 |
| | | 050 | 51.5 | 38.8 | 31.9 | 26.1 | 22.6 | 20.2 | 17.5 | 14.2 | 12.3 | 9.8 |
| | | 063 | 85.1 | 65.3 | 53.8 | 43.9 | 38.0 | 34.0 | 29.4 | 23.9 | 20.6 | |
| | | 080 | 164 | 149 | 130 | 113 | 98 | 88 | 76 | 62 | 53 | |
| | 240 | 040 | 30.6 | 23.3 | 19.2 | 15.7 | 13.6 | 12.1 | 10.5 | 8.6 | 7.4 | 5.9 |
| | | 050 | 51.5 | 40.4 | 33.3 | 27.2 | 23.5 | 21.0 | 18.2 | 14.8 | 12.8 | 10.3 |
| | | 063 | 85.1 | 68.1 | 56.1 | 45.8 | 39.6 | 35.4 | 30.7 | 25.0 | 21.5 | |
| | | 080 | 164 | 155 | 135 | 118 | 102 | 91 | 79 | 64 | 56 | |
| | 270 | 040 | 30.6 | 23.7 | 19.9 | 16.2 | 14.1 | 12.6 | 10.9 | 8.9 | 7.7 | 6.2 |
| | | 050 | 51.5 | 41.1 | 34.4 | 28.1 | 24.3 | 21.7 | 18.8 | 15.3 | 13.3 | 10.7 |

# ●RGIS 플랜지 축(2정류)

캠 곡선/MS

| 분할수 | 총분할각 (deg) | 사이즈 | 정정격 출력 토크 (N·m) | 동정격 출력 토크(N·m) 입력축 회전 속도(rpm) 15 | 30 | 45 | 60 | 75 | 100 | 150 | 200 | 300 |
|---|---|---|---|---|---|---|---|---|---|---|---|---|
| 18 | 270 | 063 | 85.1 | 69.3 | 58.0 | 47.4 | 41.0 | 36.7 | 31.7 | 25.8 | 22.3 | |
| | | 080 | 164 | 158 | 140 | 122 | 106 | 95 | 82 | 67 | 58 | |
| | 300 | 040 | 30.6 | 23.9 | 20.4 | 16.7 | 14.5 | 12.9 | 11.2 | 9.1 | 7.9 | 6.4 |
| | | 050 | 51.5 | 41.4 | 35.4 | 28.9 | 25.0 | 22.4 | 19.4 | 15.8 | 13.6 | 11.1 |
| | | 063 | 85.1 | 69.8 | 59.7 | 48.7 | 42.2 | 37.7 | 32.6 | 26.6 | 23.0 | |
| | | 080 | 164 | 159 | 144 | 126 | 109 | 97 | 84 | 69 | 59 | |
| | 330 | 040 | 30.6 | 24.1 | 21.0 | 17.1 | 14.8 | 13.3 | 11.5 | 9.4 | 8.1 | 6.6 |
| | | 050 | 51.5 | 41.6 | 36.2 | 29.6 | 25.6 | 22.9 | 19.8 | 16.2 | 14.0 | 11.4 |
| | | 063 | 85.1 | 70.2 | 61.1 | 49.9 | 43.2 | 38.7 | 33.5 | 27.3 | 23.6 | |
| | | 080 | 164 | 160 | 147 | 129 | 112 | 100 | 86 | 70 | 61 | |
| 20 | 90 | 040 | 10.2 | 6.53 | 5.37 | 4.38 | 3.77 | 3.35 | 2.86 | 2.20 | 1.71 | 0.87 |
| | | 050 | 19.9 | 13.1 | 11.4 | 10.5 | 9.8 | 9.3 | 8.7 | 7.0 | 5.8 | 4.0 |
| | | 063 | 25.3 | 16.5 | 14.3 | 13.2 | 12.4 | 11.8 | 11.0 | 9.7 | 8.2 | |
| | | 080 | 108 | 59.6 | 49.1 | 40.0 | 34.5 | 30.7 | 26.2 | 20.3 | 16.0 | |
| | 120 | 040 | 10.9 | 8.19 | 7.13 | 6.57 | 6.19 | 5.91 | 5.55 | 4.48 | 3.77 | 2.77 |
| | | 050 | 37.9 | 23.2 | 19.1 | 15.6 | 13.5 | 12.0 | 10.4 | 8.4 | 7.1 | 5.3 |
| | | 063 | 63.6 | 40.9 | 33.7 | 27.5 | 23.8 | 21.2 | 18.3 | 14.7 | 12.3 | |
| | | 080 | 152 | 78.9 | 65.0 | 53.0 | 45.8 | 40.9 | 35.2 | 28.1 | 23.4 | |
| | 150 | 040 | 10.9 | 8.99 | 7.82 | 7.21 | 6.80 | 6.50 | 6.12 | 4.97 | 4.23 | 3.26 |
| | | 050 | 37.9 | 25.4 | 20.9 | 17.1 | 14.8 | 13.2 | 11.4 | 9.2 | 7.9 | 6.2 |
| | | 063 | 63.6 | 44.8 | 37.0 | 30.2 | 26.1 | 23.3 | 20.1 | 16.3 | 13.8 | |
| | | 080 | 152 | 86.5 | 71.3 | 58.2 | 50.3 | 45.0 | 38.8 | 31.3 | 26.5 | |
| | 180 | 040 | 10.9 | 9.59 | 8.35 | 7.69 | 7.26 | 6.94 | 6.54 | 5.33 | 4.57 | 3.59 |
| | | 050 | 37.9 | 27.1 | 22.3 | 18.2 | 15.8 | 14.1 | 12.2 | 9.9 | 8.5 | 6.7 |
| | | 063 | 63.6 | 47.8 | 39.4 | 32.2 | 27.8 | 24.9 | 21.5 | 17.4 | 14.9 | |
| | | 080 | 152 | 92.3 | 76.1 | 62.1 | 53.7 | 48.0 | 41.5 | 33.6 | 28.7 | |
| | 210 | 040 | 10.9 | 10.1 | 8.8 | 8.1 | 7.6 | 7.3 | 6.9 | 5.6 | 4.8 | 3.8 |
| | | 050 | 37.9 | 28.4 | 23.4 | 19.1 | 16.5 | 14.8 | 12.8 | 10.4 | 9.0 | 7.2 |
| | | 063 | 63.6 | 50.2 | 41.4 | 33.8 | 29.2 | 26.1 | 22.6 | 18.4 | 15.8 | |
| | | 080 | 164 | 152 | 132 | 116 | 100 | 90 | 78 | 63 | 54 | |
| | 240 | 040 | 10.9 | 10.4 | 9.1 | 8.4 | 7.9 | 7.6 | 7.1 | 5.8 | 5.0 | 4.0 |
| | | 050 | 37.9 | 29.4 | 24.3 | 19.8 | 17.2 | 15.4 | 13.3 | 10.8 | 9.3 | 7.5 |
| | | 063 | 63.6 | 52.0 | 43.0 | 35.1 | 30.4 | 27.2 | 23.5 | 19.1 | 16.5 | |
| | | 080 | 164 | 158 | 138 | 120 | 104 | 93 | 81 | 66 | 57 | |
| | 270 | 040 | 10.9 | 10.5 | 9.4 | 8.7 | 8.2 | 7.8 | 7.4 | 6.0 | 5.2 | 4.2 |
| | | 050 | 37.9 | 29.7 | 25.1 | 20.5 | 17.7 | 15.9 | 13.7 | 11.2 | 9.7 | 7.8 |
| | | 063 | 63.6 | 52.5 | 44.4 | 36.2 | 31.4 | 28.1 | 24.3 | 19.8 | 17.0 | |
| | | 080 | 164 | 159 | 142 | 124 | 108 | 96 | 83 | 68 | 59 | |
| | 300 | 040 | 10.9 | 10.6 | 9.7 | 8.9 | 8.4 | 8.0 | 7.6 | 6.2 | 5.4 | 4.3 |
| | | 050 | 37.9 | 29.8 | 25.8 | 21.0 | 18.2 | 16.3 | 14.1 | 11.5 | 9.9 | 8.0 |
| | | 063 | 85.1 | 70.2 | 60.7 | 49.5 | 42.9 | 38.3 | 33.2 | 27.1 | 23.4 | |
| | | 080 | 164 | 160 | 146 | 128 | 111 | 99 | 86 | 70 | 60 | |
| | 330 | 040 | 10.9 | 10.6 | 9.9 | 9.1 | 8.6 | 8.2 | 7.8 | 6.4 | 5.5 | 4.4 |
| | | 050 | 37.9 | 30.0 | 26.4 | 21.5 | 18.6 | 16.7 | 14.4 | 11.8 | 10.2 | 8.2 |
| | | 063 | 85.1 | 70.5 | 62.1 | 50.7 | 43.9 | 39.3 | 34.0 | 27.7 | 24.0 | |
| | | 080 | 164 | 161 | 150 | 131 | 113 | 101 | 88 | 72 | 62 | |
| 24 | 90 | 040 | 7.19 | 5.14 | 4.23 | 3.45 | 2.97 | 2.64 | 2.25 | 1.72 | 1.34 | 0.65 |
| | | 050 | 12.8 | 9.31 | 8.10 | 7.45 | 7.02 | 6.69 | 6.26 | 4.98 | 4.09 | 2.72 |
| | | 063 | 25.3 | 17.8 | 15.5 | 14.3 | 13.4 | 12.8 | 11.9 | 10.7 | 9.1 | |
| | | 080 | 80.0 | 48.3 | 39.8 | 32.4 | 27.9 | 24.8 | 21.2 | 16.4 | 12.9 | |
| | 120 | 040 | 7.19 | 5.77 | 4.75 | 3.87 | 3.35 | 2.98 | 2.56 | 2.03 | 1.67 | 1.10 |
| | | 050 | 12.8 | 10.4 | 9.1 | 8.4 | 7.9 | 7.5 | 7.1 | 5.7 | 4.8 | 3.6 |
| | | 063 | 25.3 | 20.2 | 17.6 | 16.2 | 15.3 | 14.6 | 13.7 | 12.4 | 11.0 | |
| | | 080 | 108 | 73.3 | 60.4 | 49.3 | 42.6 | 38.0 | 32.7 | 26.2 | 22.0 | |

# 출력 토크표



## ●RGIS 플랜지 축(2정류)

캠 곡선/MS

| 분할수 | 총분할각 (deg) | 사이즈 | 정정격 출력 토크 (N·m) | 동정격 출력 토크(N·m) 입력축 회전 속도(rpm) 15 | 30 | 45 | 60 | 75 | 100 | 150 | 200 | 300 |
|---|---|---|---|---|---|---|---|---|---|---|---|---|
| 24 | 150 | 040 | 10.2 | 8.49 | 7.00 | 5.71 | 4.94 | 4.41 | 3.81 | 3.07 | 2.60 | 1.96 |
| | | 050 | 12.8 | 11.2 | 9.8 | 9.0 | 8.5 | 8.1 | 7.7 | 6.2 | 5.3 | 4.1 |
| | | 063 | 63.6 | 47.0 | 38.7 | 31.6 | 27.3 | 24.4 | 21.1 | 17.1 | 14.6 | |
| | | 080 | 108 | 79.5 | 65.5 | 53.4 | 46.2 | 41.3 | 35.6 | 28.8 | 24.4 | |
| | 180 | 040 | 10.2 | 8.96 | 7.39 | 6.03 | 5.22 | 4.66 | 4.03 | 3.26 | 2.78 | 2.16 |
| | | 050 | 12.8 | 11.8 | 10.3 | 9.5 | 9.0 | 8.6 | 8.1 | 6.6 | 5.7 | 4.5 |
| | | 063 | 63.6 | 49.7 | 41.0 | 33.4 | 28.9 | 25.9 | 22.4 | 18.2 | 15.6 | |
| | | 080 | 108 | 84.1 | 69.3 | 56.6 | 49.0 | 43.8 | 37.8 | 30.6 | 26.2 | |
| | 210 | 040 | 10.2 | 9.34 | 7.70 | 6.28 | 5.44 | 4.86 | 4.20 | 3.41 | 2.93 | 2.31 |
| | | 050 | 12.8 | 12.3 | 10.7 | 9.9 | 9.3 | 8.9 | 8.4 | 6.9 | 5.9 | 4.7 |
| | | 063 | 63.6 | 51.9 | 42.8 | 34.9 | 30.2 | 27.0 | 23.4 | 19.0 | 16.4 | |
| | | 080 | 152 | 100 | 83 | 67 | 58 | 52 | 45 | 37 | 32 | |
| | 240 | 040 | 10.2 | 9.47 | 7.96 | 6.50 | 5.63 | 5.03 | 4.35 | 3.54 | 3.04 | 2.42 |
| | | 050 | 12.8 | 12.5 | 11.1 | 10.2 | 9.7 | 9.2 | 8.7 | 7.1 | 6.1 | 4.9 |
| | | 063 | 63.6 | 52.7 | 44.3 | 36.2 | 31.3 | 28.0 | 24.2 | 19.7 | 17.0 | |
| | | 080 | 152 | 102 | 86 | 70 | 60 | 54 | 47 | 38 | 33 | |
| | 270 | 040 | 10.2 | 9.51 | 8.19 | 6.69 | 5.79 | 5.18 | 4.48 | 3.65 | 3.14 | 2.51 |
| | | 050 | 37.9 | 29.9 | 25.8 | 21.1 | 18.2 | 16.3 | 14.1 | 11.5 | 9.9 | 8.0 |
| | | 063 | 63.6 | 53.0 | 45.6 | 37.3 | 32.3 | 28.8 | 25.0 | 20.3 | 17.6 | |
| | | 080 | 152 | 102 | 88 | 72 | 62 | 56 | 48 | 39 | 34 | |
| | 300 | 040 | 10.2 | 9.55 | 8.40 | 6.86 | 5.94 | 5.31 | 4.59 | 3.74 | 3.22 | 2.59 |
| | | 050 | 37.9 | 30.1 | 26.4 | 21.6 | 18.7 | 16.7 | 14.5 | 11.8 | 10.2 | 8.3 |
| | | 063 | 63.6 | 53.2 | 46.8 | 38.2 | 33.1 | 29.6 | 25.6 | 20.9 | 18.0 | |
| | | 080 | 152 | 103 | 90 | 74 | 64 | 57 | 49 | 40 | 35 | |
| | 330 | 040 | 10.2 | 9.57 | 8.58 | 7.01 | 6.07 | 5.42 | 4.69 | 3.82 | 3.30 | 2.66 |
| | | 050 | 37.9 | 30.2 | 27.0 | 22.1 | 19.1 | 17.1 | 14.8 | 12.1 | 10.4 | 8.5 |
| | | 063 | 63.6 | 53.4 | 47.9 | 39.1 | 33.8 | 30.3 | 26.2 | 21.4 | 18.5 | |
| | | 080 | 152 | 103 | 92 | 75 | 65 | 58 | 51 | 41 | 36 | |
| 30 | 90 | 080 | 31.8 | 24.3 | 21.2 | 19.4 | 18.3 | 17.4 | 16.2 | 14.3 | 11.9 | |
| | 120 | 080 | 80.0 | 57.9 | 47.7 | 38.9 | 33.6 | 30.0 | 25.9 | 20.7 | 17.3 | |
| | 150 | 080 | 80.0 | 62.0 | 51.1 | 41.7 | 36.0 | 32.2 | 27.8 | 22.4 | 19.0 | |
| | 180 | 080 | 80.0 | 65.1 | 53.7 | 43.8 | 37.9 | 33.9 | 29.3 | 23.7 | 20.3 | |
| | 210 | 080 | 80.0 | 66.6 | 55.8 | 45.5 | 39.4 | 35.2 | 30.5 | 24.7 | 21.2 | |
| | 240 | 080 | 80.0 | 67.0 | 57.6 | 47.0 | 40.7 | 36.4 | 31.5 | 25.6 | 22.0 | |
| | 270 | 080 | 80.0 | 67.2 | 59.2 | 48.3 | 41.8 | 37.4 | 32.4 | 26.3 | 22.7 | |
| | 300 | 080 | 80.0 | 67.4 | 60.6 | 49.5 | 42.8 | 38.3 | 33.2 | 27.0 | 23.3 | |
| | 330 | 080 | 80.0 | 67.5 | 61.9 | 50.5 | 43.8 | 39.1 | 33.9 | 27.6 | 23.8 | |
| 32 | 90 | 080 | 31.8 | 24.8 | 21.6 | 19.8 | 18.6 | 17.7 | 16.5 | 14.6 | 12.3 | |
| | 120 | 080 | 31.8 | 27.4 | 23.8 | 22.0 | 20.7 | 19.7 | 18.5 | 16.7 | 14.6 | |
| | 150 | 080 | 31.8 | 29.3 | 25.5 | 23.5 | 22.1 | 21.1 | 19.9 | 18.1 | 16.1 | |
| | 180 | 080 | 80.0 | 65.8 | 54.2 | 44.2 | 38.3 | 34.2 | 29.6 | 24.0 | 20.5 | |
| | 210 | 080 | 80.0 | 66.8 | 56.3 | 46.0 | 39.8 | 35.6 | 30.8 | 25.0 | 21.5 | |
| | 240 | 080 | 80.0 | 67.1 | 58.1 | 47.4 | 41.1 | 36.7 | 31.8 | 25.8 | 22.2 | |
| | 270 | 080 | 80.0 | 67.3 | 59.7 | 48.7 | 42.2 | 37.7 | 32.6 | 26.6 | 22.9 | |
| | 300 | 080 | 80.0 | 67.5 | 61.1 | 49.9 | 43.2 | 38.6 | 33.4 | 27.2 | 23.5 | |
| | 330 | 080 | 80.0 | 67.6 | 62.4 | 50.9 | 44.1 | 39.4 | 34.1 | 27.8 | 24.0 | |

# 출력 토크표



## ●RGIS 플랜지 축(3정류)

캠 곡선/MS

| 분할수 | 총분할각 (deg) | 사이즈 | 정정격 출력 토크 (N·m) | 동정격 출력 토크(N·m) 입력축 회전 속도(rpm) 10 | 20 | 30 | 40 | 50 | 70 | 100 | 140 | 200 |
|---|---|---|---|---|---|---|---|---|---|---|---|---|
| 24 | 150 | 040 | 10.9 | 8.73 | 7.59 | 7.00 | 6.60 | 6.31 | 5.82 | 4.84 | 4.02 | 3.21 |
| | | 050 | 19.9 | 16.1 | 14.0 | 12.9 | 12.2 | 11.6 | 10.8 | 10.0 | 8.8 | 7.1 |
| | | 063 | 85.1 | 57.9 | 47.7 | 39.0 | 33.7 | 30.1 | 25.4 | 21.1 | 17.6 | 14.2 |
| | | 080 | 164 | 132 | 115 | 100 | 87 | 78 | 66 | 55 | 45 | 37 |
| | 180 | 040 | 30.6 | 21.4 | 17.7 | 14.4 | 12.5 | 11.2 | 9.4 | 7.9 | 6.6 | 5.4 |
| | | 050 | 50.1 | 37.1 | 30.6 | 25.0 | 21.6 | 19.3 | 16.3 | 13.6 | 11.4 | 9.4 |
| | | 063 | 85.1 | 62.5 | 51.5 | 42.1 | 36.4 | 32.6 | 27.5 | 22.9 | 19.2 | 15.7 |
| | | 080 | 242 | 186 | 154 | 125 | 109 | 97 | 82 | 68 | 57 | 47 |
| | 210 | 040 | 30.6 | 22.7 | 18.7 | 15.3 | 13.2 | 11.8 | 10.0 | 8.3 | 7.0 | 5.8 |
| | | 050 | 50.1 | 39.3 | 32.4 | 26.4 | 22.9 | 20.5 | 17.3 | 14.4 | 12.1 | 10.0 |
| | | 063 | 85.1 | 66.2 | 54.5 | 44.5 | 38.6 | 34.5 | 29.1 | 24.3 | 20.4 | 16.8 |
| | | 080 | 242 | 197 | 163 | 133 | 115 | 103 | 87 | 72 | 61 | 50 |
| | 240 | 040 | 30.6 | 23.2 | 19.5 | 15.9 | 13.8 | 12.3 | 10.4 | 8.7 | 7.3 | 6.1 |
| | | 050 | 50.1 | 40.2 | 33.8 | 27.6 | 23.9 | 21.4 | 18.1 | 15.1 | 12.7 | 10.5 |
| | | 063 | 85.1 | 67.8 | 57.0 | 46.5 | 40.3 | 36.0 | 30.4 | 25.4 | 21.4 | 17.7 |
| | | 080 | 262 | 246 | 216 | 177 | 153 | 137 | 115 | 96 | 81 | 67 |
| | 270 | 040 | 30.6 | 23.5 | 20.3 | 16.5 | 14.3 | 12.8 | 10.8 | 9.0 | 7.6 | 6.3 |
| | | 050 | 50.1 | 40.7 | 35.1 | 28.6 | 24.8 | 22.2 | 18.7 | 15.6 | 13.2 | 11.0 |
| | | 063 | 85.1 | 68.6 | 59.1 | 48.3 | 41.8 | 37.4 | 31.6 | 26.4 | 22.2 | 18.4 |
| | | 080 | 262 | 249 | 224 | 183 | 159 | 142 | 120 | 100 | 84 | 70 |
| | 300 | 040 | 30.6 | 23.7 | 20.9 | 17.0 | 14.8 | 13.2 | 11.1 | 9.3 | 7.9 | 6.5 |
| | | 050 | 50.1 | 41.1 | 36.1 | 29.5 | 25.5 | 22.8 | 19.3 | 16.1 | 13.6 | 11.3 |
| | | 063 | 85.1 | 69.2 | 60.9 | 49.7 | 43.1 | 38.5 | 32.5 | 27.2 | 22.9 | 19.0 |
| | | 080 | 262 | 252 | 231 | 189 | 163 | 146 | 123 | 103 | 87 | 72 |
| | 330 | 040 | 30.6 | 23.9 | 21.4 | 17.5 | 15.1 | 13.5 | 11.4 | 9.6 | 8.1 | 6.7 |
| | | 050 | 50.1 | 41.3 | 37.1 | 30.3 | 26.2 | 23.4 | 19.8 | 16.6 | 14.0 | 11.6 |
| | | 063 | 85.1 | 69.7 | 62.5 | 51.0 | 44.2 | 39.5 | 33.4 | 27.9 | 23.5 | 19.6 |
| | | 080 | 262 | 253 | 237 | 194 | 168 | 150 | 127 | 106 | 89 | 74 |
| 30 | 120 | 040 | 10.9 | 8.53 | 7.43 | 6.84 | 6.45 | 6.17 | 5.69 | 4.71 | 3.89 | 3.10 |
| | | 050 | 22.8 | 17.9 | 15.6 | 14.3 | 13.5 | 12.6 | 10.6 | 8.8 | 7.3 | 5.8 |
| | | 063 | 63.6 | 42.6 | 35.1 | 28.6 | 24.8 | 22.1 | 18.6 | 15.4 | 12.7 | 10.0 |
| | | 080 | 152 | 82.2 | 67.7 | 55.2 | 47.8 | 42.7 | 35.9 | 29.6 | 24.3 | 18.8 |
| | 150 | 040 | 10.9 | 9.36 | 8.15 | 7.51 | 7.09 | 6.77 | 6.26 | 5.20 | 4.34 | 3.51 |
| | | 050 | 37.9 | 26.4 | 21.8 | 17.8 | 15.4 | 13.8 | 11.6 | 9.7 | 8.1 | 6.6 |
| | | 063 | 85.1 | 62.1 | 51.2 | 41.8 | 36.2 | 32.3 | 27.3 | 22.7 | 19.0 | 15.5 |
| | | 080 | 152 | 90.1 | 74.3 | 60.6 | 52.5 | 46.9 | 39.5 | 32.8 | 27.2 | 21.8 |
| | 180 | 040 | 10.9 | 9.99 | 8.69 | 8.01 | 7.56 | 7.23 | 6.68 | 5.57 | 4.67 | 3.82 |
| | | 050 | 37.9 | 28.2 | 23.2 | 19.0 | 16.4 | 14.7 | 12.4 | 10.3 | 8.7 | 7.1 |
| | | 063 | 85.1 | 66.3 | 54.6 | 44.6 | 38.6 | 34.5 | 29.1 | 24.3 | 20.4 | 16.8 |
| | | 080 | 152 | 96.1 | 79.2 | 64.7 | 56.0 | 50.0 | 42.2 | 35.1 | 29.4 | 23.9 |
| | 210 | 040 | 10.9 | 10.3 | 9.1 | 8.4 | 7.9 | 7.6 | 7.0 | 5.9 | 4.9 | 4.1 |
| | | 050 | 37.9 | 29.1 | 24.4 | 19.9 | 17.2 | 15.4 | 13.0 | 10.9 | 9.1 | 7.6 |
| | | 063 | 85.1 | 68.4 | 57.3 | 46.8 | 40.5 | 36.2 | 30.6 | 25.5 | 21.5 | 17.8 |
| | | 080 | 164 | 156 | 138 | 121 | 105 | 93 | 79 | 66 | 55 | 46 |
| | 240 | 040 | 10.9 | 10.4 | 9.5 | 8.7 | 8.3 | 7.9 | 7.3 | 6.1 | 5.1 | 4.2 |
| | | 050 | 37.9 | 29.4 | 25.3 | 20.7 | 17.9 | 16.0 | 13.5 | 11.3 | 9.5 | 7.9 |
| | | 063 | 85.1 | 69.2 | 59.6 | 48.6 | 42.1 | 37.7 | 31.8 | 26.6 | 22.4 | 18.6 |
| | | 080 | 164 | 158 | 143 | 125 | 109 | 97 | 82 | 69 | 58 | 48 |
| | 270 | 040 | 10.9 | 10.5 | 9.8 | 9.0 | 8.5 | 8.1 | 7.5 | 6.3 | 5.3 | 4.4 |
| | | 050 | 37.9 | 29.7 | 26.1 | 21.3 | 18.5 | 16.5 | 14.0 | 11.7 | 9.8 | 8.2 |
| | | 063 | 85.1 | 69.8 | 61.5 | 50.2 | 43.5 | 38.9 | 32.8 | 27.4 | 23.1 | 19.2 |
| | | 080 | 164 | 159 | 148 | 130 | 112 | 100 | 85 | 71 | 60 | 50 |
| | 300 | 040 | 10.9 | 10.6 | 10.1 | 9.3 | 8.8 | 8.4 | 7.7 | 6.5 | 5.5 | 4.5 |
| | | 050 | 37.9 | 29.8 | 26.8 | 21.9 | 19.0 | 17.0 | 14.3 | 12.0 | 10.1 | 8.4 |

# ●RGIS 플랜지 축(3정류)

캠 곡선/MS

| 분할수 | 총분할각 (deg) | 사이즈 | 정정격 출력 토크 (N·m) | 동정격 출력 토크(N·m) 입력축 회전 속도(rpm) 10 | 20 | 30 | 40 | 50 | 70 | 100 | 140 | 200 |
|---|---|---|---|---|---|---|---|---|---|---|---|---|
| 30 | 300 | 063 | 85.1 | 70.2 | 63.2 | 51.6 | 44.7 | 39.9 | 33.7 | 28.2 | 23.8 | 19.8 |
| | | 080 | 164 | 160 | 152 | 133 | 115 | 103 | 87 | 73 | 61 | 51 |
| | 330 | 040 | 10.9 | 10.6 | 10.3 | 9.5 | 9.0 | 8.6 | 7.9 | 6.6 | 5.6 | 4.7 |
| | | 050 | 37.9 | 30.0 | 27.5 | 22.4 | 19.4 | 17.4 | 14.7 | 12.3 | 10.4 | 8.6 |
| | | 063 | 85.1 | 70.5 | 64.7 | 52.8 | 45.7 | 40.9 | 34.6 | 28.9 | 24.4 | 20.3 |
| | | 080 | 164 | 161 | 156 | 136 | 118 | 106 | 89 | 75 | 63 | 52 |
| 36 | 90 | 040 | 7.19 | 5.36 | 4.41 | 3.60 | 3.10 | 2.76 | 2.30 | 1.86 | 1.44 | 0.94 |
| | | 050 | 13.1 | 8.87 | 7.31 | 5.96 | 5.15 | 4.58 | 3.83 | 3.11 | 2.45 | 1.68 |
| | | 063 | 16.4 | 12.3 | 10.7 | 9.9 | 9.3 | 8.8 | 8.1 | 6.6 | 5.1 | 3.4 |
| | | 080 | 80.0 | 50.3 | 41.4 | 33.8 | 29.2 | 26.0 | 21.7 | 17.6 | 13.8 | 9.4 |
| | 120 | 040 | 10.2 | 8.21 | 6.76 | 5.52 | 4.77 | 4.26 | 3.59 | 2.96 | 2.43 | 1.88 |
| | | 050 | 12.8 | 10.9 | 9.5 | 8.7 | 8.2 | 7.9 | 7.3 | 6.0 | 5.0 | 3.9 |
| | | 063 | 25.3 | 21.1 | 18.3 | 16.9 | 15.9 | 15.2 | 14.2 | 13.1 | 11.3 | 8.9 |
| | | 080 | 108 | 76.4 | 62.9 | 51.3 | 44.4 | 39.7 | 33.4 | 27.6 | 22.7 | 17.7 |
| | 150 | 040 | 10.2 | 8.85 | 7.29 | 5.95 | 5.15 | 4.60 | 3.88 | 3.22 | 2.67 | 2.14 |
| | | 050 | 12.8 | 11.7 | 10.2 | 9.4 | 8.9 | 8.5 | 7.8 | 6.5 | 5.4 | 4.4 |
| | | 063 | 63.6 | 48.9 | 40.3 | 32.9 | 28.5 | 25.5 | 21.5 | 17.9 | 14.9 | 12.1 |
| | | 080 | 108 | 82.7 | 68.2 | 55.7 | 48.2 | 43.0 | 36.3 | 30.2 | 25.1 | 20.2 |
| | 180 | 040 | 10.2 | 9.30 | 7.69 | 6.28 | 5.44 | 4.86 | 4.10 | 3.41 | 2.85 | 2.32 |
| | | 050 | 12.8 | 12.3 | 10.7 | 9.9 | 9.3 | 8.9 | 8.3 | 6.9 | 5.8 | 4.7 |
| | | 063 | 63.6 | 51.6 | 42.7 | 34.8 | 30.2 | 27.0 | 22.8 | 19.0 | 15.9 | 13.1 |
| | | 080 | 108 | 87.3 | 72.2 | 58.9 | 51.0 | 45.6 | 38.5 | 32.0 | 26.8 | 21.9 |
| | 210 | 040 | 10.2 | 9.40 | 8.02 | 6.55 | 5.67 | 5.07 | 4.28 | 3.56 | 2.99 | 2.45 |
| | | 050 | 12.8 | 12.4 | 11.2 | 10.3 | 9.7 | 9.3 | 8.6 | 7.2 | 6.0 | 5.0 |
| | | 063 | 63.6 | 52.2 | 44.6 | 36.4 | 31.5 | 28.2 | 23.8 | 19.9 | 16.7 | 13.8 |
| | | 080 | 152 | 101 | 86 | 70 | 61 | 54 | 46 | 38 | 32 | 26 |
| | 240 | 040 | 10.2 | 9.47 | 8.29 | 6.77 | 5.86 | 5.24 | 4.43 | 3.69 | 3.10 | 2.56 |
| | | 050 | 12.8 | 12.5 | 11.6 | 10.7 | 10.1 | 9.6 | 8.9 | 7.4 | 6.3 | 5.2 |
| | | 063 | 63.6 | 52.7 | 46.2 | 37.7 | 32.6 | 29.2 | 24.6 | 20.6 | 17.3 | 14.4 |
| | | 080 | 152 | 102 | 89 | 73 | 63 | 56 | 48 | 40 | 33 | 28 |
| | 270 | 040 | 10.2 | 9.51 | 8.53 | 6.97 | 6.03 | 5.39 | 4.55 | 3.80 | 3.20 | 2.65 |
| | | 050 | 12.8 | 12.6 | 11.9 | 11.0 | 10.4 | 9.9 | 9.2 | 7.7 | 6.5 | 5.4 |
| | | 063 | 63.6 | 53.0 | 47.5 | 38.8 | 33.6 | 30.0 | 25.4 | 21.2 | 17.9 | 14.8 |
| | | 080 | 152 | 102 | 92 | 75 | 65 | 58 | 49 | 41 | 34 | 29 |
| | 300 | 040 | 10.2 | 9.55 | 8.74 | 7.14 | 6.18 | 5.53 | 4.67 | 3.90 | 3.28 | 2.72 |
| | | 050 | 12.8 | 12.6 | 12.2 | 11.2 | 10.6 | 10.2 | 9.4 | 7.8 | 6.6 | 5.5 |
| | | 063 | 63.6 | 53.2 | 48.7 | 39.8 | 34.5 | 30.8 | 26.0 | 21.8 | 18.4 | 15.3 |
| | | 080 | 152 | 103 | 94 | 77 | 67 | 60 | 50 | 42 | 35 | 29 |
| | 330 | 040 | 10.2 | 9.57 | 8.94 | 7.30 | 6.32 | 5.65 | 4.77 | 3.99 | 3.36 | 2.79 |
| | | 050 | 12.8 | 12.6 | 12.5 | 11.5 | 10.8 | 10.4 | 9.6 | 8.0 | 6.8 | 5.6 |
| | | 063 | 63.6 | 53.4 | 49.8 | 40.7 | 35.2 | 31.5 | 26.6 | 22.3 | 18.8 | 15.6 |
| | | 080 | 152 | 103 | 96 | 79 | 68 | 61 | 51 | 43 | 36 | 30 |
| 48 | 90 | 080 | 31.8 | 25.8 | 22.5 | 20.7 | 19.5 | 18.6 | 17.2 | 15.6 | 13.1 | 9.3 |
| | 120 | 080 | 31.8 | 28.5 | 24.8 | 22.9 | 21.6 | 20.6 | 19.2 | 17.6 | 15.2 | 11.8 |
| | 150 | 080 | 31.8 | 30.5 | 26.5 | 24.4 | 23.1 | 22.0 | 20.5 | 19.0 | 16.5 | 13.2 |
| | 180 | 080 | 80.0 | 66.3 | 56.5 | 46.1 | 39.9 | 35.7 | 30.1 | 25.1 | 21.0 | 17.1 |
| | 210 | 080 | 80.0 | 66.8 | 58.6 | 47.9 | 41.4 | 37.1 | 31.3 | 26.1 | 21.9 | 18.0 |
| | 240 | 080 | 80.0 | 67.1 | 60.5 | 49.4 | 42.8 | 38.2 | 32.3 | 27.0 | 22.7 | 18.7 |
| | 270 | 080 | 80.0 | 67.3 | 62.1 | 50.7 | 43.9 | 39.3 | 33.2 | 27.7 | 23.3 | 19.3 |
| | 300 | 080 | 80.0 | 67.5 | 63.6 | 51.9 | 45.0 | 40.2 | 34.0 | 28.4 | 23.9 | 19.9 |
| | 330 | 080 | 80.0 | 67.6 | 64.0 | 53.0 | 45.9 | 41.1 | 34.7 | 29.0 | 24.4 | 20.3 |

# 출력 토크표



## ●RGIS 플랜지 축(4정류)

캠 곡선/MS

| 분할수 | 총분할각 (deg) | 사이즈 | 정정격 출력 토크 (N·m) | 동정격 출력 토크(N·m) 입력축 회전 속도(rpm) 10 | 15 | 20 | 30 | 40 | 50 | 75 | 100 | 150 |
|---|---|---|---|---|---|---|---|---|---|---|---|---|
| 32 | 180 | 040 | 10.9 | 9.16 | 8.44 | 7.97 | 7.34 | 6.93 | 6.62 | 5.41 | 4.66 | 3.72 |
| | | 050 | 50.1 | 36.1 | 31.5 | 27.3 | 22.3 | 19.3 | 17.2 | 14.0 | 12.1 | 9.8 |
| | | 063 | 85.1 | 60.8 | 53.0 | 45.9 | 37.5 | 32.5 | 29.0 | 23.6 | 20.3 | 16.3 |
| | | 080 | 164 | 138 | 128 | 118 | 97 | 84 | 75 | 61 | 52 | 42 |
| | 210 | 040 | 30.6 | 22.0 | 19.2 | 16.7 | 13.6 | 11.8 | 10.5 | 8.6 | 7.4 | 6.0 |
| | | 050 | 50.1 | 38.2 | 33.3 | 28.9 | 23.6 | 20.4 | 18.2 | 14.9 | 12.8 | 10.4 |
| | | 063 | 85.1 | 64.3 | 56.1 | 48.6 | 39.7 | 34.4 | 30.7 | 25.0 | 21.6 | 17.4 |
| | | 080 | 242 | 192 | 167 | 145 | 118 | 102 | 92 | 75 | 64 | 52 |
| | 240 | 040 | 30.6 | 23.0 | 20.1 | 17.4 | 14.2 | 12.3 | 11.0 | 9.0 | 7.8 | 6.3 |
| | | 050 | 50.1 | 39.9 | 34.8 | 30.2 | 24.6 | 21.3 | 19.1 | 15.5 | 13.4 | 10.9 |
| | | 063 | 85.1 | 67.2 | 58.7 | 50.8 | 41.5 | 35.9 | 32.1 | 26.2 | 22.6 | 18.3 |
| | | 080 | 262 | 244 | 223 | 193 | 157 | 136 | 122 | 99 | 86 | 70 |
| | 270 | 040 | 30.6 | 23.5 | 20.8 | 18.1 | 14.7 | 12.8 | 11.4 | 9.3 | 8.0 | 6.5 |
| | | 050 | 50.1 | 40.7 | 36.1 | 31.2 | 25.5 | 22.1 | 19.8 | 16.1 | 13.9 | 11.3 |
| | | 063 | 85.1 | 68.6 | 60.8 | 52.7 | 43.0 | 37.2 | 33.3 | 27.2 | 23.5 | 19.0 |
| | | 080 | 262 | 249 | 231 | 200 | 163 | 141 | 126 | 103 | 89 | 72 |
| | 300 | 040 | 30.6 | 23.7 | 21.5 | 18.6 | 15.2 | 13.2 | 11.8 | 9.6 | 8.3 | 6.7 |
| | | 050 | 50.1 | 41.1 | 37.2 | 32.2 | 26.3 | 22.8 | 20.4 | 16.6 | 14.4 | 11.7 |
| | | 063 | 85.1 | 69.2 | 62.7 | 54.3 | 44.3 | 38.4 | 34.3 | 28.0 | 24.2 | 19.7 |
| | | 080 | 262 | 252 | 238 | 206 | 168 | 146 | 130 | 106 | 92 | 75 |
| | 330 | 040 | 30.6 | 23.9 | 22.0 | 19.1 | 15.6 | 13.5 | 12.1 | 9.8 | 8.5 | 6.9 |
| | | 050 | 50.1 | 41.3 | 38.1 | 33.0 | 27.0 | 23.4 | 20.9 | 17.0 | 14.7 | 12.0 |
| | | 063 | 85.1 | 69.7 | 64.3 | 55.7 | 45.5 | 39.4 | 35.2 | 28.7 | 24.9 | 20.2 |
| | | 080 | 262 | 253 | 244 | 211 | 173 | 149 | 134 | 109 | 94 | 77 |
| 36 | 150 | 040 | 10.9 | 8.82 | 8.13 | 7.67 | 7.07 | 6.67 | 6.37 | 5.20 | 4.46 | 3.54 |
| | | 050 | 37.9 | 24.9 | 21.8 | 18.8 | 15.4 | 13.3 | 11.9 | 9.7 | 8.3 | 6.6 |
| | | 063 | 63.6 | 44.0 | 38.4 | 33.3 | 27.1 | 23.5 | 21.0 | 17.0 | 14.6 | 11.6 |
| | | 080 | 152 | 84.9 | 74.1 | 64.2 | 52.3 | 45.3 | 40.4 | 32.8 | 28.1 | 22.0 |
| | 180 | 040 | 30.6 | 21.5 | 18.8 | 16.3 | 13.3 | 11.5 | 10.3 | 8.4 | 7.2 | 5.8 |
| | | 050 | 51.5 | 37.3 | 32.5 | 28.2 | 23.0 | 19.9 | 17.8 | 14.5 | 12.5 | 10.1 |
| | | 063 | 85.1 | 62.7 | 54.8 | 47.4 | 38.7 | 33.5 | 30.0 | 24.4 | 21.0 | 16.9 |
| | | 080 | 164 | 143 | 132 | 122 | 100 | 86 | 77 | 63 | 54 | 44 |
| | 210 | 040 | 30.6 | 22.6 | 19.8 | 17.1 | 14.0 | 12.1 | 10.8 | 8.8 | 7.6 | 6.2 |
| | | 050 | 51.5 | 39.2 | 34.2 | 29.6 | 24.2 | 21.0 | 18.7 | 15.3 | 13.2 | 10.7 |
| | | 063 | 85.1 | 66.1 | 57.7 | 50.0 | 40.8 | 35.3 | 31.6 | 25.7 | 22.2 | 17.9 |
| | | 080 | 164 | 151 | 139 | 129 | 105 | 91 | 81 | 66 | 57 | 46 |
| | 240 | 040 | 30.6 | 23.5 | 20.6 | 17.8 | 14.6 | 12.6 | 11.3 | 9.2 | 7.9 | 6.4 |
| | | 050 | 51.5 | 40.7 | 35.7 | 30.9 | 25.2 | 21.8 | 19.5 | 15.9 | 13.8 | 11.2 |
| | | 063 | 85.1 | 68.6 | 60.1 | 52.1 | 42.5 | 36.8 | 32.9 | 26.8 | 23.2 | 18.8 |
| | | 080 | 164 | 156 | 145 | 134 | 110 | 95 | 85 | 69 | 60 | 48 |
| | 270 | 040 | 30.6 | 23.7 | 21.3 | 18.4 | 15.1 | 13.0 | 11.7 | 9.5 | 8.2 | 6.7 |
| | | 050 | 51.5 | 41.1 | 36.9 | 31.9 | 26.1 | 22.6 | 20.2 | 16.5 | 14.2 | 11.6 |
| | | 063 | 85.1 | 69.3 | 62.2 | 53.8 | 44.0 | 38.1 | 34.0 | 27.8 | 24.0 | 19.5 |
| | | 080 | 164 | 158 | 150 | 139 | 113 | 98 | 88 | 72 | 62 | 50 |
| | 300 | 040 | 30.6 | 23.9 | 21.9 | 19.0 | 15.5 | 13.4 | 12.0 | 9.8 | 8.5 | 6.9 |
| | | 050 | 51.5 | 41.4 | 37.9 | 32.8 | 26.8 | 23.2 | 20.8 | 16.9 | 14.7 | 11.9 |
| | | 063 | 85.1 | 69.8 | 64.0 | 55.4 | 45.2 | 39.2 | 35.0 | 28.6 | 24.7 | 20.1 |
| | | 080 | 164 | 159 | 154 | 143 | 117 | 101 | 90 | 74 | 64 | 52 |
| | 330 | 040 | 30.6 | 24.1 | 22.5 | 19.5 | 15.9 | 13.8 | 12.3 | 10.0 | 8.7 | 7.1 |
| | | 050 | 51.5 | 41.6 | 38.8 | 33.6 | 27.5 | 23.8 | 21.3 | 17.4 | 15.0 | 12.2 |
| | | 063 | 85.1 | 70.2 | 65.5 | 56.8 | 46.3 | 40.1 | 35.9 | 29.3 | 25.3 | 20.6 |
| | | 080 | 164 | 160 | 158 | 146 | 120 | 104 | 93 | 76 | 65 | 53 |

# ●RGIS 플랜지 축(4정류)

캠 곡선/MS

| 분할수 | 총분할각 (deg) | 사이즈 | 정정격 출력 토크 (N·m) | 동정격 출력 토크(N·m) 입력축 회전 속도(rpm) 10 | 15 | 20 | 30 | 40 | 50 | 75 | 100 | 150 |
|---|---|---|---|---|---|---|---|---|---|---|---|---|
| 40 | 150 | 040 | 10.9 | 9.10 | 8.39 | 7.92 | 7.30 | 6.88 | 6.58 | 5.37 | 4.62 | 3.67 |
| | | 050 | 37.9 | 25.7 | 22.4 | 19.4 | 15.9 | 13.7 | 12.3 | 10.0 | 8.6 | 6.9 |
| | | 063 | 63.6 | 45.4 | 39.6 | 34.3 | 28.0 | 24.2 | 21.6 | 17.6 | 15.1 | 12.0 |
| | | 080 | 152 | 87.6 | 76.4 | 66.2 | 54.0 | 46.7 | 41.7 | 33.9 | 29.0 | 22.9 |
| | 180 | 040 | 10.9 | 9.70 | 8.95 | 8.44 | 7.78 | 7.35 | 7.02 | 5.74 | 4.95 | 3.97 |
| | | 050 | 37.9 | 27.4 | 23.9 | 20.7 | 16.9 | 14.6 | 13.1 | 10.7 | 9.2 | 7.4 |
| | | 063 | 85.1 | 64.4 | 56.2 | 48.7 | 39.7 | 34.4 | 30.7 | 25.0 | 21.6 | 17.4 |
| | | 080 | 164 | 147 | 135 | 126 | 102 | 89 | 79 | 65 | 56 | 45 |
| | 210 | 040 | 10.9 | 10.2 | 9.4 | 8.9 | 8.2 | 7.7 | 7.4 | 6.0 | 5.2 | 4.2 |
| | | 050 | 37.9 | 28.7 | 25.1 | 21.7 | 17.7 | 15.3 | 13.7 | 11.2 | 9.7 | 7.8 |
| | | 063 | 85.1 | 67.6 | 59.0 | 51.1 | 41.7 | 36.1 | 32.3 | 26.3 | 22.7 | 18.4 |
| | | 080 | 164 | 154 | 142 | 132 | 108 | 93 | 83 | 68 | 59 | 47 |
| | 240 | 040 | 10.9 | 10.4 | 9.8 | 9.2 | 8.5 | 8.0 | 7.7 | 6.3 | 5.4 | 4.4 |
| | | 050 | 37.9 | 29.4 | 26.0 | 22.6 | 18.4 | 15.9 | 14.3 | 11.6 | 10.1 | 8.2 |
| | | 063 | 85.1 | 69.2 | 61.3 | 53.1 | 43.3 | 37.5 | 33.6 | 27.4 | 23.6 | 19.2 |
| | | 080 | 164 | 158 | 148 | 137 | 112 | 97 | 87 | 71 | 61 | 49 |
| | 270 | 040 | 10.9 | 10.5 | 10.1 | 9.5 | 8.8 | 8.3 | 7.9 | 6.5 | 5.6 | 4.5 |
| | | 050 | 37.9 | 29.7 | 26.9 | 23.3 | 19.0 | 16.5 | 14.7 | 12.0 | 10.4 | 8.4 |
| | | 063 | 85.1 | 69.8 | 63.3 | 54.8 | 44.7 | 38.7 | 34.6 | 28.3 | 24.4 | 19.8 |
| | | 080 | 164 | 159 | 152 | 141 | 115 | 100 | 89 | 73 | 63 | 51 |
| | 300 | 040 | 10.9 | 10.6 | 10.4 | 9.8 | 9.0 | 8.5 | 8.1 | 6.7 | 5.8 | 4.7 |
| | | 050 | 37.9 | 29.8 | 27.6 | 23.9 | 19.5 | 16.9 | 15.1 | 12.3 | 10.7 | 8.7 |
| | | 063 | 85.1 | 70.2 | 65.0 | 56.3 | 46.0 | 39.8 | 35.6 | 29.0 | 25.1 | 20.4 |
| | | 080 | 164 | 160 | 157 | 145 | 119 | 103 | 92 | 75 | 65 | 53 |
| | 330 | 040 | 10.9 | 10.6 | 10.6 | 10.0 | 9.2 | 8.7 | 8.3 | 6.8 | 5.9 | 4.8 |
| | | 050 | 37.9 | 30.0 | 28.3 | 24.5 | 20.0 | 17.3 | 15.5 | 12.6 | 10.9 | 8.9 |
| | | 063 | 85.1 | 70.5 | 66.6 | 57.6 | 47.1 | 40.8 | 36.4 | 29.7 | 25.7 | 20.9 |
| | | 080 | 164 | 161 | 160 | 149 | 121 | 105 | 94 | 77 | 66 | 54 |
| 48 | 120 | 040 | 10.2 | 7.98 | 6.96 | 6.03 | 4.92 | 4.25 | 3.79 | 3.07 | 2.61 | 2.01 |
| | | 050 | 12.8 | 10.6 | 9.7 | 9.2 | 8.5 | 8.0 | 7.6 | 6.2 | 5.3 | 4.2 |
| | | 063 | 25.3 | 20.5 | 18.9 | 17.8 | 16.4 | 15.5 | 14.8 | 13.5 | 12.1 | 9.5 |
| | | 080 | 80.0 | 55.4 | 48.3 | 41.8 | 34.1 | 29.5 | 26.3 | 21.2 | 18.0 | 13.7 |
| | 150 | 040 | 10.2 | 8.60 | 7.50 | 6.50 | 5.30 | 4.59 | 4.10 | 3.32 | 2.85 | 2.25 |
| | | 050 | 12.8 | 11.4 | 10.5 | 9.9 | 9.1 | 8.6 | 8.2 | 6.7 | 5.8 | 4.6 |
| | | 063 | 63.6 | 47.5 | 41.5 | 35.9 | 29.3 | 25.4 | 22.7 | 18.4 | 15.9 | 12.7 |
| | | 080 | 108 | 80.4 | 70.2 | 60.8 | 49.6 | 42.9 | 38.3 | 31.1 | 26.7 | 21.1 |
| | 180 | 040 | 10.2 | 9.07 | 7.92 | 6.86 | 5.60 | 4.84 | 4.33 | 3.52 | 3.03 | 2.42 |
| | | 050 | 12.8 | 12.0 | 11.1 | 10.4 | 9.6 | 9.1 | 8.7 | 7.1 | 6.1 | 4.9 |
| | | 063 | 63.6 | 50.3 | 43.9 | 38.0 | 31.0 | 26.9 | 24.0 | 19.6 | 16.9 | 13.6 |
| | | 080 | 108 | 85.1 | 74.3 | 64.3 | 52.5 | 45.5 | 40.6 | 33.0 | 28.5 | 22.8 |
| | 210 | 040 | 10.2 | 9.40 | 8.25 | 7.15 | 5.83 | 5.05 | 4.51 | 3.67 | 3.17 | 2.55 |
| | | 050 | 12.8 | 12.4 | 11.5 | 10.9 | 10.0 | 9.5 | 9.0 | 7.4 | 6.4 | 5.2 |
| | | 063 | 63.6 | 52.2 | 45.9 | 39.7 | 32.4 | 28.1 | 25.1 | 20.5 | 17.7 | 14.3 |
| | | 080 | 152 | 101 | 89 | 77 | 63 | 54 | 48 | 39 | 34 | 27 |
| | 240 | 040 | 10.2 | 9.47 | 8.54 | 7.39 | 6.03 | 5.22 | 4.67 | 3.81 | 3.28 | 2.65 |
| | | 050 | 12.8 | 12.5 | 11.9 | 11.2 | 10.4 | 9.8 | 9.4 | 7.7 | 6.6 | 5.4 |
| | | 063 | 63.6 | 52.7 | 47.5 | 41.1 | 33.6 | 29.1 | 26.0 | 21.2 | 18.3 | 14.8 |
| | | 080 | 152 | 102 | 92 | 79 | 65 | 56 | 50 | 41 | 35 | 29 |
| | 270 | 040 | 10.2 | 9.51 | 8.78 | 7.60 | 6.21 | 5.38 | 4.81 | 3.92 | 3.38 | 2.74 |
| | | 050 | 12.8 | 12.6 | 12.2 | 11.6 | 10.7 | 10.1 | 9.6 | 7.9 | 6.8 | 5.5 |
| | | 063 | 63.6 | 53.0 | 48.9 | 42.4 | 34.6 | 29.9 | 26.8 | 21.8 | 18.9 | 15.3 |
| | | 080 | 152 | 102 | 94 | 82 | 67 | 58 | 52 | 42 | 36 | 30 |
| | 300 | 040 | 10.2 | 9.55 | 9.00 | 7.79 | 6.36 | 5.51 | 4.93 | 4.02 | 3.47 | 2.81 |
| | | 050 | 12.8 | 12.6 | 12.6 | 11.8 | 10.9 | 10.3 | 9.9 | 8.1 | 7.0 | 5.7 |

# 출력 토크표



## ●RGIS 플랜지 축(4정류)

캠 곡선/MS

| 분할수 | 총분할각 (deg) | 사이즈 | 정정격 출력 토크 (N·m) | 동정격 출력 토크(N·m) 입력축 회전 속도(rpm) 10 | 15 | 20 | 30 | 40 | 50 | 75 | 100 | 150 |
|---|---|---|---|---|---|---|---|---|---|---|---|---|
| 48 | 300 | 063 | 63.6 | 53.2 | 50.2 | 43.4 | 35.5 | 30.7 | 27.5 | 22.4 | 19.4 | 15.8 |
| | | 080 | 152 | 103 | 97 | 84 | 68 | 59 | 53 | 43 | 37 | 30 |
| | 330 | 040 | 10.2 | 9.57 | 9.06 | 7.97 | 6.50 | 5.63 | 5.03 | 4.11 | 3.55 | 2.88 |
| | | 050 | 12.8 | 12.6 | 12.6 | 12.1 | 11.2 | 10.5 | 10.1 | 8.3 | 7.1 | 5.8 |
| | | 063 | 63.6 | 53.4 | 50.5 | 44.4 | 36.3 | 31.4 | 28.1 | 22.9 | 19.8 | 16.1 |
| | | 080 | 152 | 103 | 98 | 86 | 70 | 61 | 54 | 44 | 38 | 31 |

# 출력 토크표



## ●RGOS 스트레이트 축

캠 곡선/MS

| 진동각 (deg) | 총분할각 (deg) | 사이즈 | 정정격 출력 토크 (N·m) | 동정격 출력 토크(N·m) 입력축 회전 속도(rpm) 15 | 30 | 45 | 60 | 75 | 100 | 150 | 200 | 300 |
|---|---|---|---|---|---|---|---|---|---|---|---|---|
| 120 | 360 | 040 | 10.9 | 5.97 | 5.20 | 4.79 | 4.52 | 4.32 | 4.08 | 3.34 | 2.88 | 2.31 |
| | | 050 | 19.9 | 11.1 | 9.6 | 8.9 | 8.4 | 8.0 | 7.6 | 6.9 | 6.2 | |
| | | 063 | 85.1 | 39.7 | 32.7 | 26.7 | 23.1 | 20.7 | 17.8 | 14.5 | | |
| | | 080 | 164 | 90.3 | 78.6 | 68.7 | 59.5 | 53.2 | 46.0 | 37.3 | | |
| 90 | 300 | 040 | 10.2 | 5.95 | 4.90 | 4.00 | 3.46 | 3.10 | 2.68 | 2.18 | 1.87 | 1.49 |
| | | 050 | 12.8 | 7.95 | 6.92 | 6.37 | 6.01 | 5.75 | 5.41 | 4.41 | 3.77 | |
| | | 063 | 63.6 | 31.6 | 26.0 | 21.2 | 18.4 | 16.4 | 14.2 | 11.4 | 9.7 | |
| | | 080 | 108 | 53.3 | 43.9 | 35.8 | 31.0 | 27.7 | 23.9 | 19.2 | | |
| | 360 | 040 | 10.9 | 7.21 | 6.28 | 5.79 | 5.47 | 5.23 | 4.93 | 4.04 | 3.49 | 2.82 |
| | | 050 | 19.9 | 13.4 | 11.6 | 10.7 | 10.1 | 9.7 | 9.1 | 8.4 | 7.6 | 6.1 |
| | | 063 | 63.6 | 36.0 | 29.7 | 24.2 | 21.0 | 18.8 | 16.2 | 13.2 | 11.3 | |
| | | 080 | 152 | 69.4 | 57.2 | 46.7 | 40.4 | 36.1 | 31.2 | 25.3 | 21.6 | |
| 60 | 180 | 040 | 10.9 | 5.57 | 4.85 | 4.47 | 4.22 | 4.03 | 3.80 | 3.10 | 2.66 | 2.09 |
| | | 050 | 37.9 | 15.9 | 13.1 | 10.7 | 9.2 | 8.2 | 7.1 | 5.7 | 4.8 | |
| | | 063 | 85.1 | 37.0 | 30.5 | 24.9 | 21.5 | 19.2 | 16.6 | 13.3 | | |
| | | 080 | 164 | 84.2 | 73.3 | 64.1 | 55.4 | 49.5 | 42.7 | 34.4 | | |
| | 240 | 040 | 41.6 | 22.0 | 18.1 | 14.8 | 12.8 | 11.4 | 9.9 | 8.1 | 7.0 | 5.6 |
| | | 050 | 67.0 | 36.5 | 30.1 | 24.6 | 21.3 | 19.0 | 16.5 | 13.4 | 11.5 | 9.2 |
| | | 063 | 119 | 52.5 | 43.3 | 35.3 | 30.6 | 27.3 | 23.6 | 19.2 | 16.4 | |
| | | 080 | 262 | 167 | 144 | 117 | 102 | 91 | 78 | 64 | 55 | |
| | 300 | 040 | 41.6 | 25.3 | 20.8 | 17.0 | 14.7 | 13.2 | 11.4 | 9.3 | 8.1 | 6.5 |
| | | 050 | 67.0 | 42.0 | 34.6 | 28.2 | 24.5 | 21.9 | 18.9 | 15.4 | 13.3 | 10.8 |
| | | 063 | 129 | 94.9 | 82.6 | 72.3 | 62.6 | 56.0 | 48.4 | 39.5 | 34.0 | |
| | | 080 | 262 | 192 | 165 | 135 | 117 | 105 | 90 | 74 | 63 | |
| | 360 | 040 | 41.6 | 27.9 | 23.0 | 18.8 | 16.3 | 14.5 | 12.6 | 10.3 | 8.9 | 7.2 |
| | | 050 | 67.0 | 46.2 | 38.1 | 31.1 | 26.9 | 24.1 | 20.8 | 17.0 | 14.7 | 11.9 |
| | | 063 | 129 | 105 | 91 | 80 | 69 | 62 | 53 | 44 | 38 | |
| | | 080 | 431 | 258 | 213 | 174 | 150 | 134 | 116 | 95 | 82 | |
| 45 | 180 | 040 | 10.9 | 6.73 | 5.86 | 5.40 | 5.10 | 4.87 | 4.60 | 3.75 | 3.23 | 2.58 |
| | | 050 | 50.1 | 26.7 | 22.0 | 18.0 | 15.5 | 13.9 | 12.0 | 9.7 | 8.3 | 6.6 |
| | | 063 | 85.1 | 44.7 | 36.9 | 30.1 | 26.0 | 23.2 | 20.1 | 16.2 | 13.8 | |
| | | 080 | 164 | 102 | 89 | 77 | 67 | 60 | 52 | 42 | 36 | |
| | 240 | 040 | 30.6 | 18.3 | 15.1 | 12.3 | 10.6 | 9.5 | 8.2 | 6.7 | 5.8 | 4.7 |
| | | 050 | 50.1 | 31.8 | 26.2 | 21.4 | 18.5 | 16.5 | 14.3 | 11.7 | 10.0 | 8.1 |
| | | 063 | 85.1 | 53.4 | 44.0 | 35.9 | 31.1 | 27.8 | 24.0 | 19.5 | 16.8 | |
| | | 080 | 242 | 159 | 131 | 107 | 93 | 83 | 72 | 58 | 50 | |
| | 300 | 040 | 30.6 | 20.4 | 16.8 | 13.7 | 11.9 | 10.6 | 9.2 | 7.5 | 6.5 | 5.3 |
| | | 050 | 50.1 | 35.4 | 29.2 | 23.9 | 20.7 | 18.5 | 16.0 | 13.0 | 11.3 | 9.1 |
| | | 063 | 85.1 | 59.6 | 49.1 | 40.1 | 34.7 | 31.1 | 26.9 | 21.9 | 18.9 | |
| | | 080 | 242 | 178 | 146 | 120 | 104 | 93 | 80 | 65 | 56 | |
| | 360 | 040 | 30.6 | 22.0 | 18.2 | 14.8 | 12.8 | 11.5 | 9.9 | 8.1 | 7.0 | 5.7 |
| | | 050 | 50.1 | 38.2 | 31.5 | 25.7 | 22.3 | 19.9 | 17.2 | 14.1 | 12.2 | 9.9 |
| | | 063 | 85.1 | 64.4 | 53.0 | 43.3 | 37.5 | 33.5 | 29.0 | 23.7 | 20.4 | |
| | | 080 | 242 | 192 | 158 | 129 | 112 | 100 | 87 | 71 | 61 | |
| 30 | 180 | 040 | 7.19 | 5.51 | 4.54 | 3.71 | 3.21 | 2.87 | 2.48 | 2.02 | 1.74 | 1.38 |
| | | 050 | 12.8 | 9.98 | 8.69 | 8.01 | 7.55 | 7.22 | 6.81 | 5.55 | 4.76 | 3.76 |
| | | 063 | 25.3 | 19.1 | 16.6 | 15.3 | 14.5 | 13.8 | 13.0 | 11.9 | 10.6 | |
| | | 080 | 108 | 69.2 | 57.0 | 46.6 | 40.3 | 36.0 | 31.1 | 25.1 | 21.4 | |
| | 240 | 040 | 10.2 | 8.45 | 6.96 | 5.69 | 4.92 | 4.40 | 3.81 | 3.11 | 2.68 | 2.17 |
| | | 050 | 12.8 | 11.2 | 9.7 | 9.0 | 8.5 | 8.1 | 7.6 | 6.3 | 5.4 | 4.3 |
| | | 063 | 25.3 | 21.7 | 18.9 | 17.4 | 16.4 | 15.7 | 14.8 | 13.6 | 12.2 | |
| | | 080 | 108 | 78.6 | 64.8 | 52.9 | 45.8 | 40.9 | 35.4 | 28.7 | 24.7 | |
| | 300 | 040 | 10.2 | 9.11 | 7.50 | 6.13 | 5.31 | 4.75 | 4.11 | 3.35 | 2.90 | 2.35 |
| | | 050 | 12.8 | 12.0 | 10.5 | 9.7 | 9.1 | 8.7 | 8.2 | 6.7 | 5.8 | 4.7 |

# ●RGOS 스트레이트 축

캠 곡선/MS

| 진동각 (deg) | 총분할각 (deg) | 사이즈 | 정정격 출력 토크 (N·m) | 동정격 출력 토크(N·m) 입력축 회전 속도(rpm) 15 | 30 | 45 | 60 | 75 | 100 | 150 | 200 | 300 |
|---|---|---|---|---|---|---|---|---|---|---|---|---|
| 30 | 300 | 063 | 25.3 | 23.5 | 20.4 | 18.9 | 17.8 | 17.0 | 16.0 | 14.8 | 13.3 | |
| | | 080 | 108 | 85.2 | 70.2 | 57.3 | 49.6 | 44.4 | 38.4 | 31.2 | 26.9 | |
| | 360 | 040 | 10.2 | 9.30 | 7.92 | 6.46 | 5.60 | 5.01 | 4.34 | 3.54 | 3.06 | 2.49 |
| | | 050 | 12.8 | 12.3 | 11.1 | 10.2 | 9.6 | 9.2 | 8.7 | 7.1 | 6.2 | 5.0 |
| | | 063 | 25.3 | 24.1 | 21.6 | 20.0 | 18.8 | 18.0 | 17.0 | 15.6 | 14.1 | |
| | | 080 | 108 | 87.3 | 74.3 | 60.7 | 52.5 | 47.0 | 40.7 | 33.1 | 28.6 | |

# 출력 토크표



## ●RGOS 플랜지 축

캠 곡선/MS

| 진동각 (deg) | 총분할각 (deg) | 사이즈 | 정정격 출력 토크 (N·m) | 동정격 출력 토크(N·m) 입력축 회전 속도(rpm) 15 | 30 | 45 | 60 | 75 | 100 | 150 | 200 | 300 |
|---|---|---|---|---|---|---|---|---|---|---|---|---|
| 120 | 360 | 040 | 10.9 | 5.97 | 5.19 | 4.79 | 4.51 | 4.31 | 4.05 | 3.26 | 2.75 | 2.02 |
| | | 050 | 19.9 | 11.1 | 9.6 | 8.9 | 8.4 | 8.0 | 7.5 | 6.9 | 6.1 | |
| | | 063 | 85.1 | 39.7 | 32.7 | 26.7 | 23.1 | 20.6 | 17.8 | 14.3 | | |
| | | 080 | 164 | 90.2 | 78.5 | 68.7 | 59.4 | 53.1 | 45.8 | 37.0 | | |
| 90 | 300 | 040 | 10.2 | 5.95 | 4.90 | 3.99 | 3.45 | 3.08 | 2.64 | 2.10 | 1.73 | 1.18 |
| | | 050 | 12.8 | 7.94 | 6.91 | 6.37 | 6.00 | 5.73 | 5.38 | 4.33 | 3.63 | |
| | | 063 | 63.6 | 31.6 | 26.0 | 21.2 | 18.3 | 16.4 | 14.1 | 11.3 | 9.5 | |
| | | 080 | 108 | 53.3 | 43.9 | 35.8 | 30.9 | 27.6 | 23.7 | 18.9 | | |
| | 360 | 040 | 10.9 | 7.21 | 6.28 | 5.78 | 5.46 | 5.21 | 4.91 | 3.98 | 3.39 | 2.60 |
| | | 050 | 19.9 | 13.3 | 11.6 | 10.7 | 10.1 | 9.7 | 9.1 | 8.3 | 7.5 | 5.8 |
| | | 063 | 63.6 | 36.0 | 29.7 | 24.2 | 21.0 | 18.7 | 16.2 | 13.1 | 11.1 | |
| | | 080 | 152 | 69.4 | 57.2 | 46.7 | 40.4 | 36.1 | 31.1 | 25.1 | 21.2 | |
| 60 | 180 | 040 | 10.9 | 5.57 | 4.84 | 4.46 | 4.19 | 3.99 | 3.73 | 2.95 | 2.40 | 1.51 |
| | | 050 | 37.9 | 15.9 | 13.1 | 10.7 | 9.2 | 8.2 | 7.0 | 5.6 | 4.6 | |
| | | 063 | 85.1 | 37.0 | 30.5 | 24.9 | 21.5 | 19.2 | 16.5 | 13.1 | | |
| | | 080 | 164 | 84.2 | 73.3 | 64.0 | 55.3 | 49.3 | 42.4 | 33.7 | | |
| | 240 | 040 | 41.6 | 22.0 | 18.1 | 14.8 | 12.8 | 11.4 | 9.9 | 8.0 | 6.8 | 5.3 |
| | | 050 | 67.0 | 36.5 | 30.1 | 24.6 | 21.3 | 19.0 | 16.4 | 13.3 | 11.4 | 8.9 |
| | | 063 | 119 | 52.5 | 43.3 | 35.3 | 30.6 | 27.3 | 23.6 | 19.0 | 16.2 | |
| | | 080 | 262 | 167 | 144 | 117 | 101 | 91 | 78 | 63 | 54 | |
| | 300 | 040 | 41.6 | 25.3 | 20.8 | 17.0 | 14.7 | 13.2 | 11.4 | 9.3 | 8.0 | 6.3 |
| | | 050 | 67.0 | 42.0 | 34.6 | 28.2 | 24.4 | 21.9 | 18.9 | 15.4 | 13.2 | 10.6 |
| | | 063 | 129 | 94.9 | 82.6 | 72.3 | 62.6 | 55.9 | 48.4 | 39.4 | 33.9 | |
| | | 080 | 262 | 192 | 165 | 135 | 117 | 104 | 90 | 73 | 63 | |
| | 360 | 040 | 41.6 | 27.9 | 23.0 | 18.8 | 16.2 | 14.5 | 12.6 | 10.2 | 8.8 | 7.1 |
| | | 050 | 67.0 | 46.2 | 38.1 | 31.1 | 26.9 | 24.1 | 20.8 | 17.0 | 14.6 | 11.8 |
| | | 063 | 129 | 105 | 91 | 80 | 69 | 62 | 53 | 43 | 38 | |
| | | 080 | 431 | 258 | 213 | 173 | 150 | 134 | 116 | 95 | 82 | |
| 45 | 180 | 040 | 10.9 | 6.73 | 5.85 | 5.39 | 5.08 | 4.85 | 4.55 | 3.65 | 3.04 | 2.14 |
| | | 050 | 50.1 | 26.7 | 22.0 | 17.9 | 15.5 | 13.9 | 12.0 | 9.6 | 8.2 | 6.1 |
| | | 063 | 85.1 | 44.7 | 36.8 | 30.1 | 26.0 | 23.2 | 20.0 | 16.0 | 13.5 | |
| | | 080 | 164 | 102 | 89 | 77 | 67 | 60 | 52 | 41 | 35 | |
| | 240 | 040 | 30.6 | 18.3 | 15.0 | 12.3 | 10.6 | 9.5 | 8.2 | 6.7 | 5.7 | 4.5 |
| | | 050 | 50.1 | 31.8 | 26.2 | 21.4 | 18.5 | 16.5 | 14.3 | 11.6 | 9.9 | 7.8 |
| | | 063 | 85.1 | 53.4 | 44.0 | 35.9 | 31.1 | 27.8 | 24.0 | 19.4 | 16.6 | |
| | | 080 | 242 | 159 | 131 | 107 | 93 | 83 | 71 | 58 | 50 | |
| | 300 | 040 | 30.6 | 20.4 | 16.8 | 13.7 | 11.9 | 10.6 | 9.2 | 7.5 | 6.4 | 5.1 |
| | | 050 | 50.1 | 35.4 | 29.2 | 23.8 | 20.6 | 18.5 | 16.0 | 13.0 | 11.2 | 8.9 |
| | | 063 | 85.1 | 59.6 | 49.1 | 40.1 | 34.7 | 31.0 | 26.8 | 21.8 | 18.7 | |
| | | 080 | 242 | 178 | 146 | 120 | 104 | 93 | 80 | 65 | 56 | |
| | 360 | 040 | 30.6 | 22.0 | 18.2 | 14.8 | 12.8 | 11.5 | 9.9 | 8.1 | 7.0 | 5.6 |
| | | 050 | 50.1 | 38.2 | 31.5 | 25.7 | 22.3 | 19.9 | 17.2 | 14.0 | 12.1 | 9.8 |
| | | 063 | 85.1 | 64.4 | 53.0 | 43.3 | 37.5 | 33.5 | 29.0 | 23.6 | 20.3 | |
| | | 080 | 242 | 192 | 158 | 129 | 112 | 100 | 87 | 70 | 61 | |
| 30 | 180 | 040 | 7.19 | 5.51 | 4.54 | 3.70 | 3.20 | 2.85 | 2.45 | 1.95 | 1.61 | 1.09 |
| | | 050 | 12.8 | 9.98 | 8.68 | 8.00 | 7.54 | 7.20 | 6.77 | 5.48 | 4.63 | 3.47 |
| | | 063 | 25.3 | 19.1 | 16.6 | 15.3 | 14.4 | 13.8 | 12.9 | 11.8 | 10.4 | |
| | | 080 | 108 | 69.2 | 57.0 | 46.5 | 40.2 | 35.9 | 30.9 | 24.8 | 20.8 | |
| | 240 | 040 | 10.2 | 8.45 | 6.96 | 5.68 | 4.92 | 4.39 | 3.79 | 3.07 | 2.61 | 2.01 |
| | | 050 | 12.8 | 11.2 | 9.7 | 9.0 | 8.5 | 8.1 | 7.6 | 6.2 | 5.3 | 4.2 |
| | | 063 | 25.3 | 21.7 | 18.9 | 17.4 | 16.4 | 15.7 | 14.8 | 13.5 | 12.1 | |
| | | 080 | 108 | 78.6 | 64.8 | 52.9 | 45.7 | 40.9 | 35.3 | 28.6 | 24.4 | |
| | 300 | 040 | 10.2 | 9.10 | 7.50 | 6.12 | 5.30 | 4.74 | 4.10 | 3.32 | 2.85 | 2.25 |
| | | 050 | 12.8 | 12.0 | 10.5 | 9.7 | 9.1 | 8.7 | 8.2 | 6.7 | 5.8 | 4.6 |

# ●RGOS 플랜지 축

캠 곡선/MS

| 진동각 (deg) | 총분할각 (deg) | 사이즈 | 정정격 출력 토크 (N·m) | 동정격 출력 토크(N·m) 입력축 회전 속도(rpm) 15 | 30 | 45 | 60 | 75 | 100 | 150 | 200 | 300 |
|---|---|---|---|---|---|---|---|---|---|---|---|---|
| 30 | 300 | 063 | 25.3 | 23.5 | 20.4 | 18.8 | 17.8 | 17.0 | 16.0 | 14.7 | 13.2 | |
| | | 080 | 108 | 85.2 | 70.2 | 57.3 | 49.6 | 44.3 | 38.3 | 31.1 | 26.7 | |
| | 360 | 040 | 10.2 | 9.30 | 7.92 | 6.46 | 5.60 | 5.00 | 4.33 | 3.52 | 3.03 | 2.42 |
| | | 050 | 12.8 | 12.3 | 11.1 | 10.2 | 9.6 | 9.2 | 8.7 | 7.1 | 6.1 | 4.9 |
| | | 063 | 25.3 | 24.1 | 21.6 | 20.0 | 18.8 | 18.0 | 17.0 | 15.6 | 14.1 | |
| | | 080 | 108 | 87.3 | 74.3 | 60.7 | 52.5 | 46.9 | 40.6 | 33.0 | 28.5 | |